1

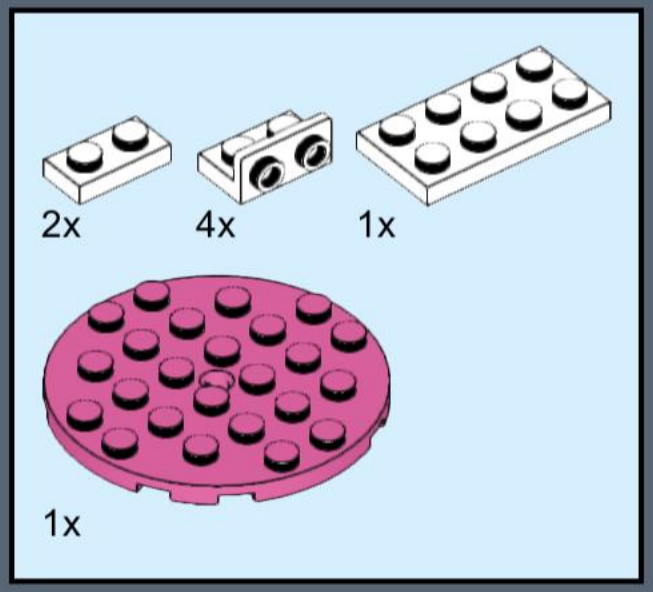



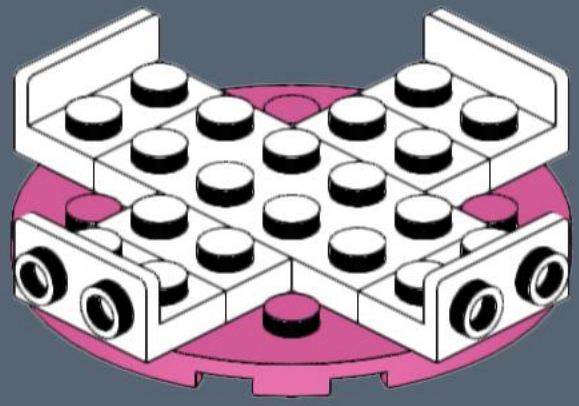

2

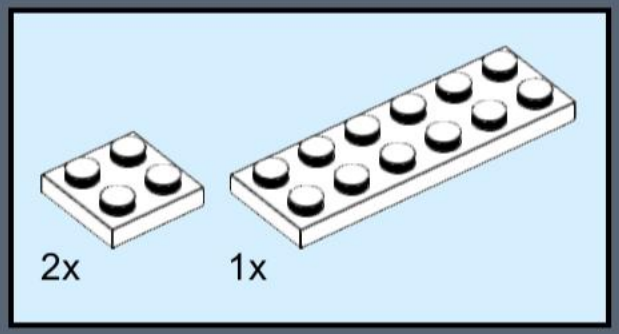

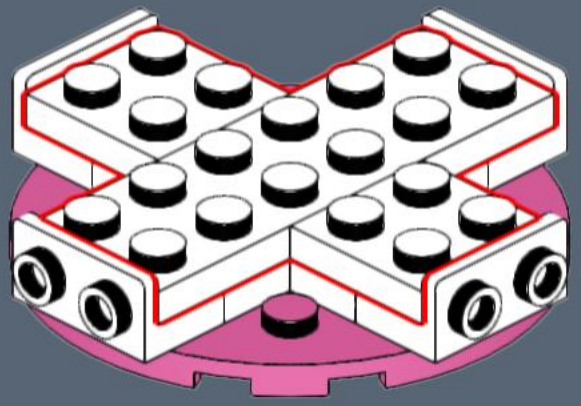

3

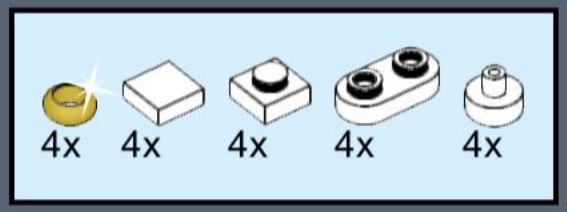

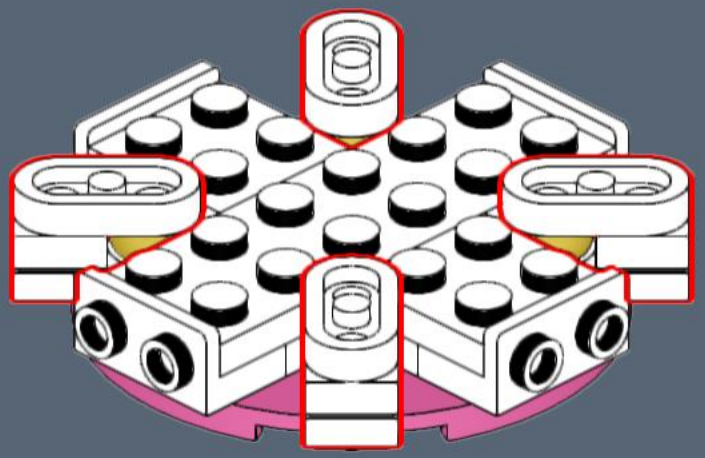

4x

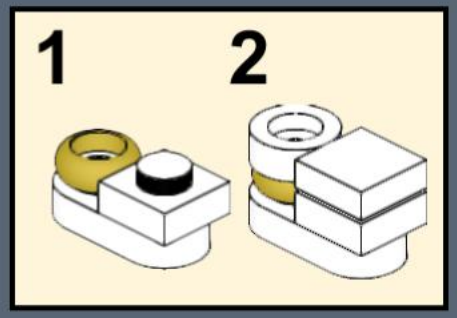

4

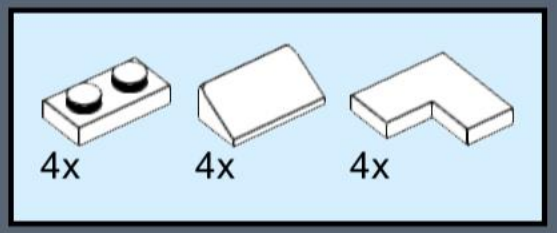

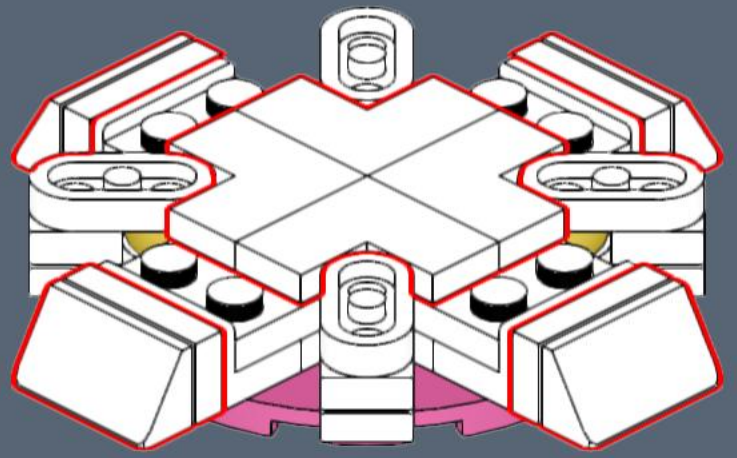

5

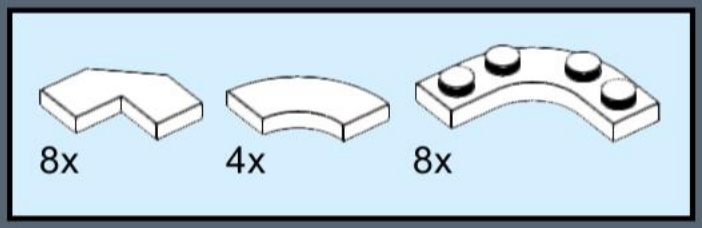

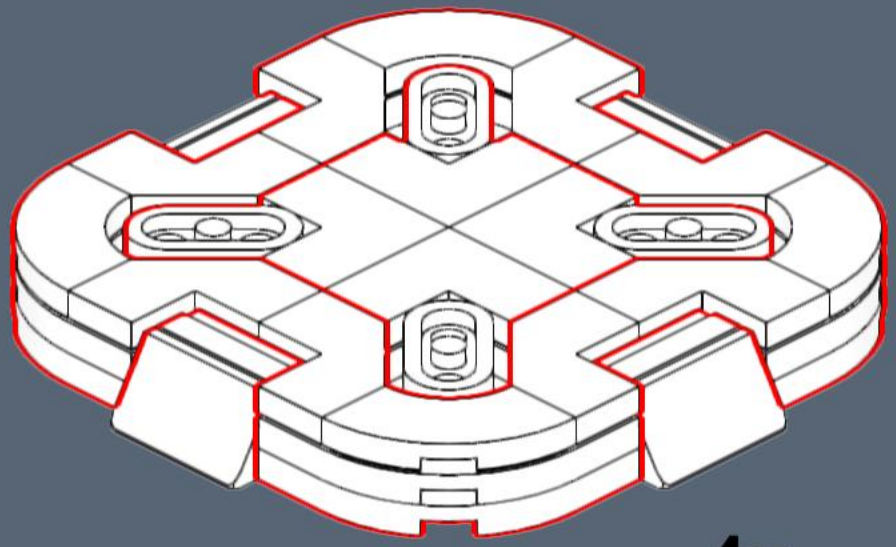

4x

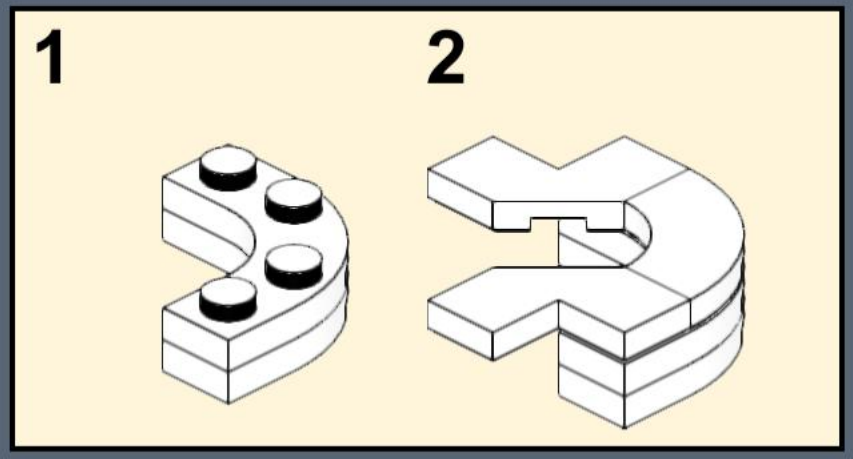

6

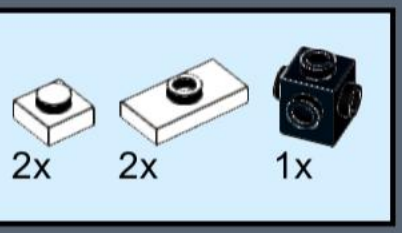

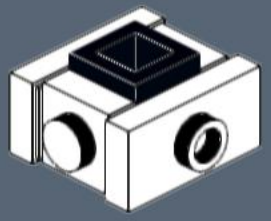

4x



7

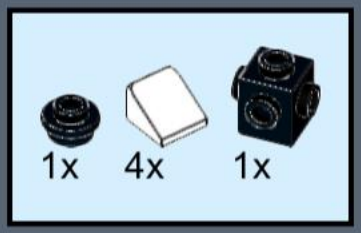

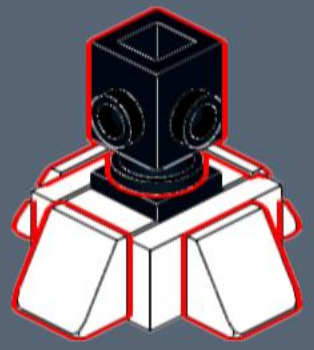

8

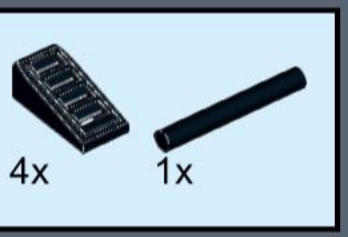

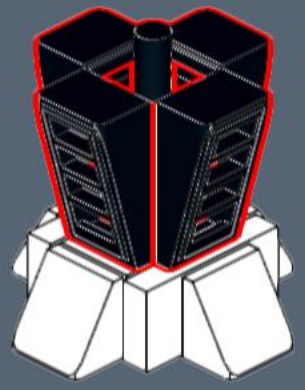

9



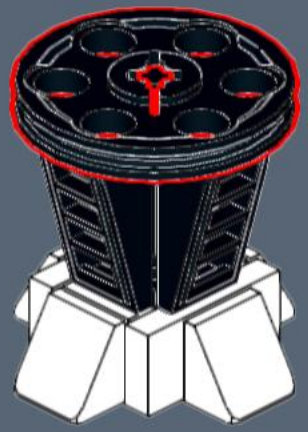

10

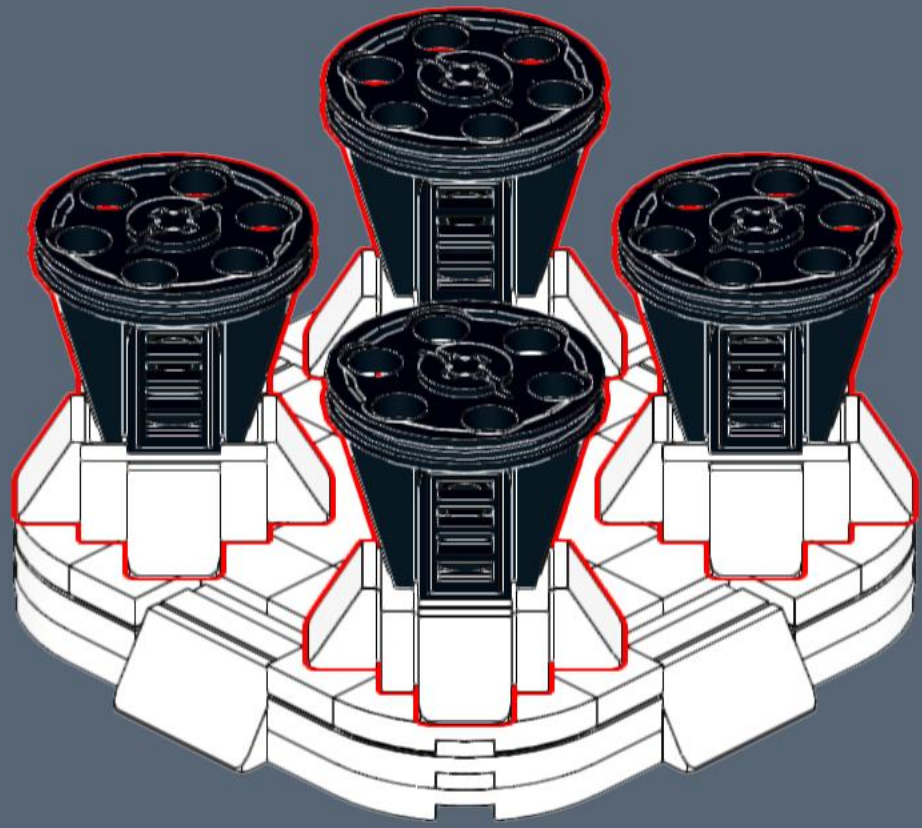

11

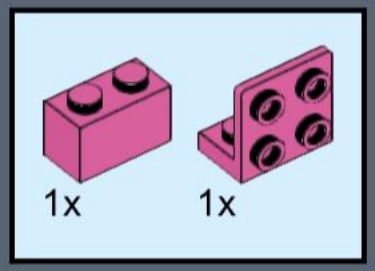

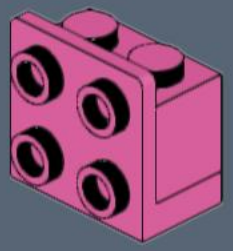

2x

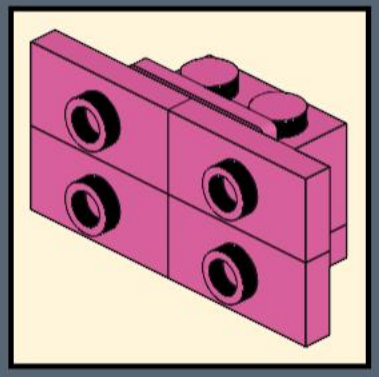

12

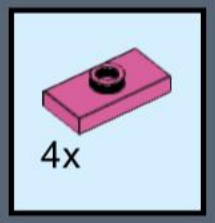

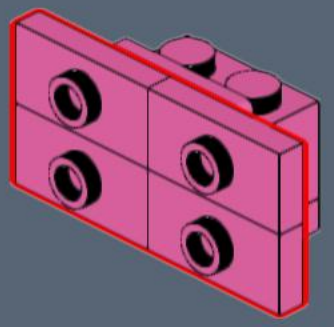

13

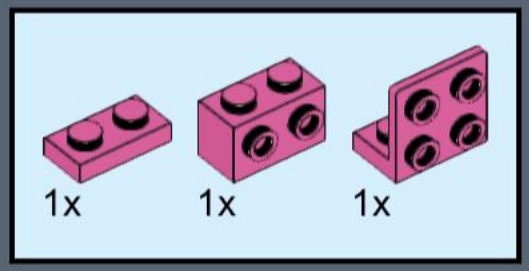

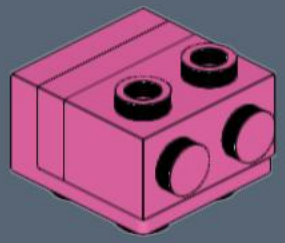

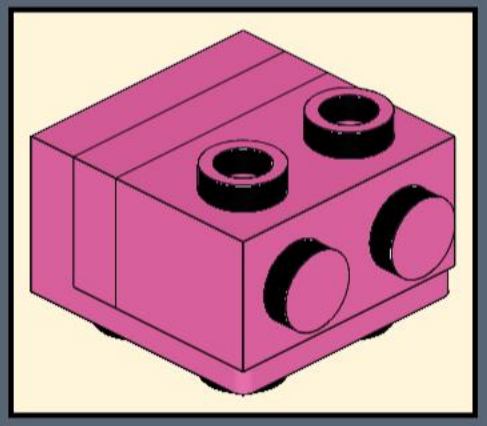

14

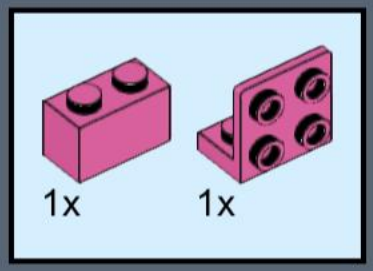

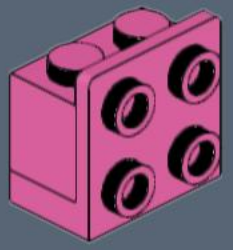

2x

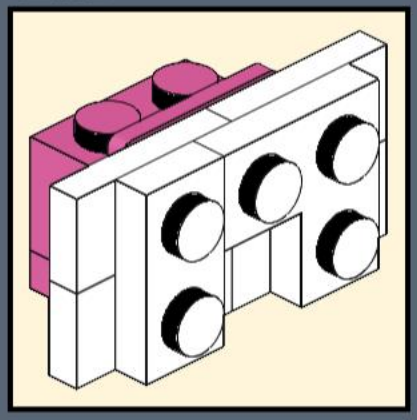

15

4x

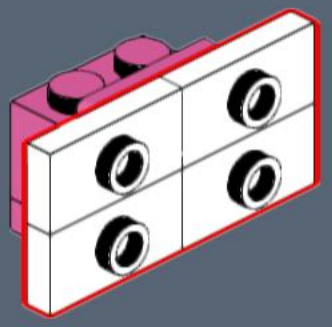

16

1x 1x

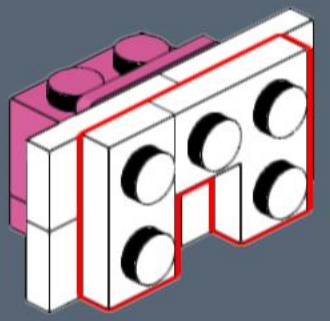

17

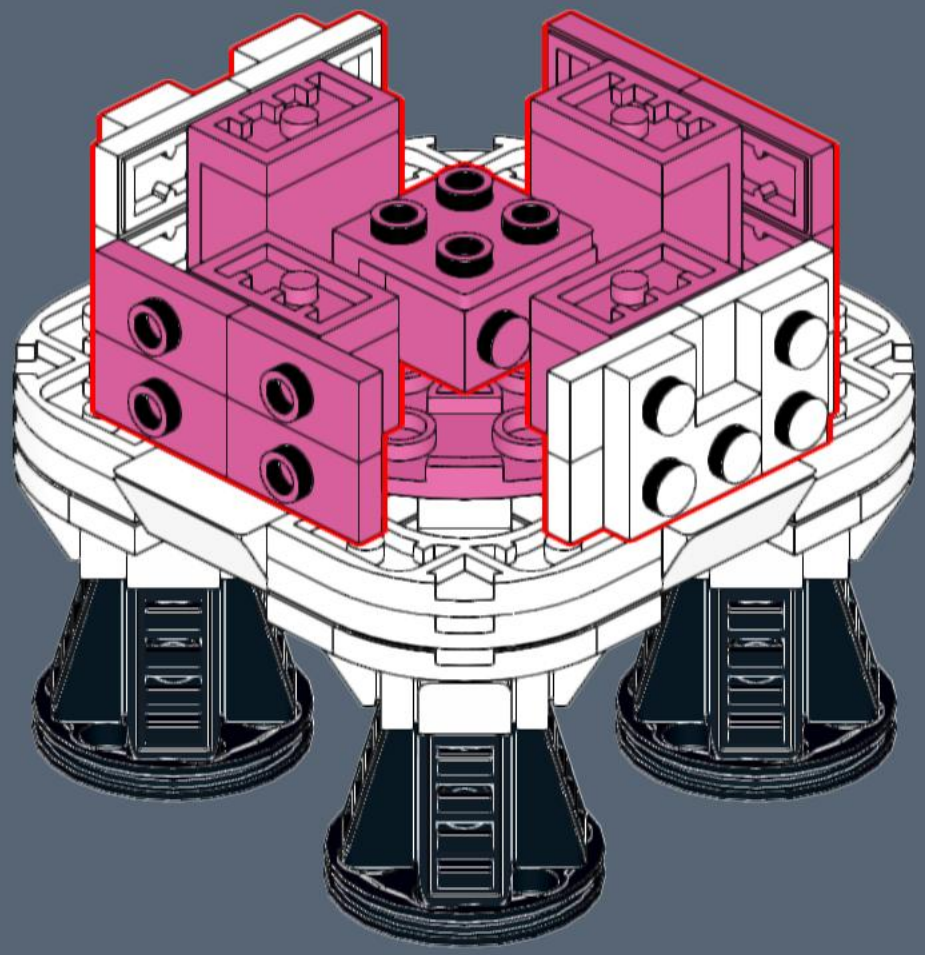

18

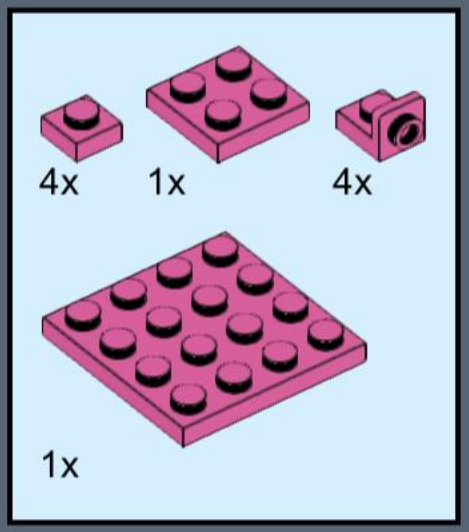

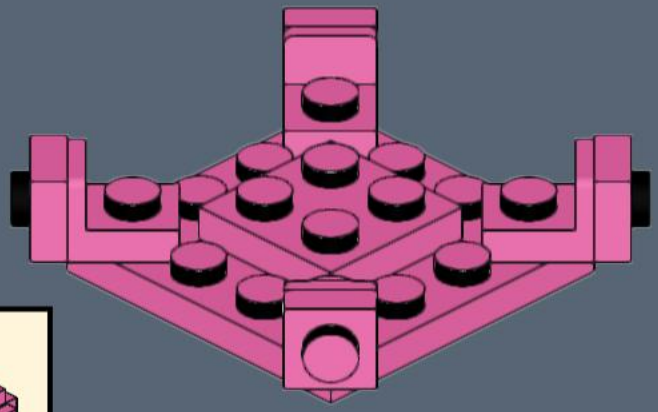

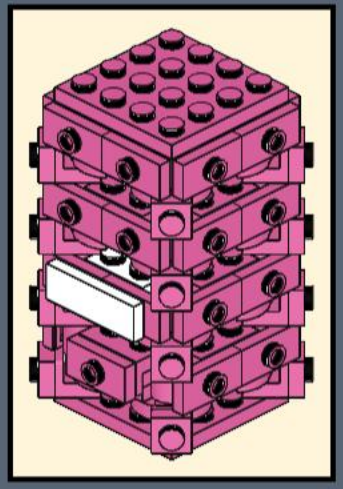

19

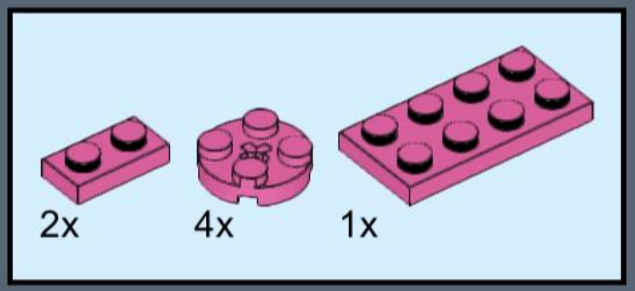

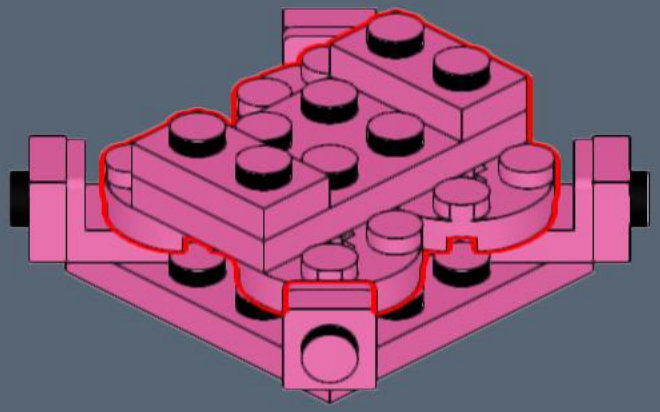

20

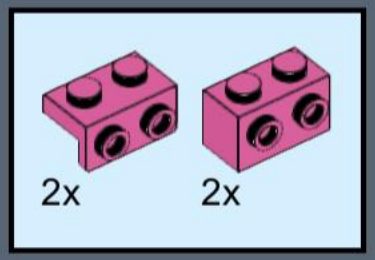

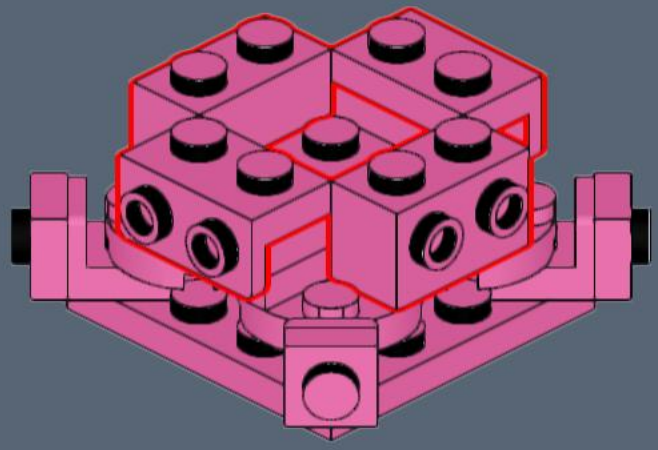

21

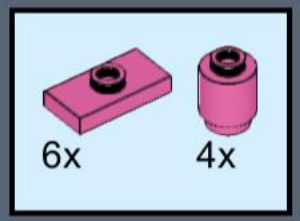

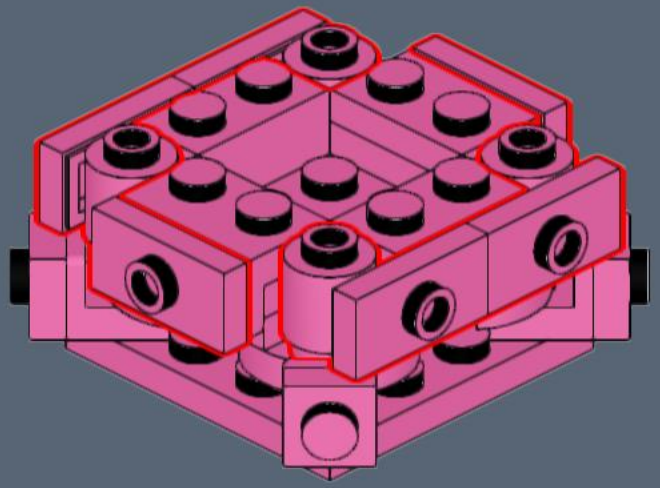

22

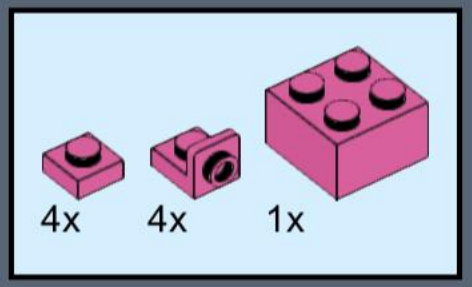

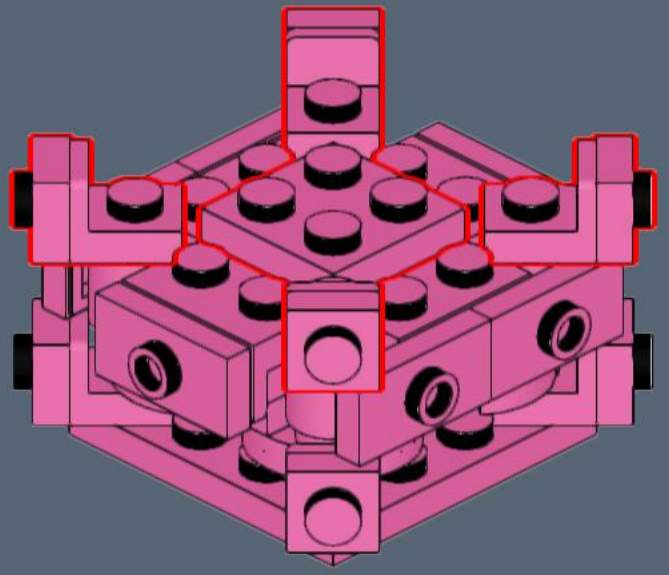

23



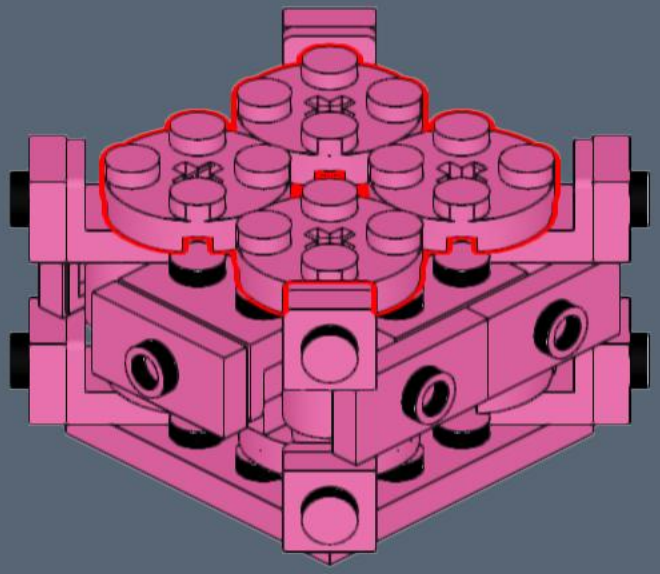

24

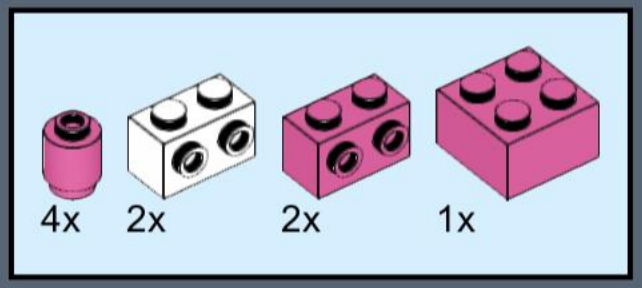

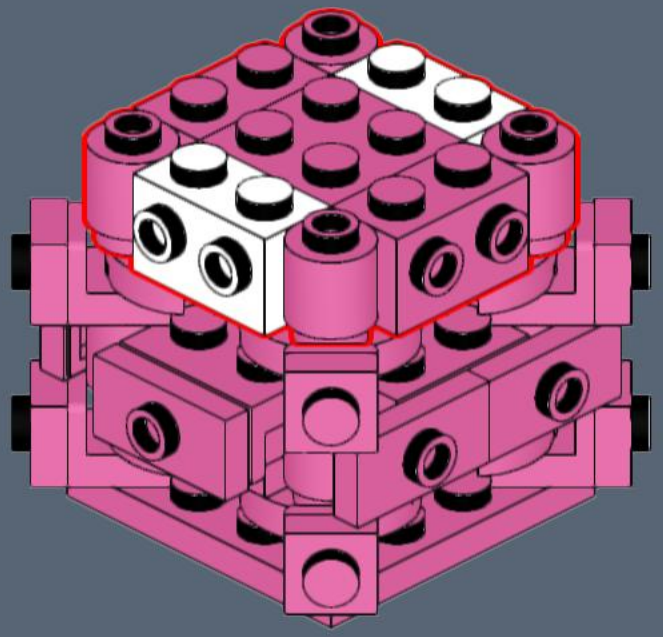

25

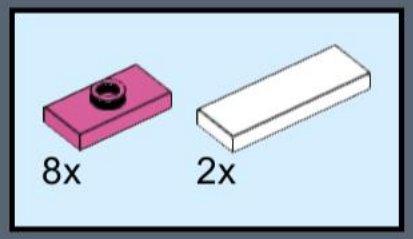

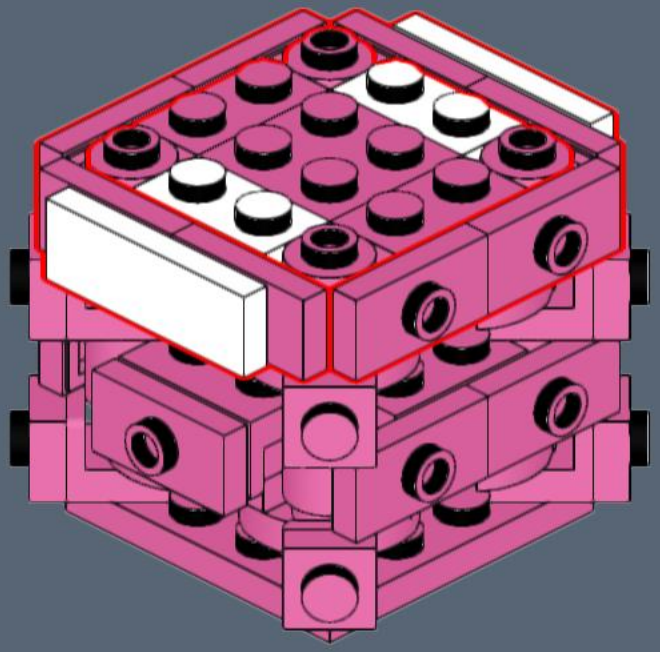

26

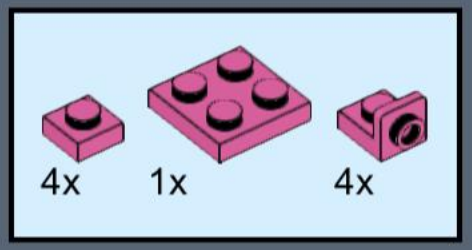

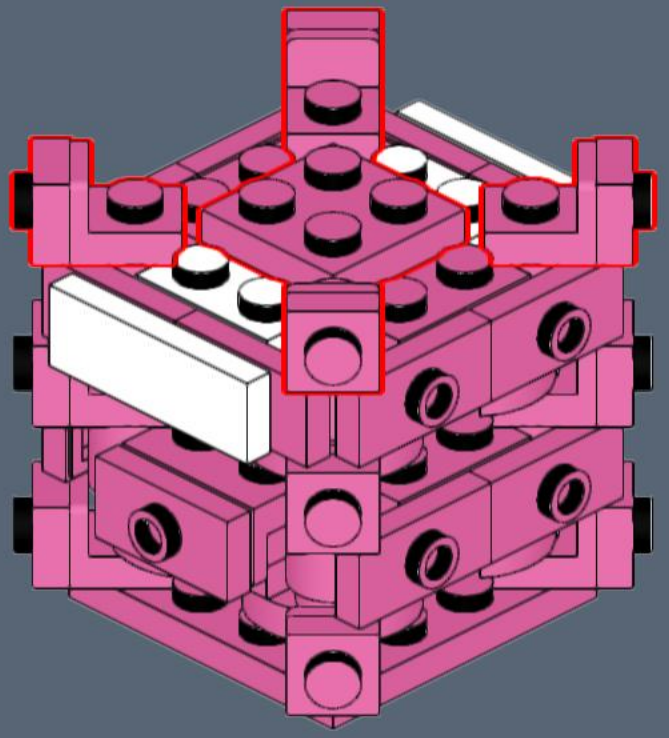

27

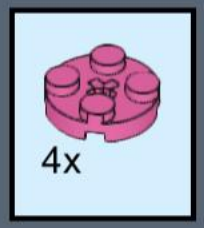

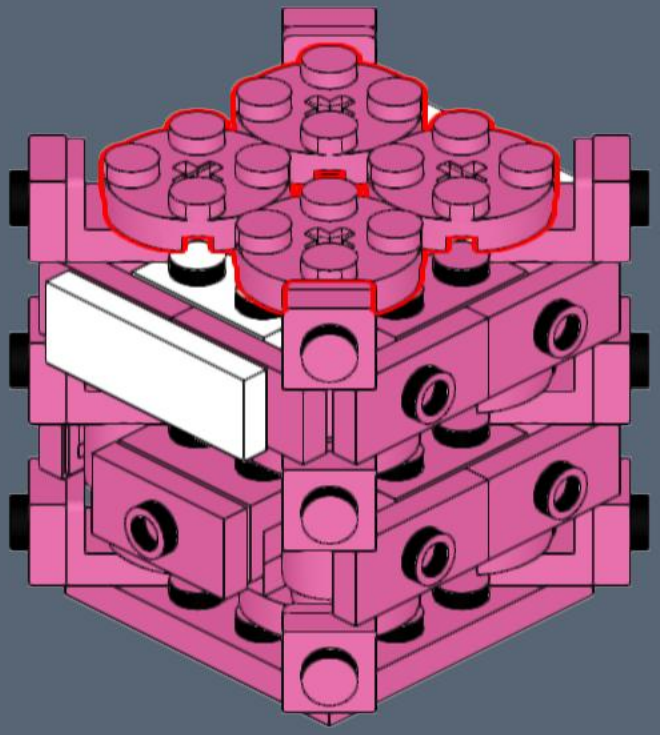

28

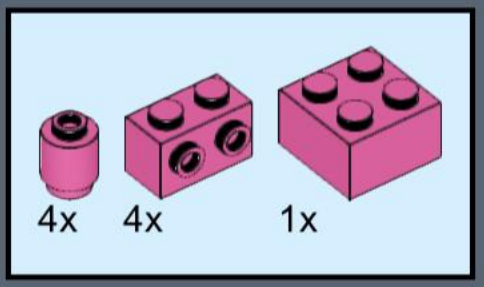

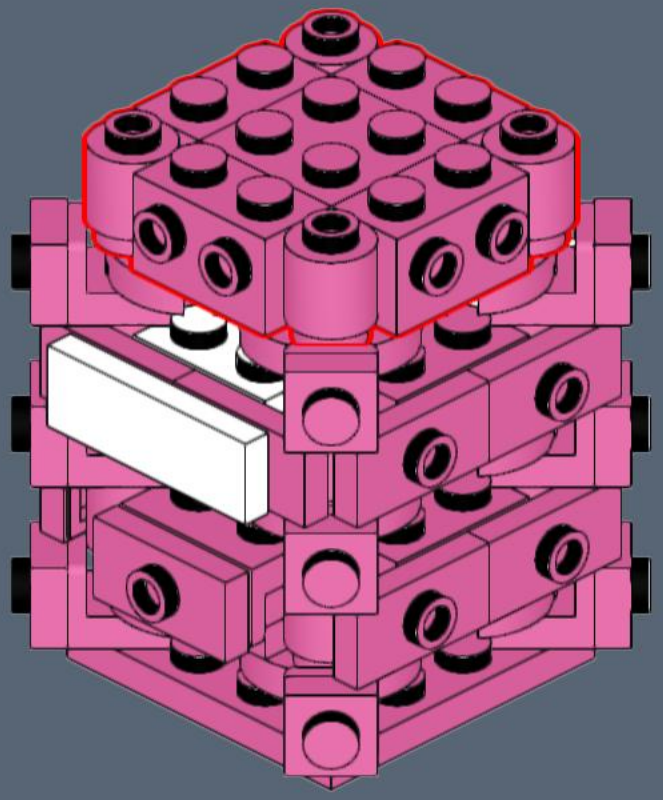

29



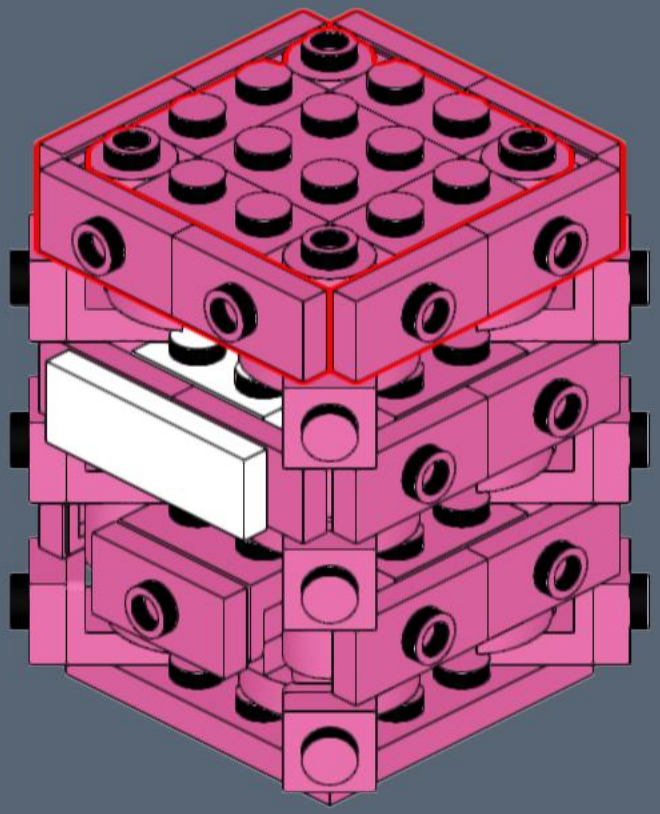

30

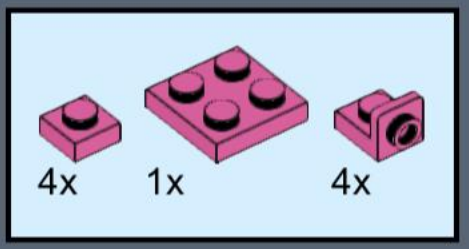

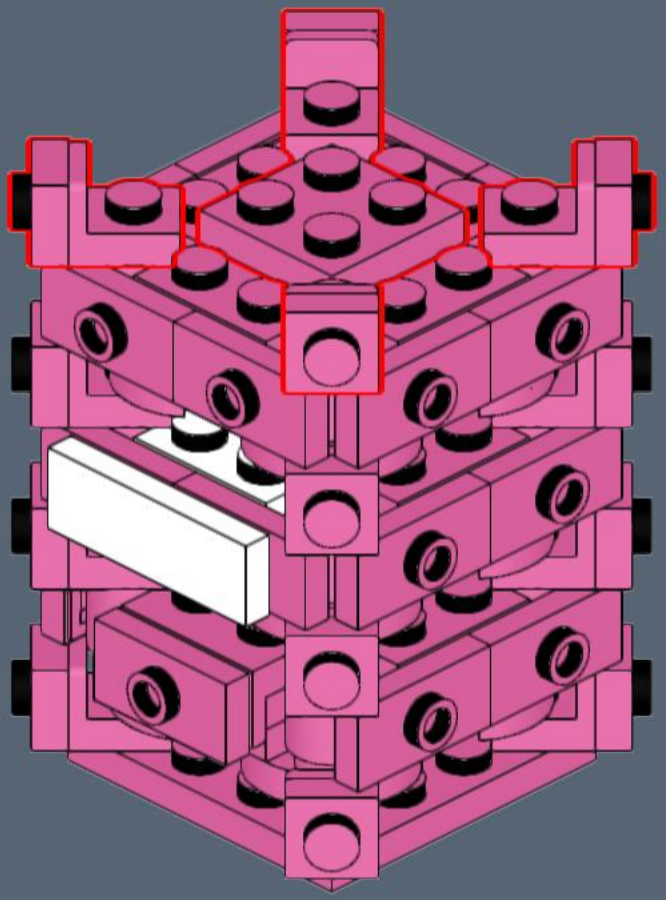

31

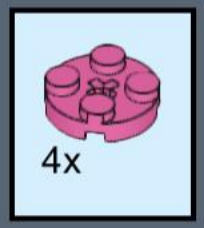

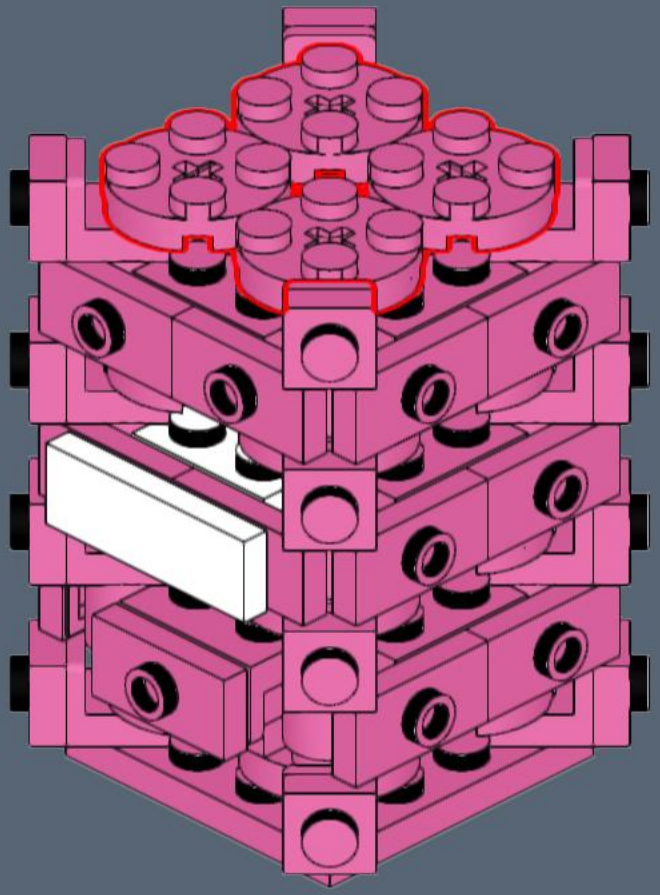

32

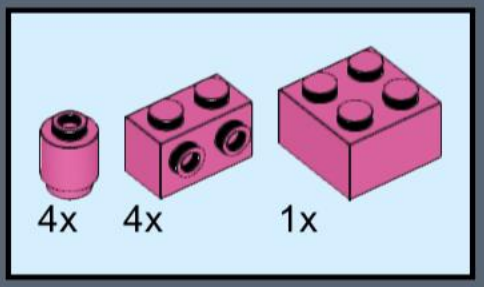

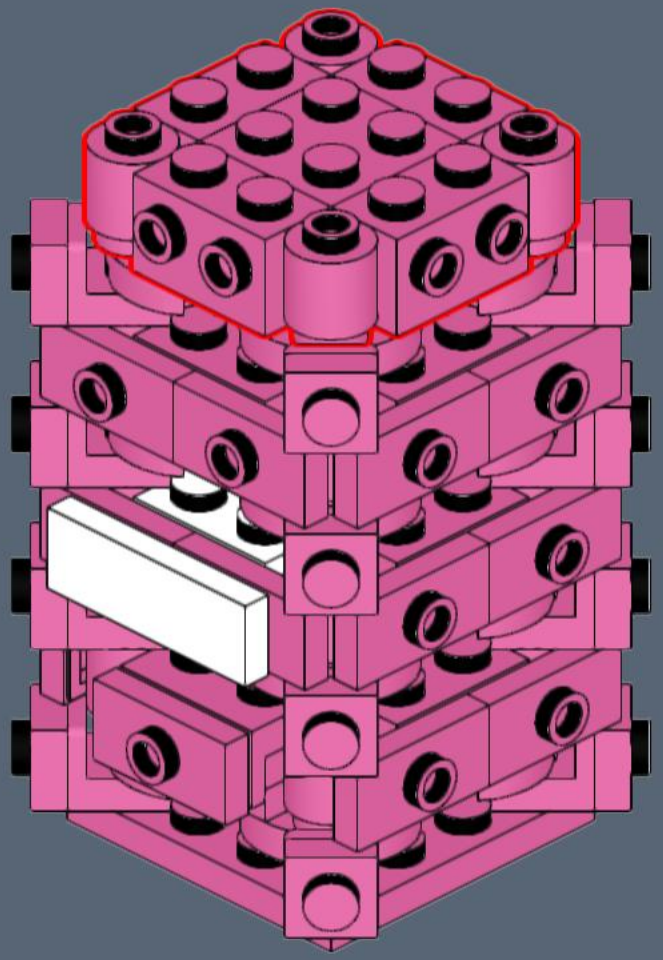

33



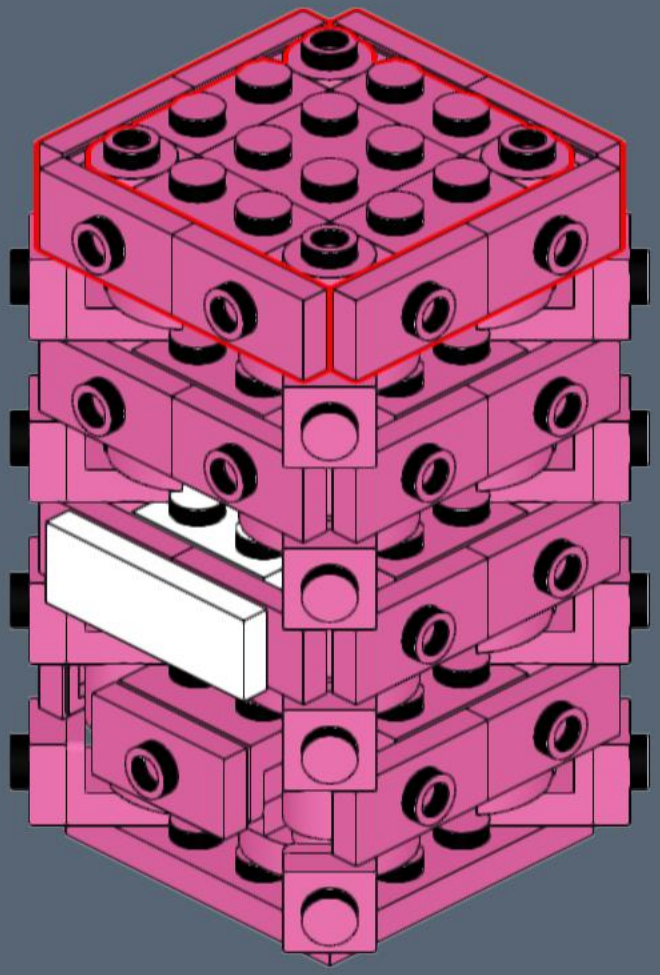

34

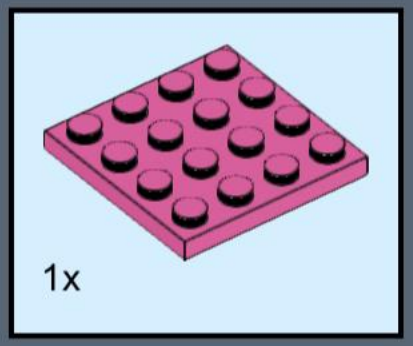

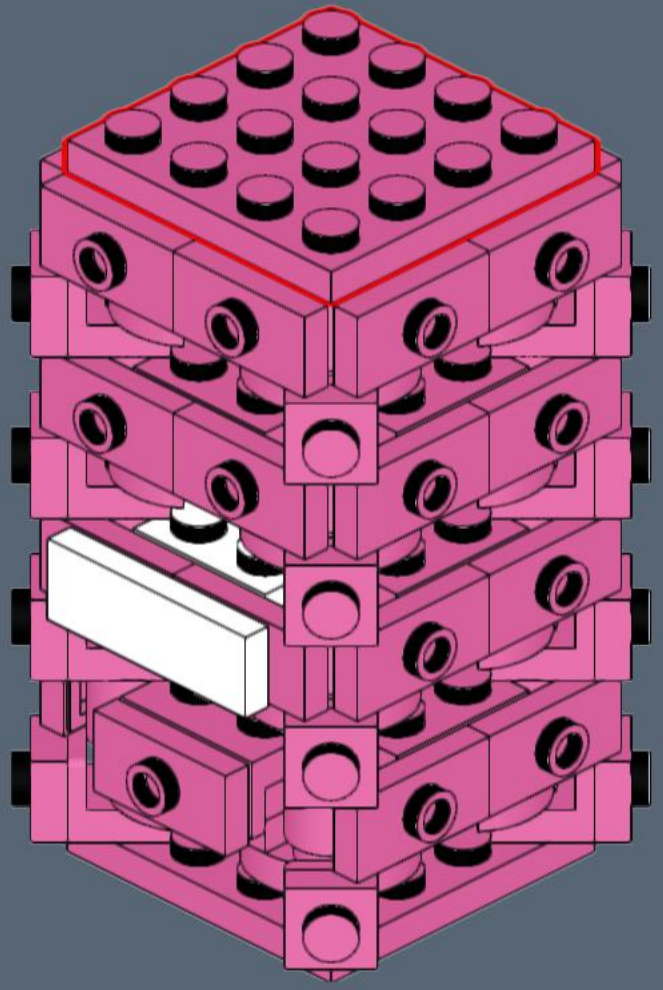

35

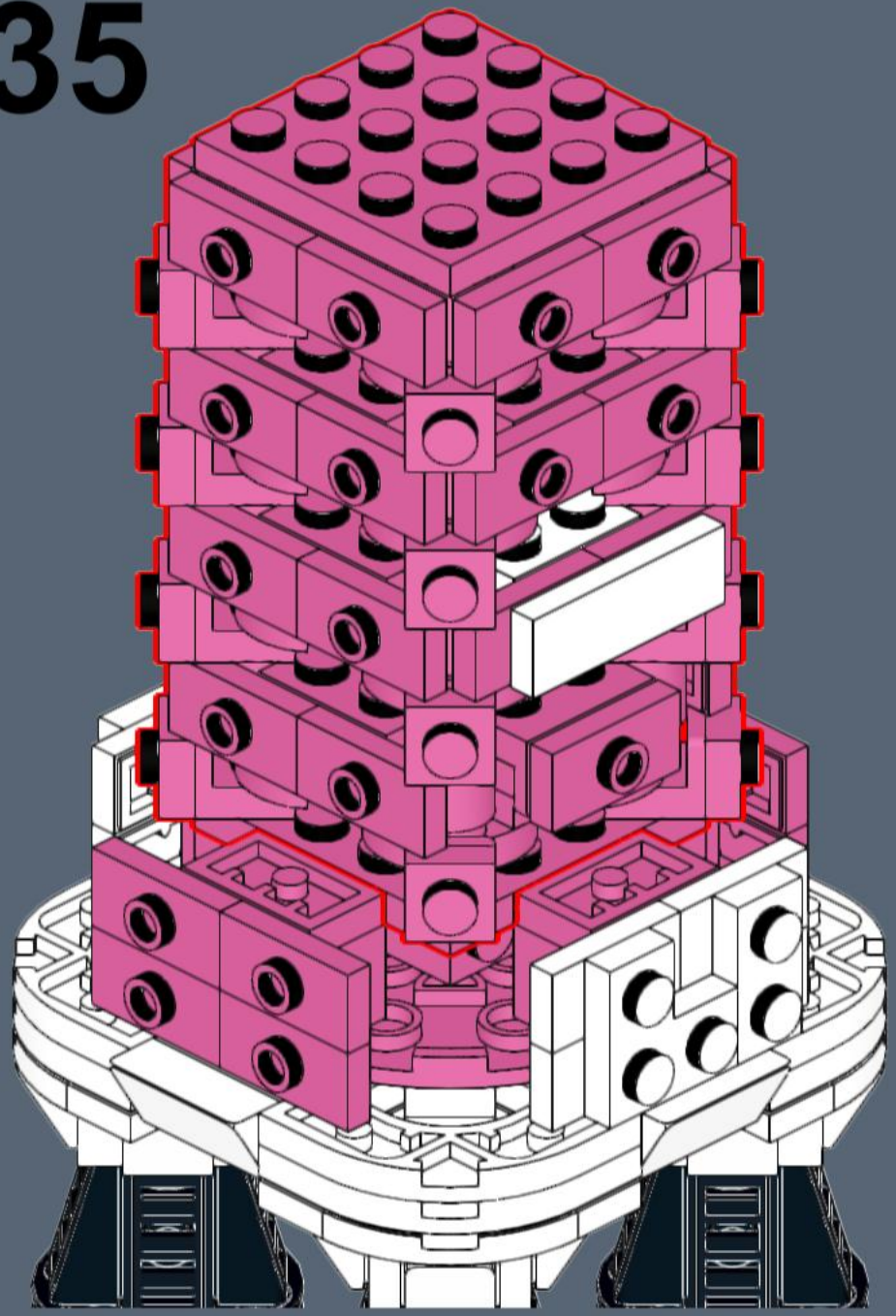

36

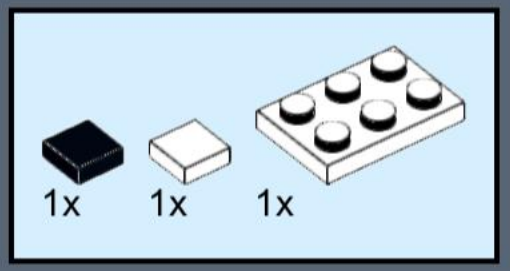

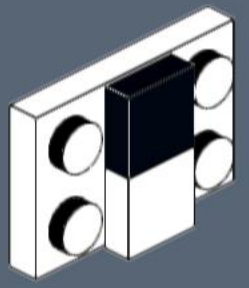

2x

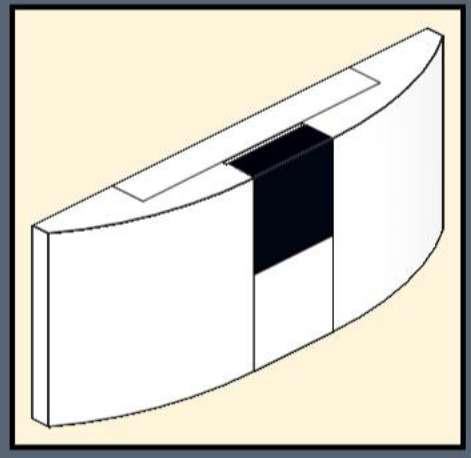

37

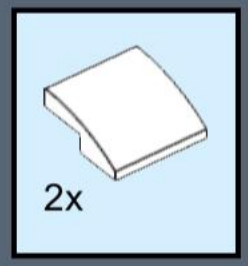

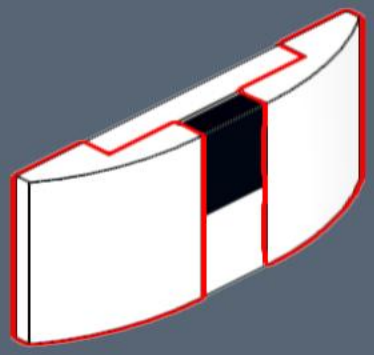

38

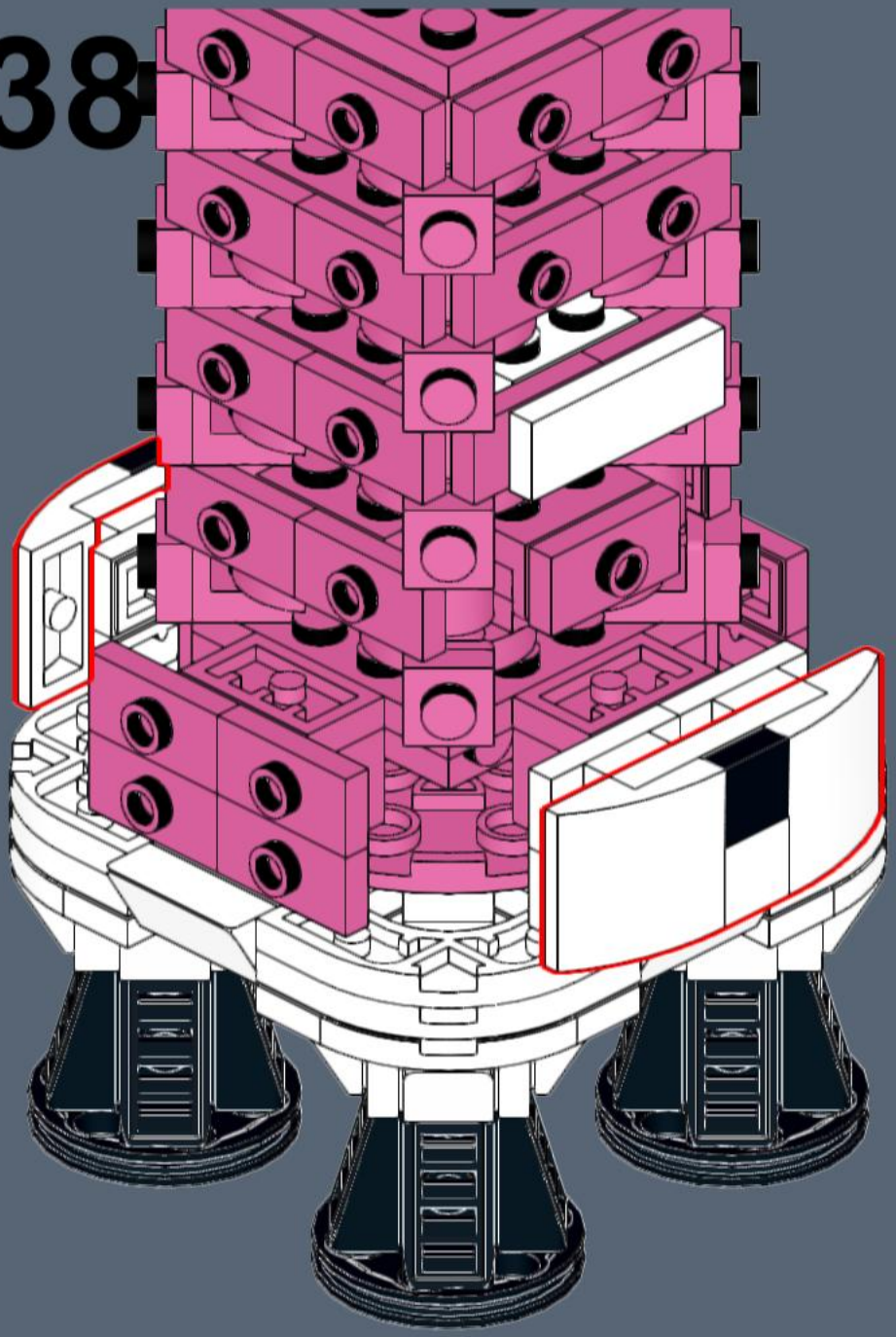

39

2x

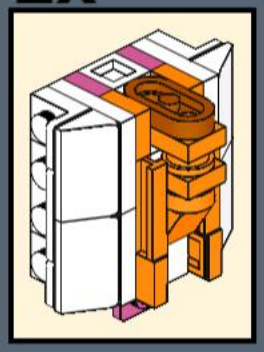

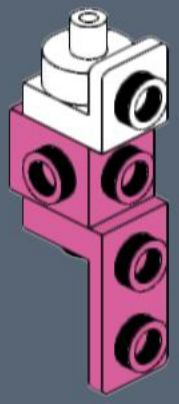

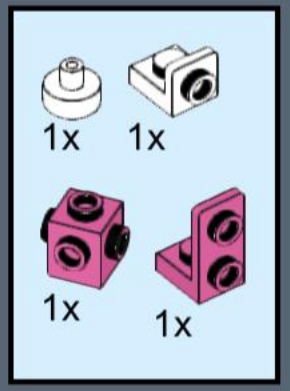

40

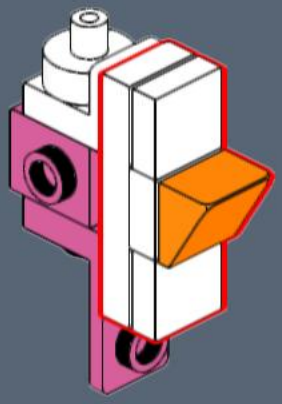

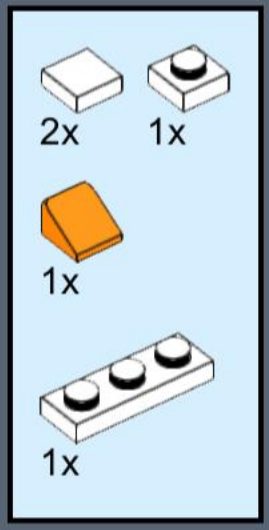

41

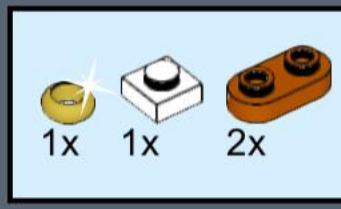

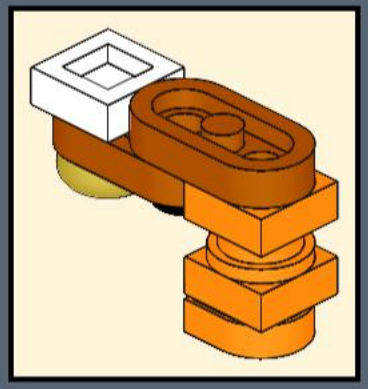

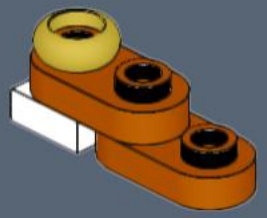

42

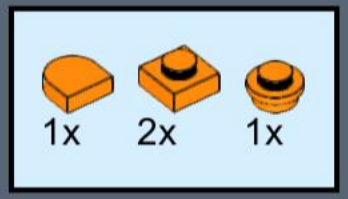

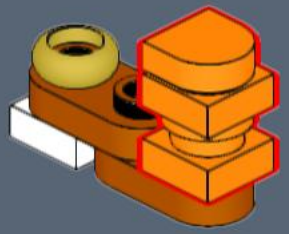

43

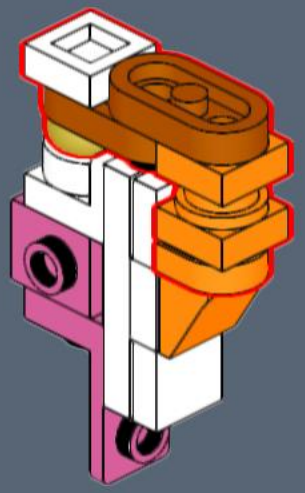

44

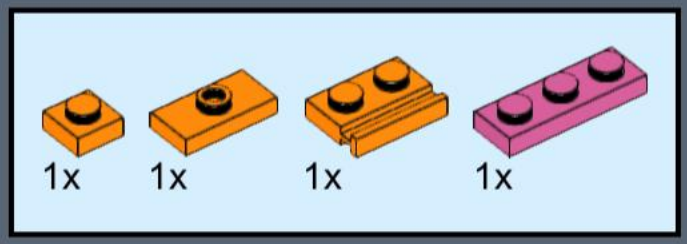

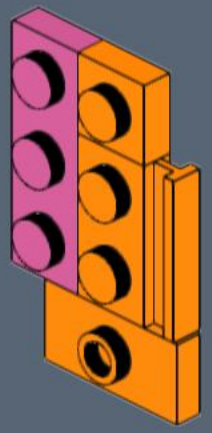

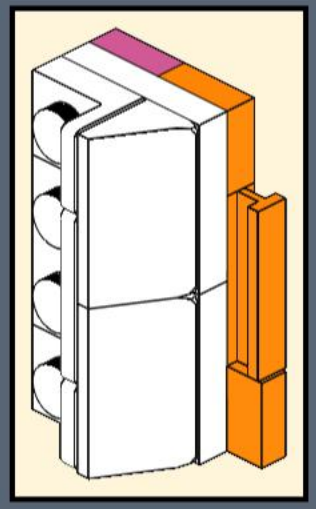

45

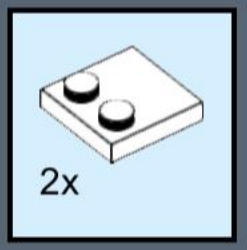

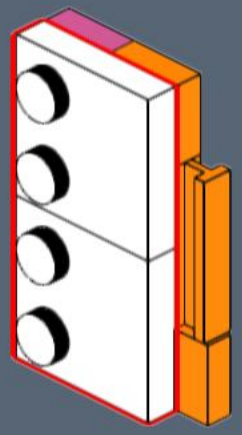

46

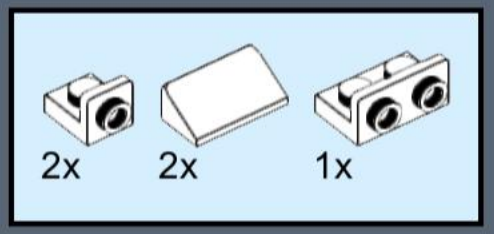

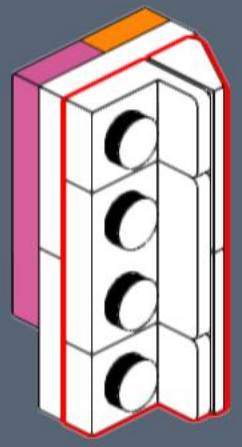

47

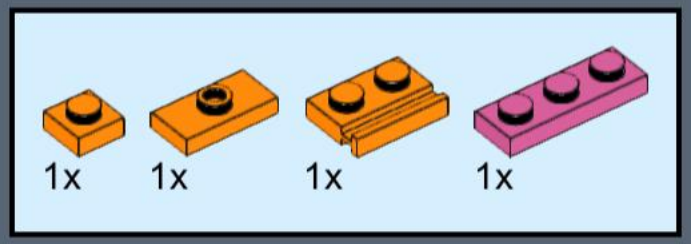

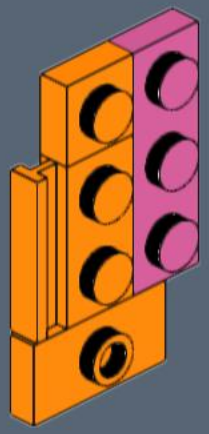

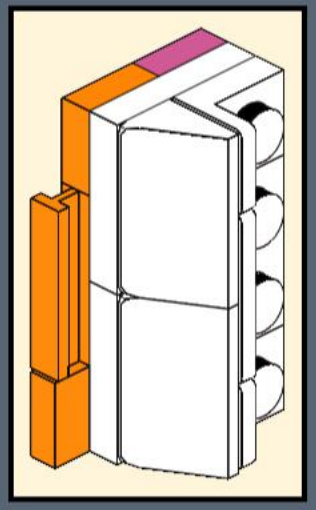

48

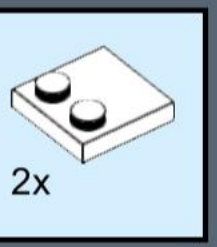

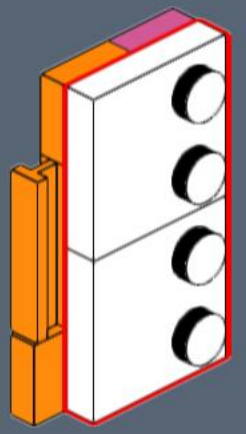

49

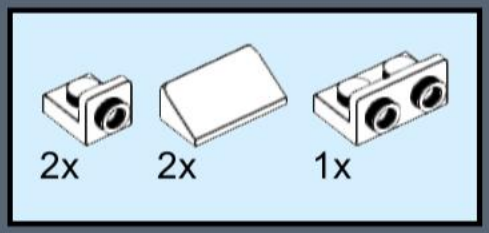

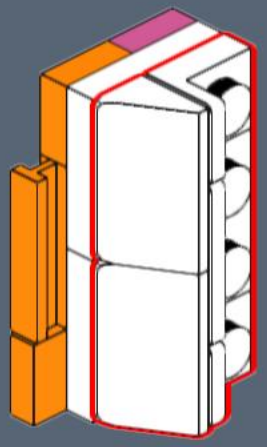

50

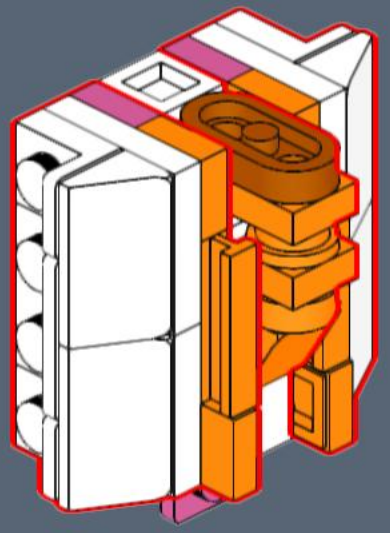

51

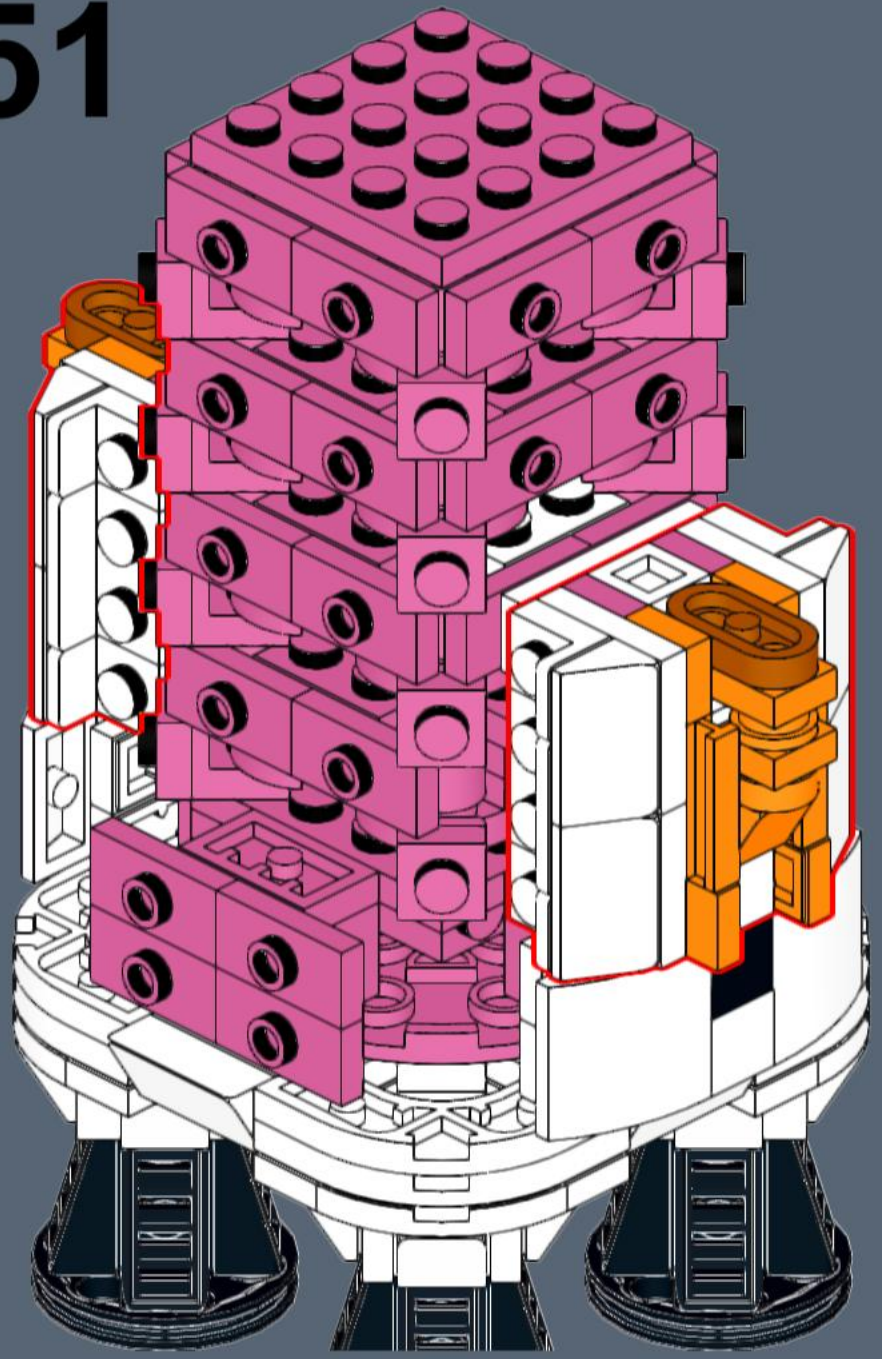

52

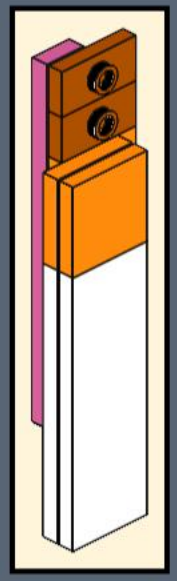

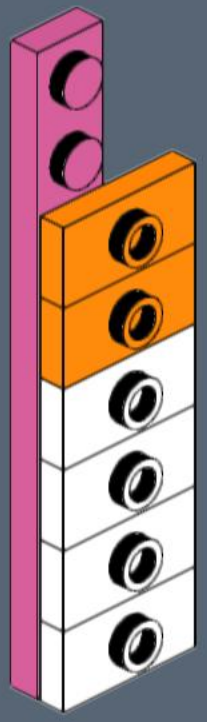

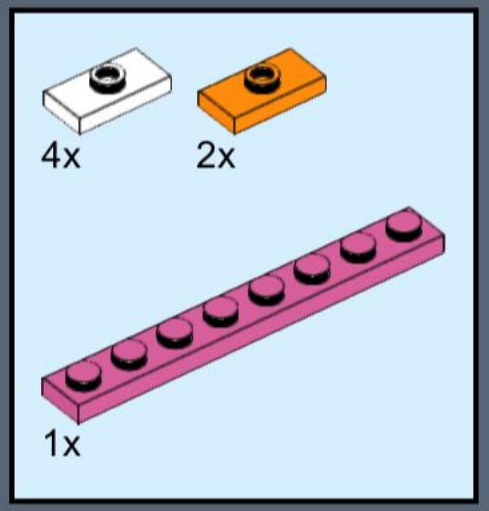

53

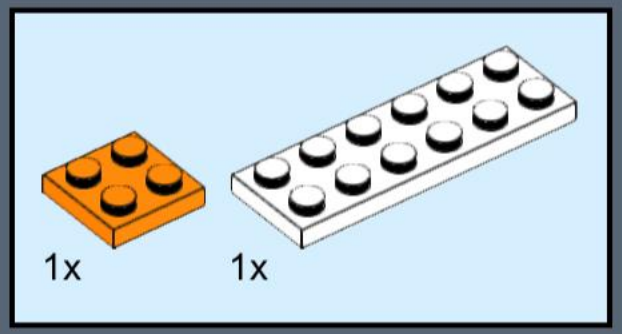

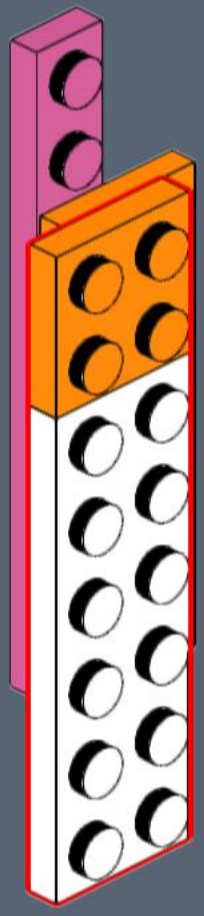

54

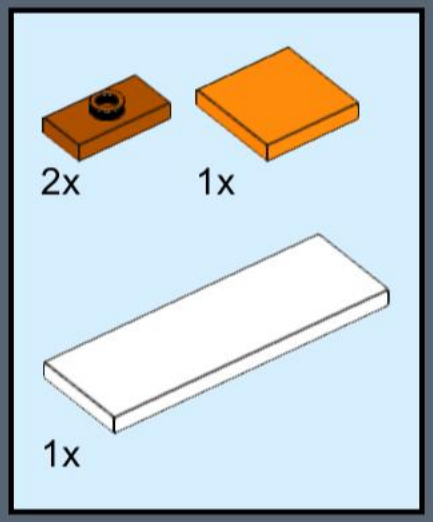

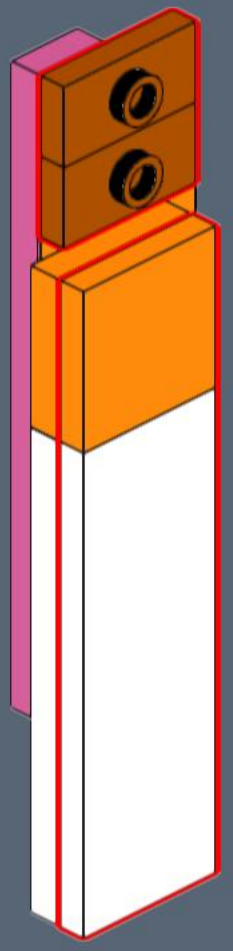

55

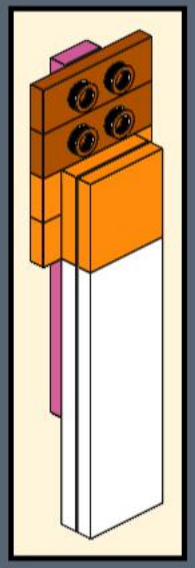

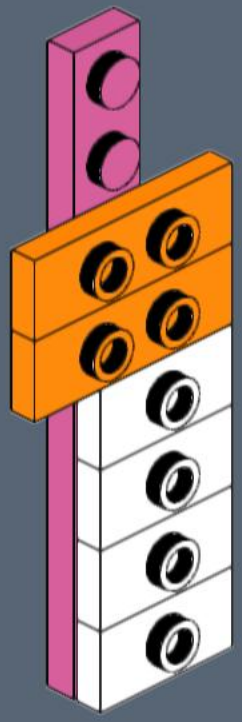

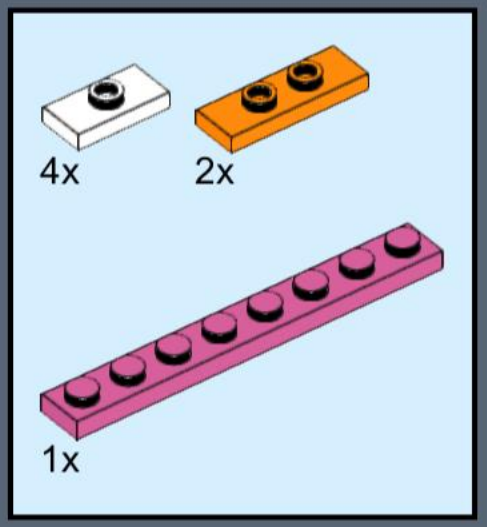

56

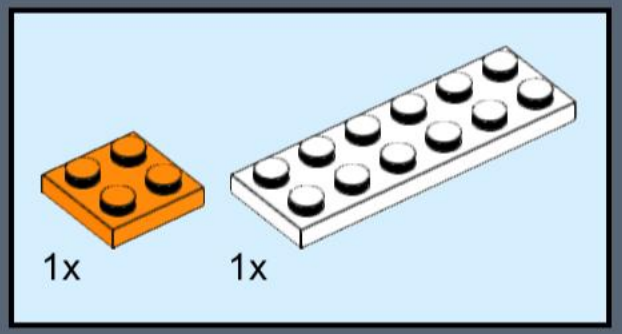

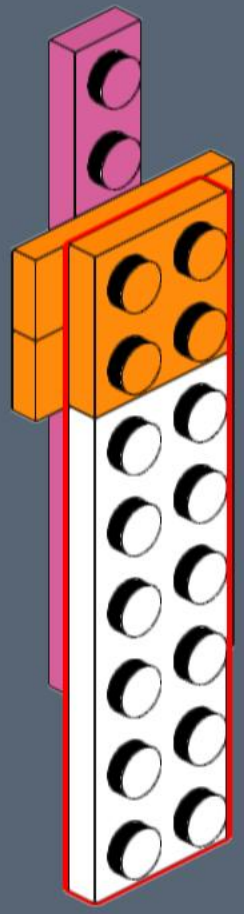

57

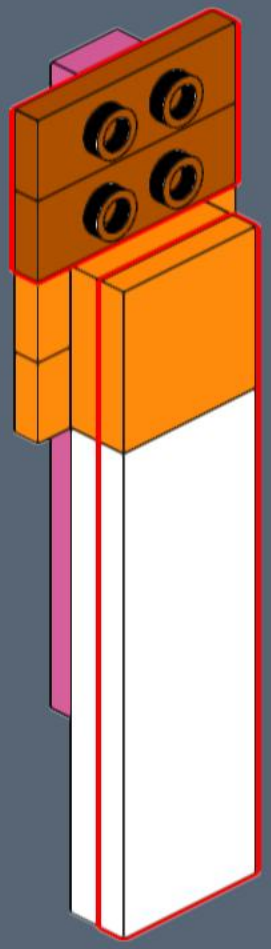

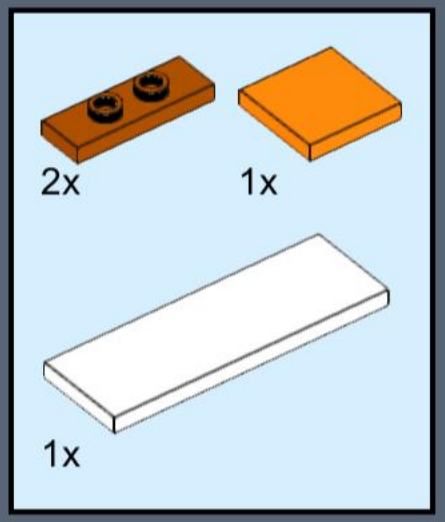

58

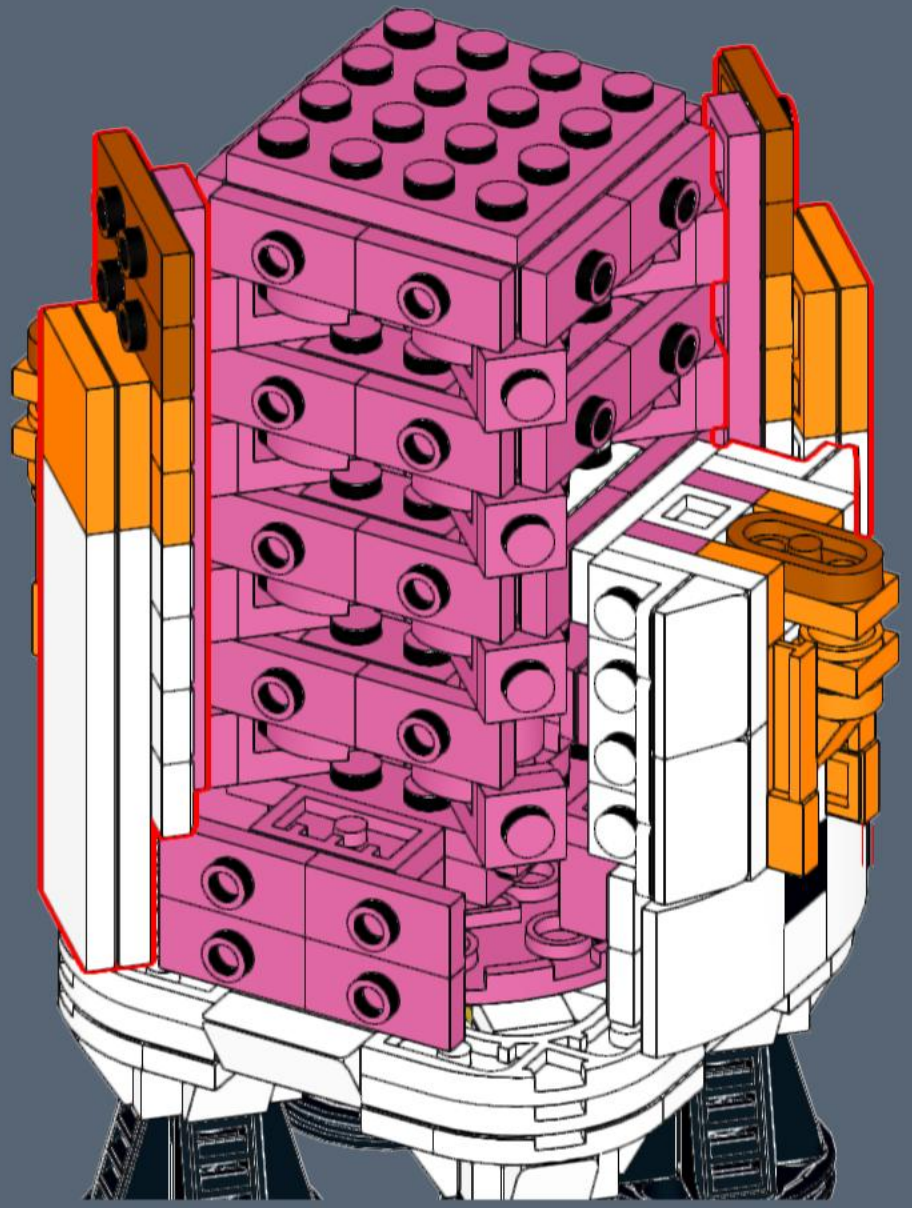

59

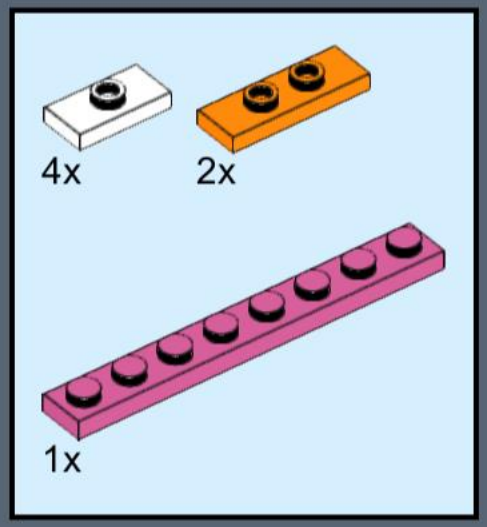

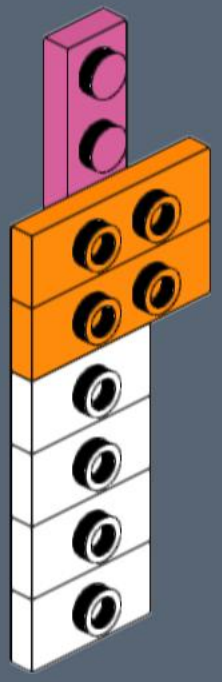

2x

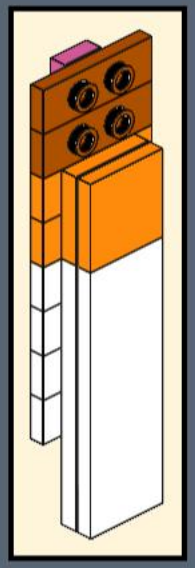

60

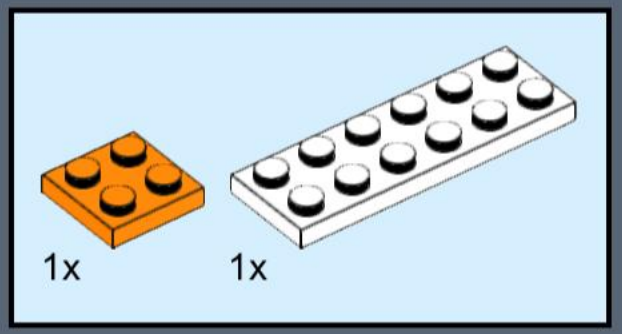

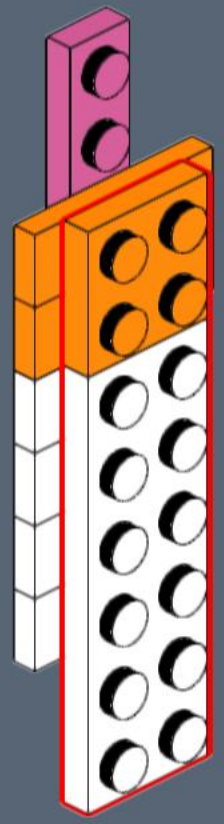

61

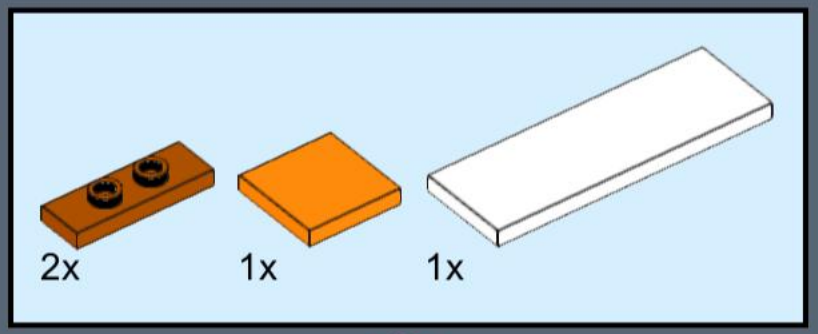

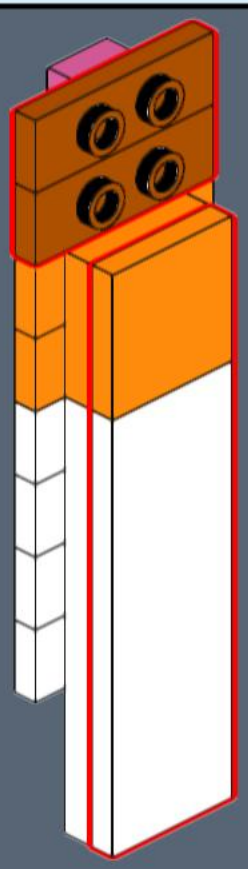

62

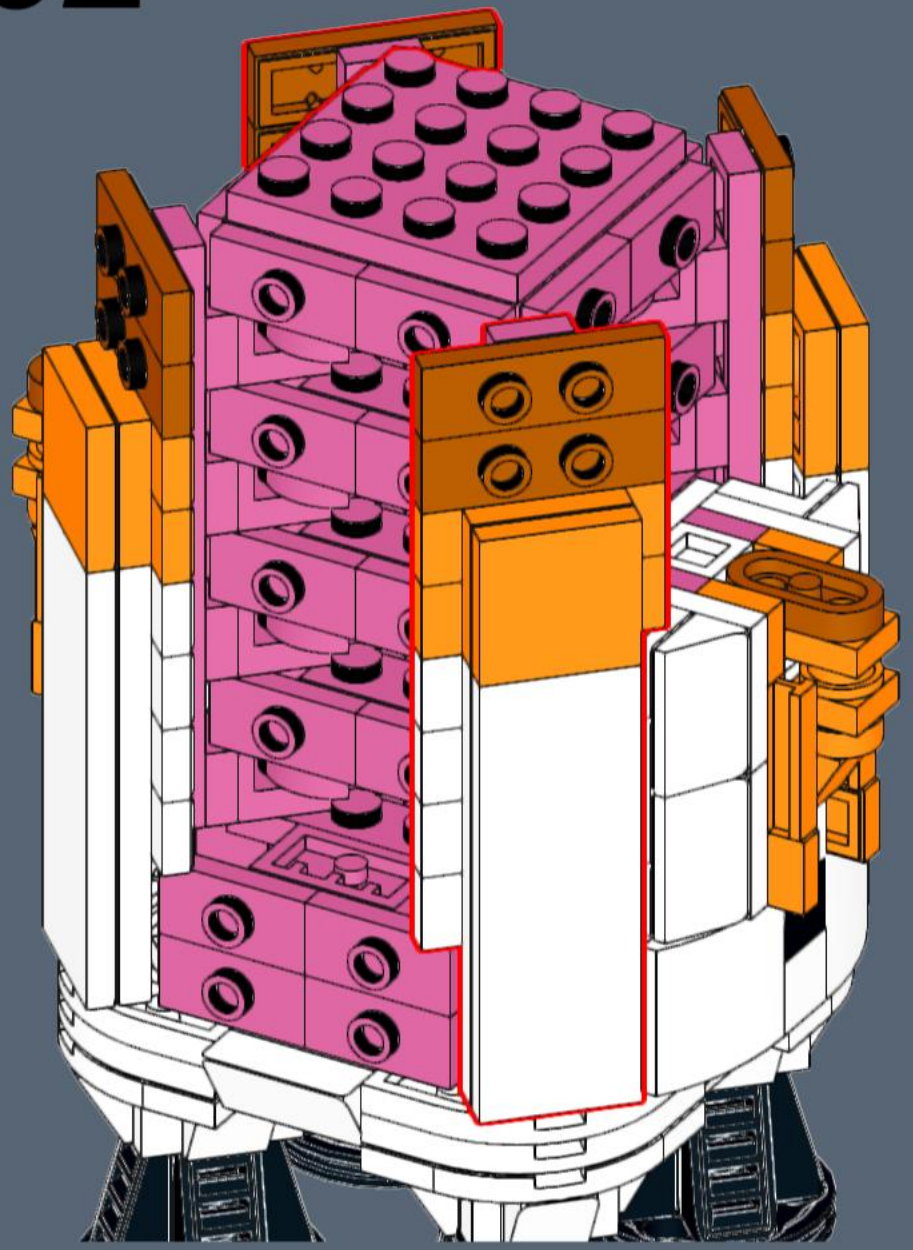

63

2x



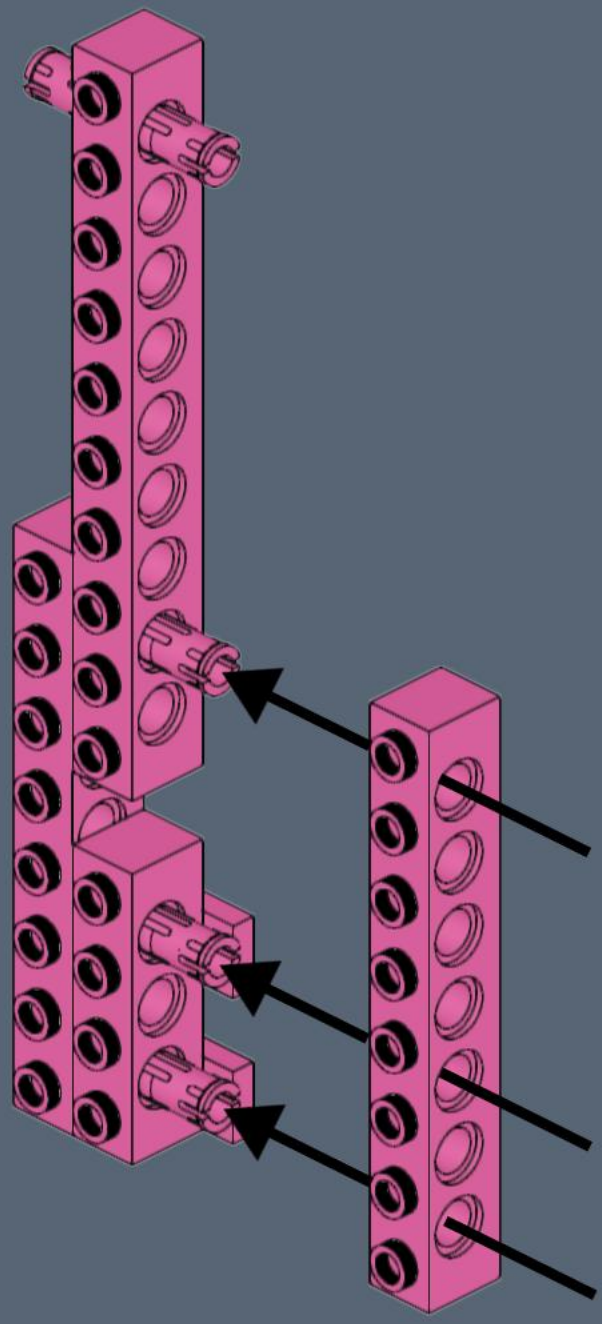

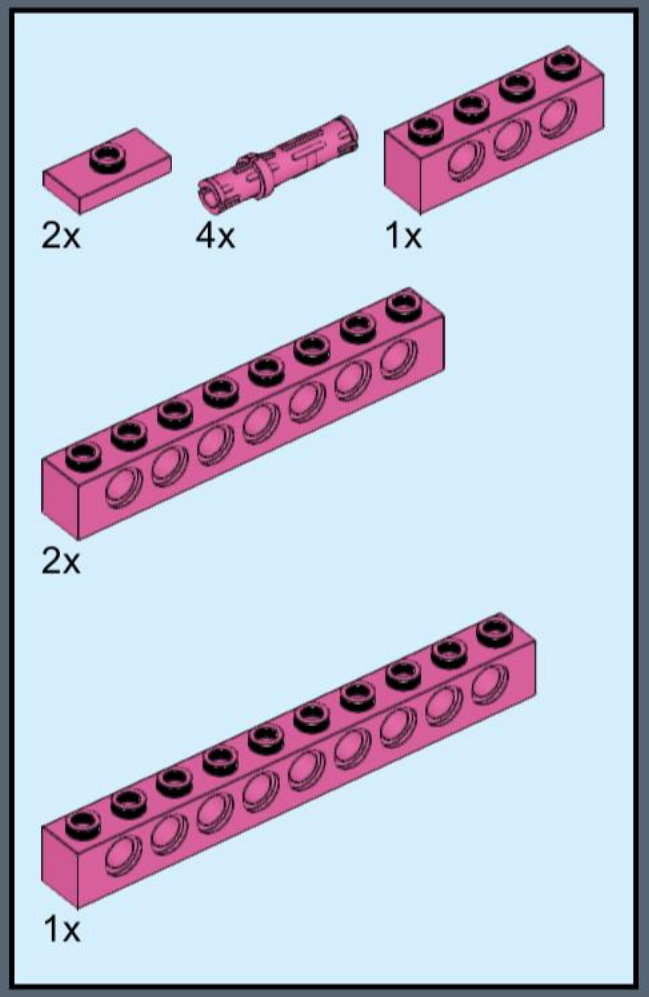

64

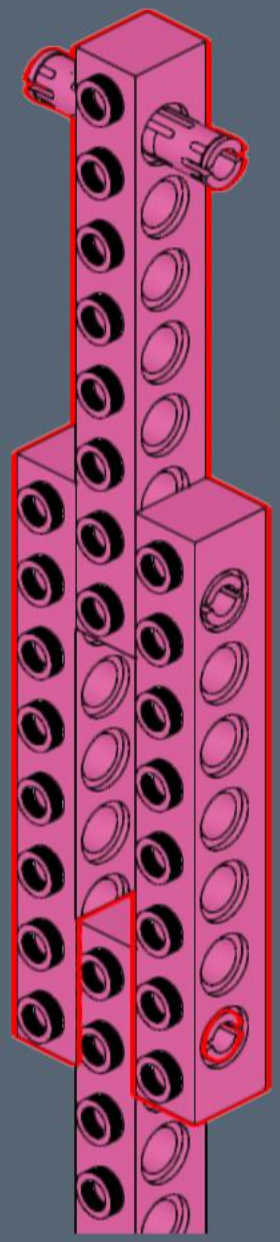

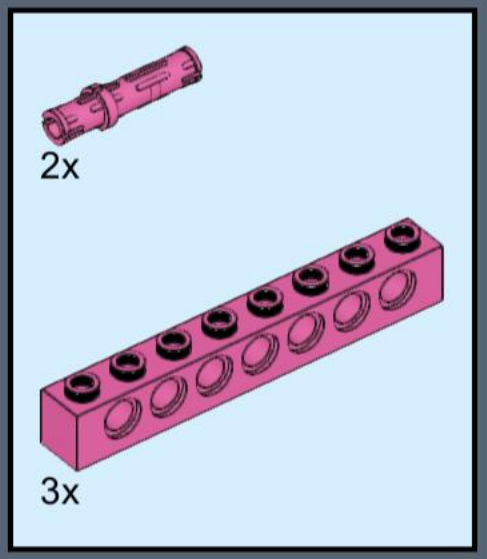

65

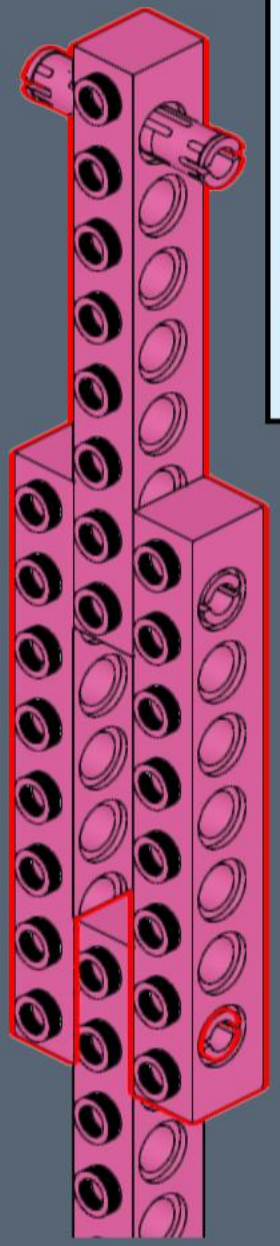

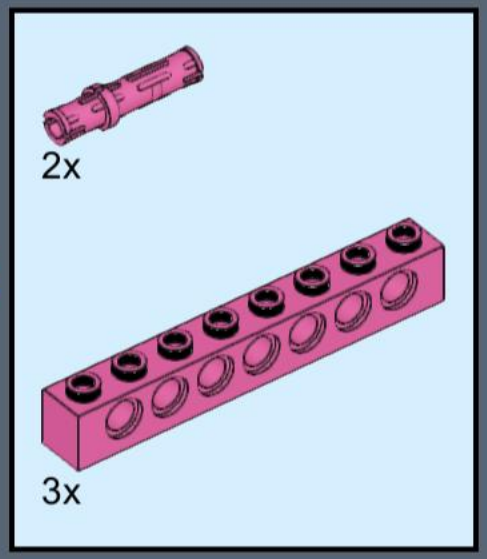

66

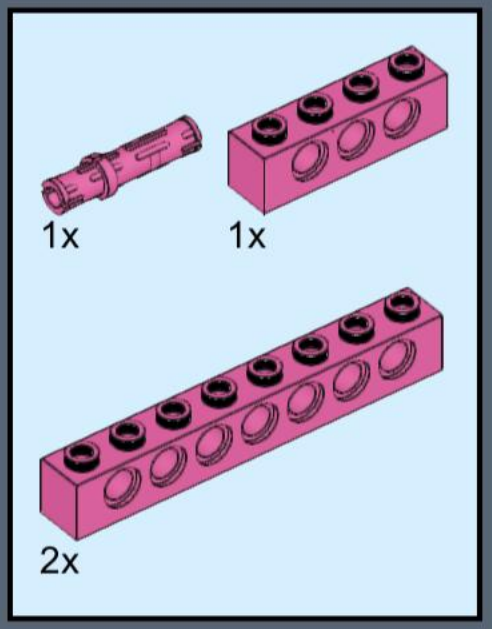

67

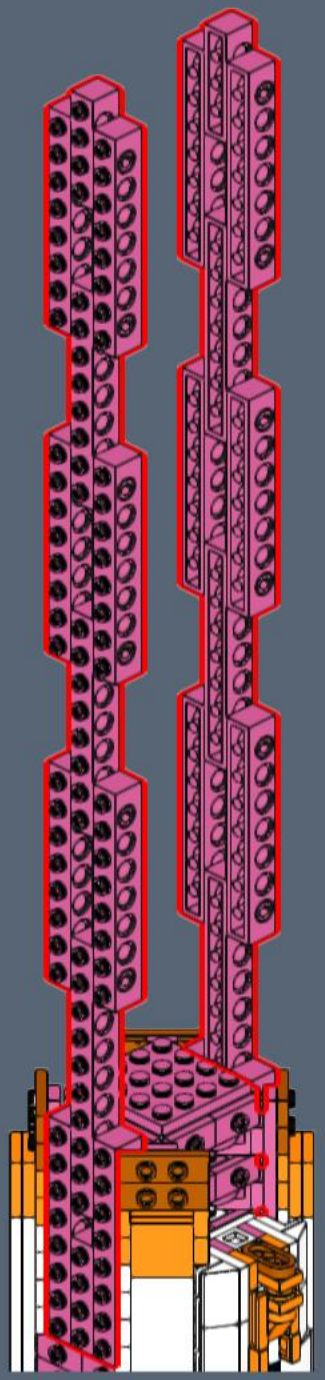

68

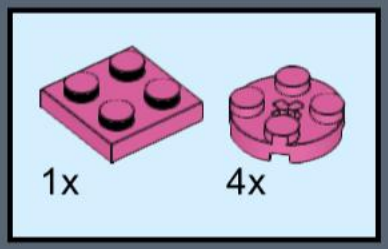

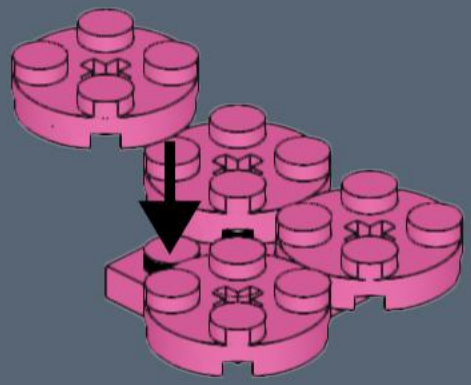

2x

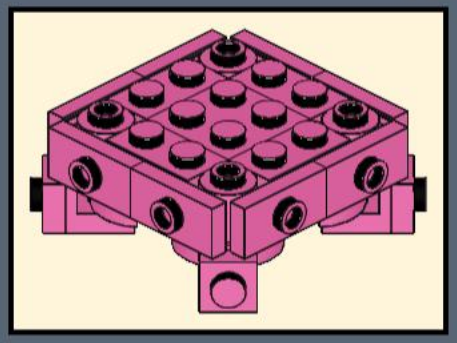

69

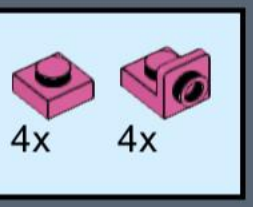

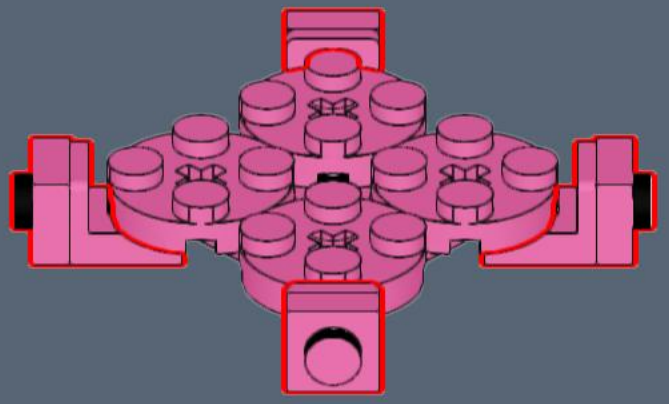

70

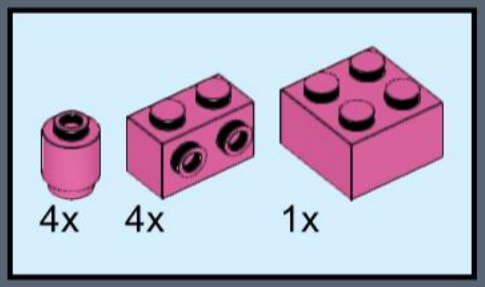

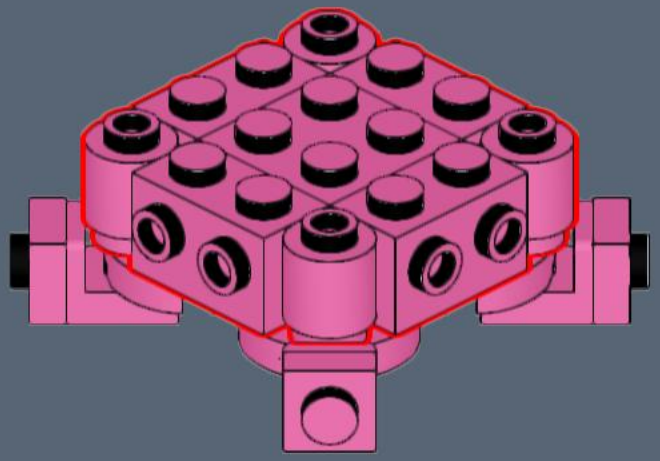

71



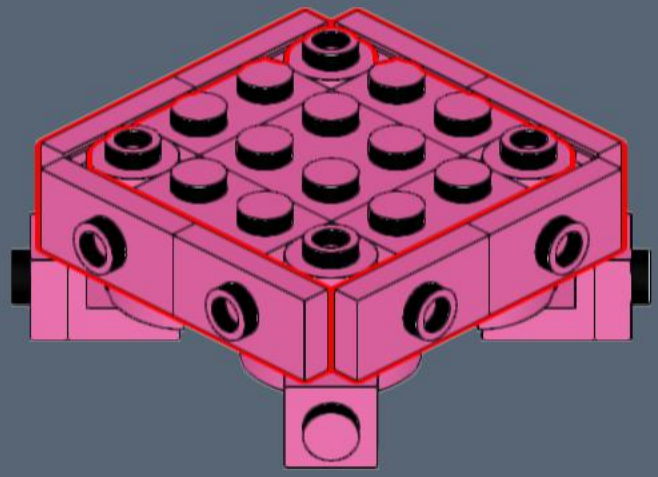

72

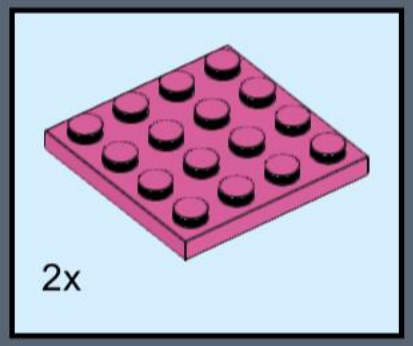

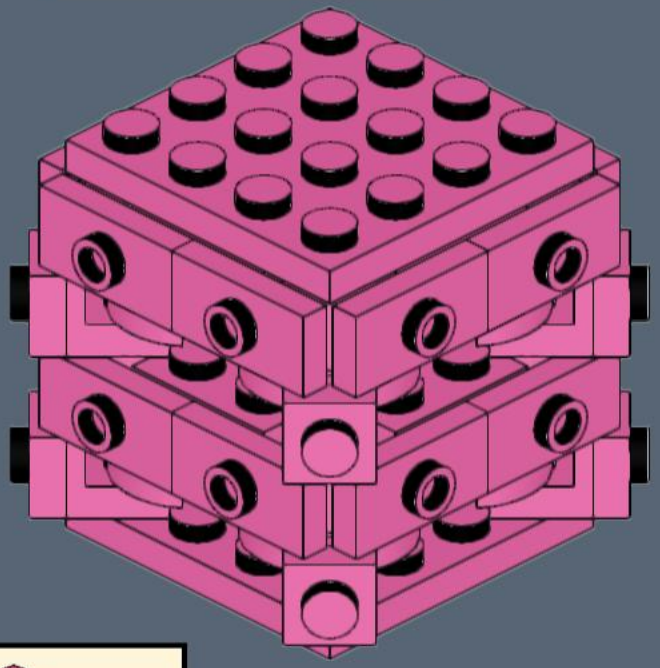

2x

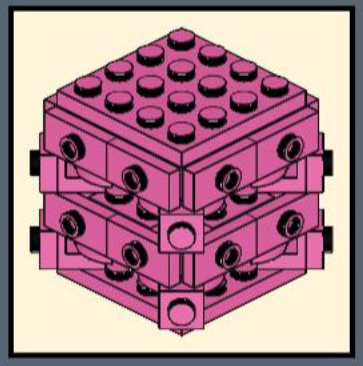

73

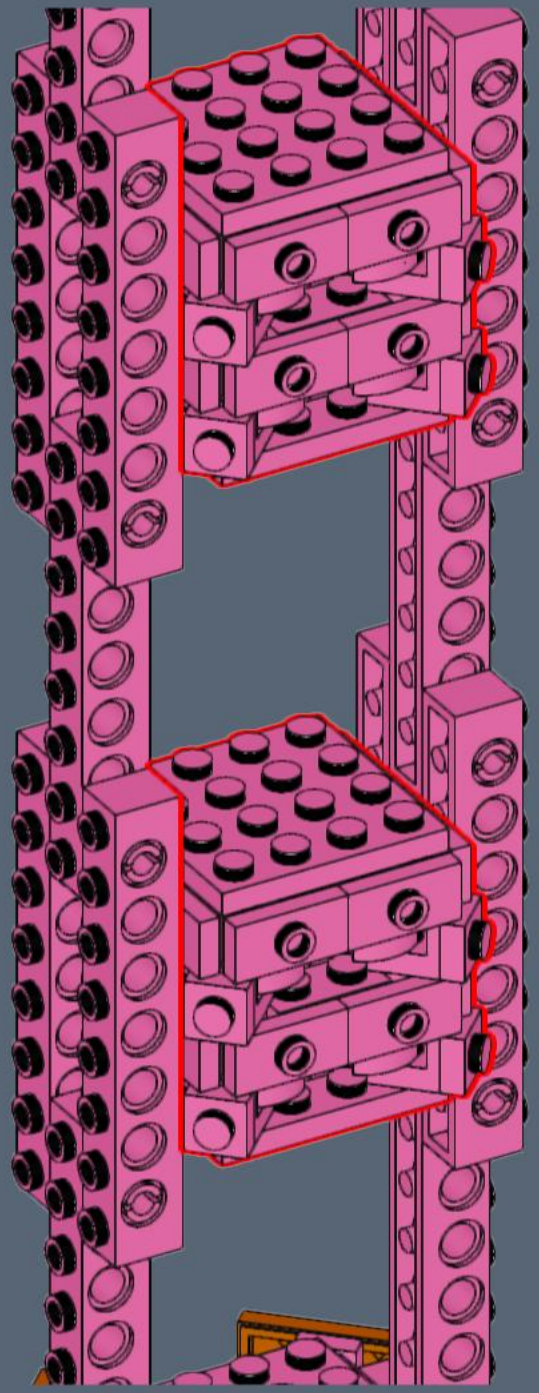

74

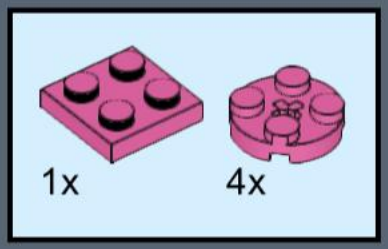

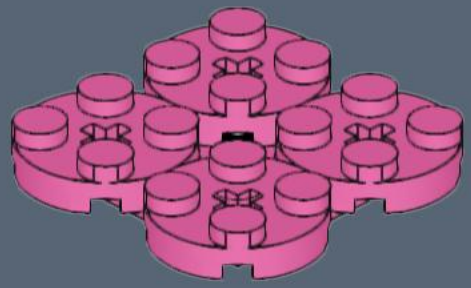

2x

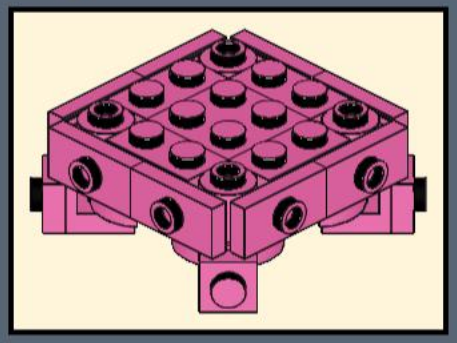

75

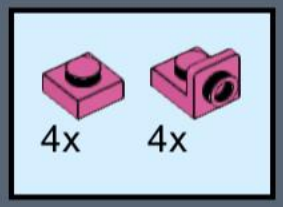

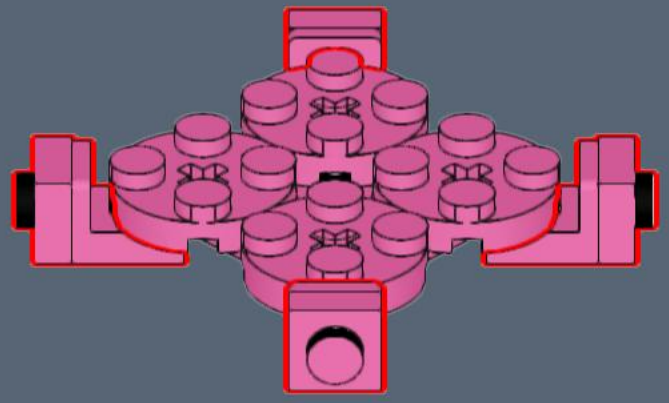

76

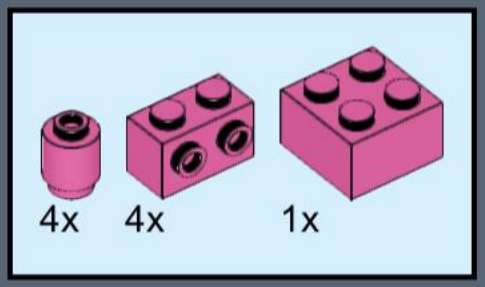

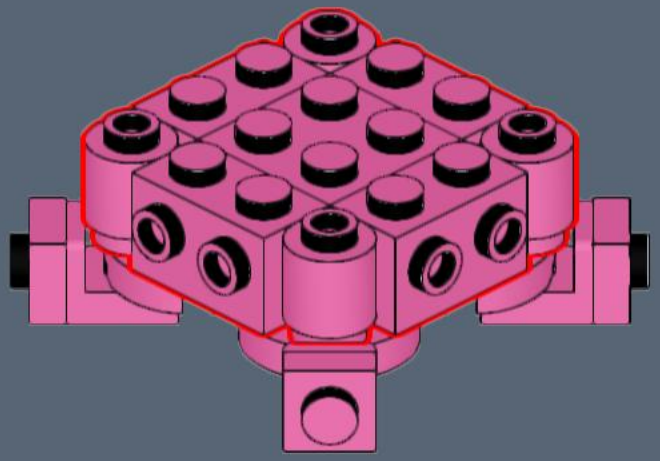

77



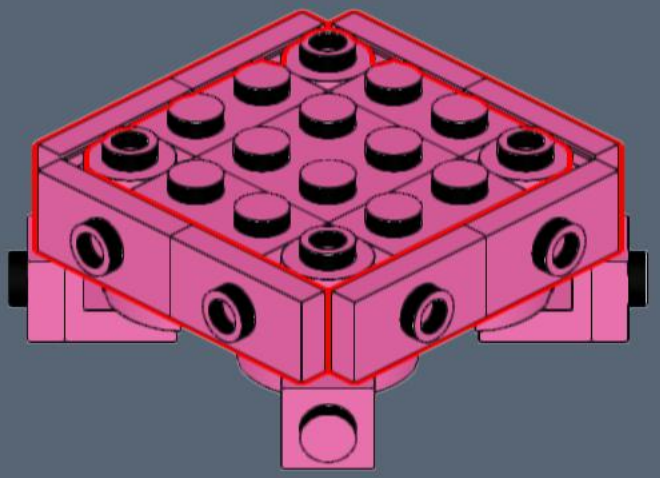

78

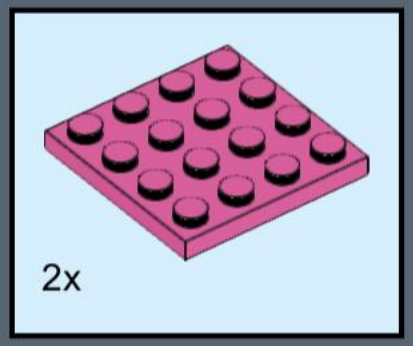

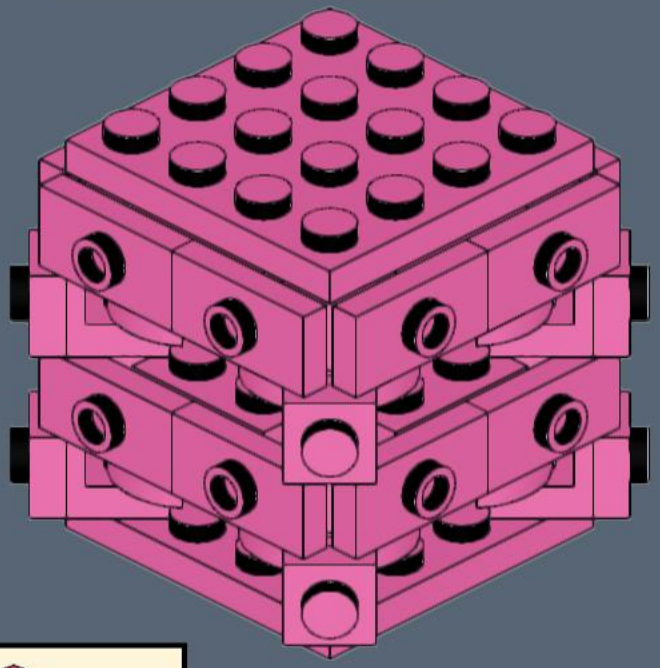

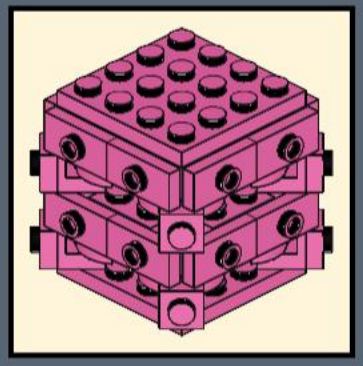

79

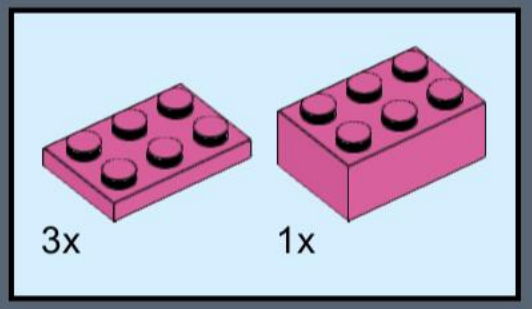

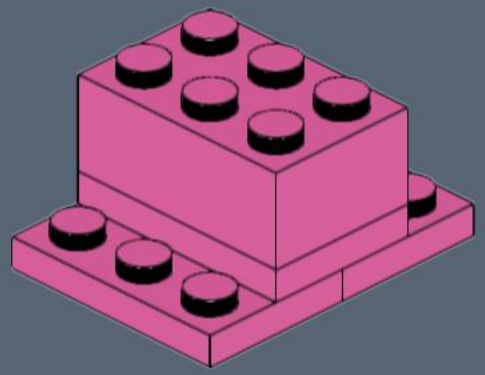

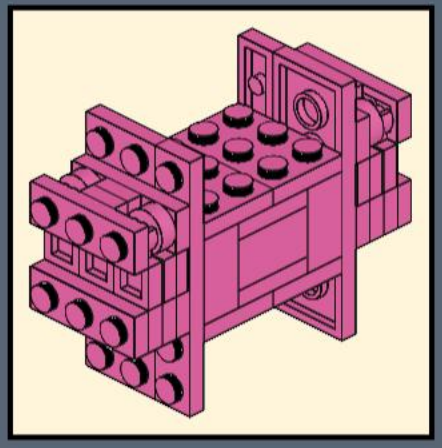

80

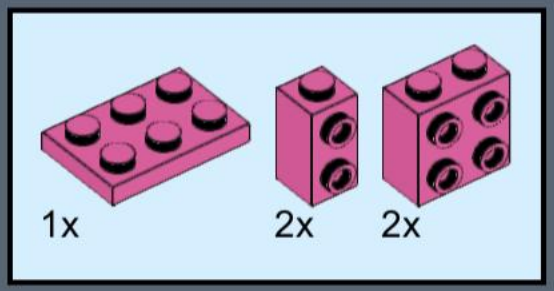

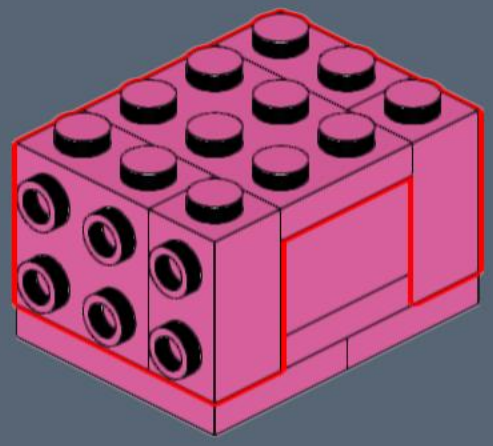

81

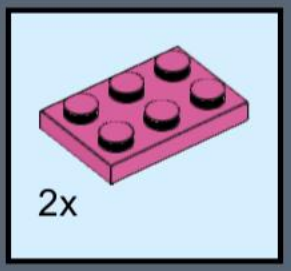

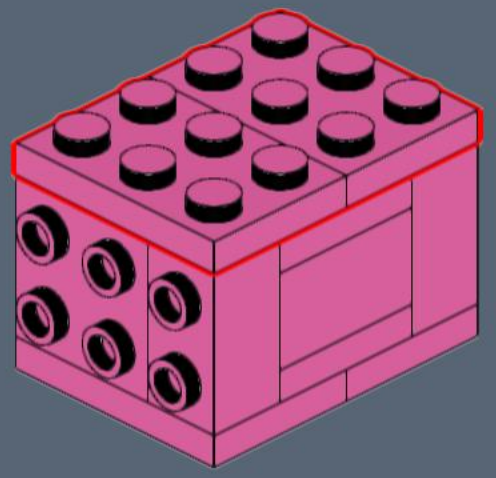

82

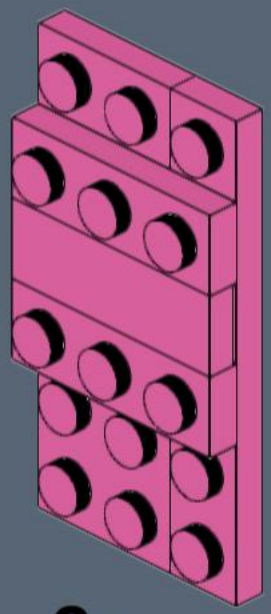

2x

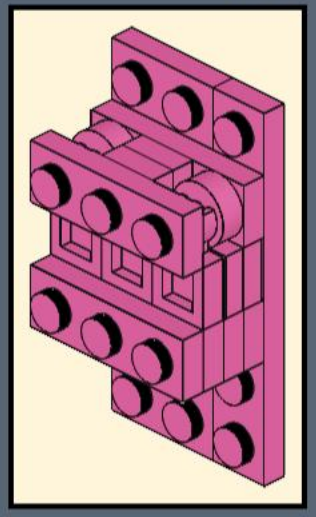

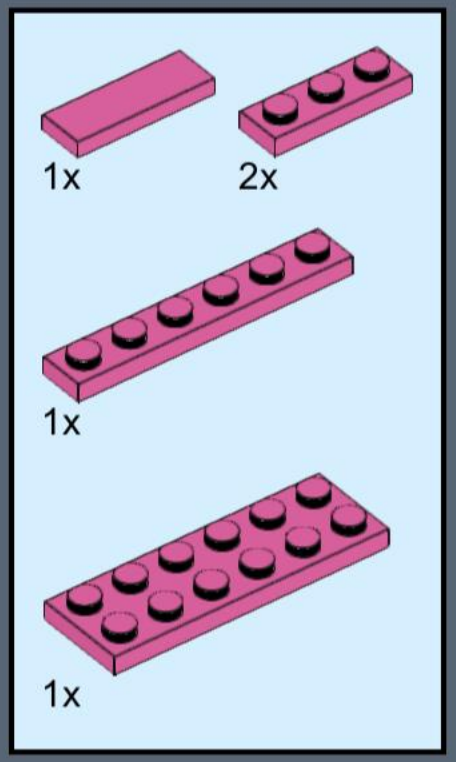

83

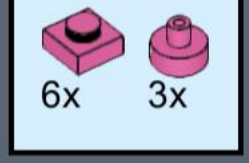

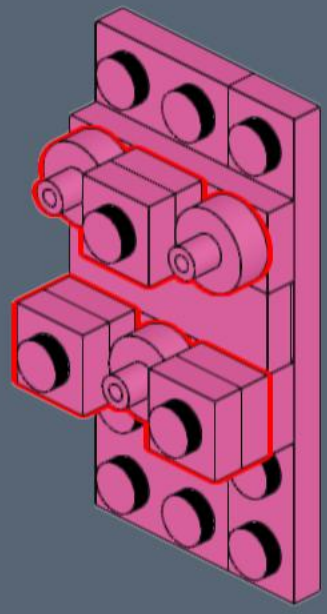

84

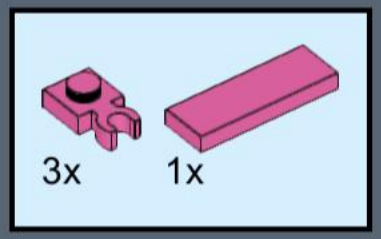

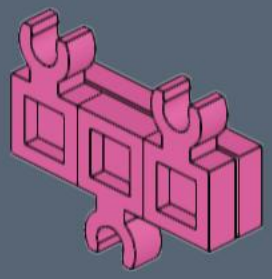

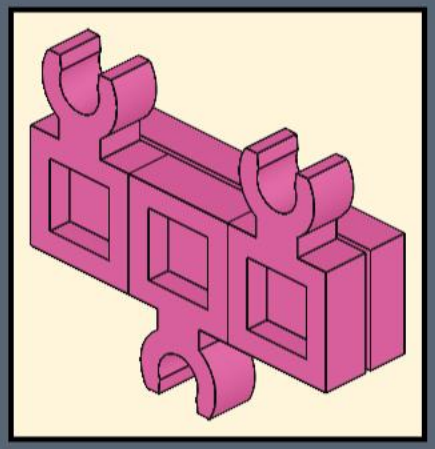

85

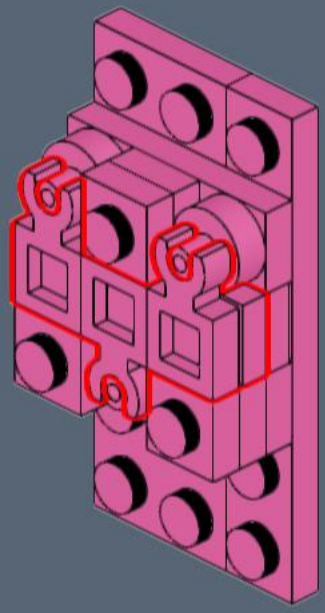

86

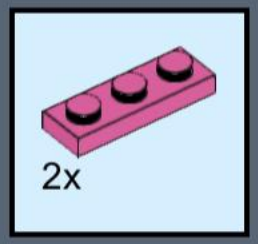

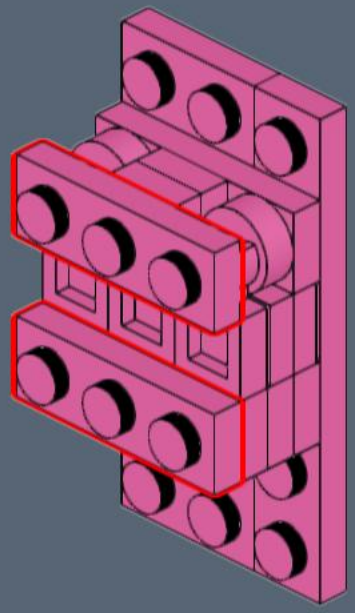

87

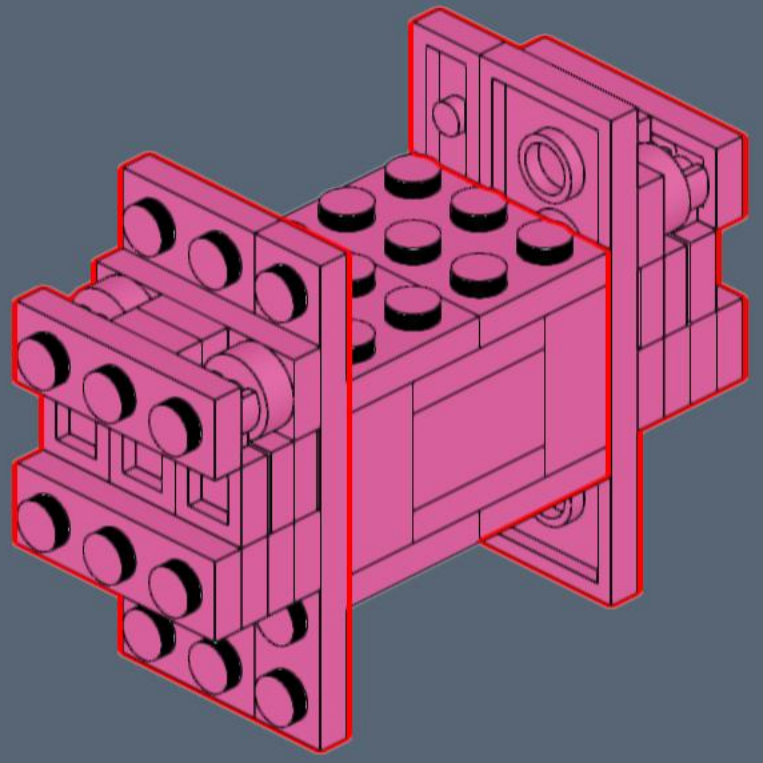

88

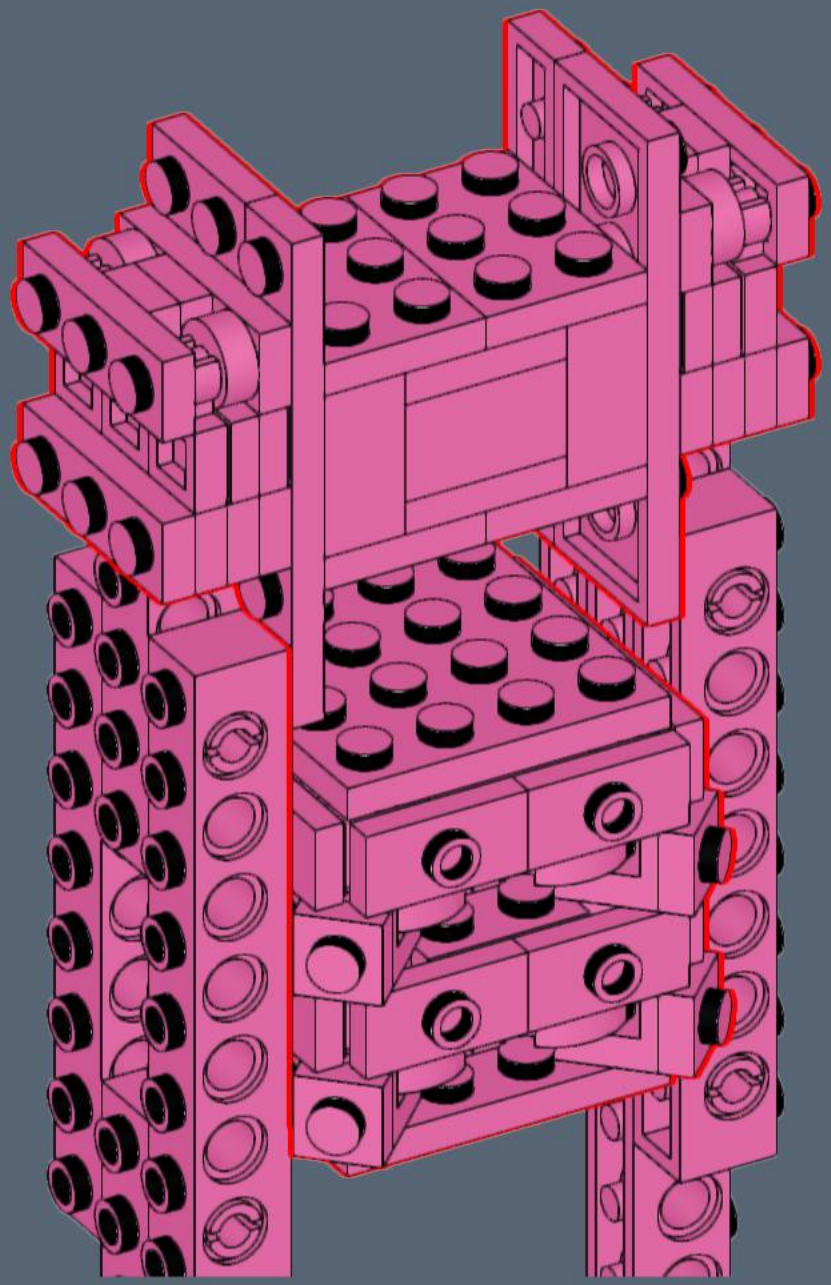

89

2x



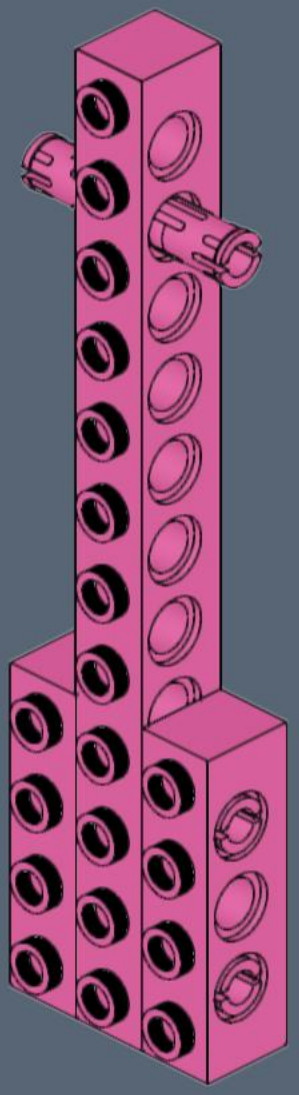

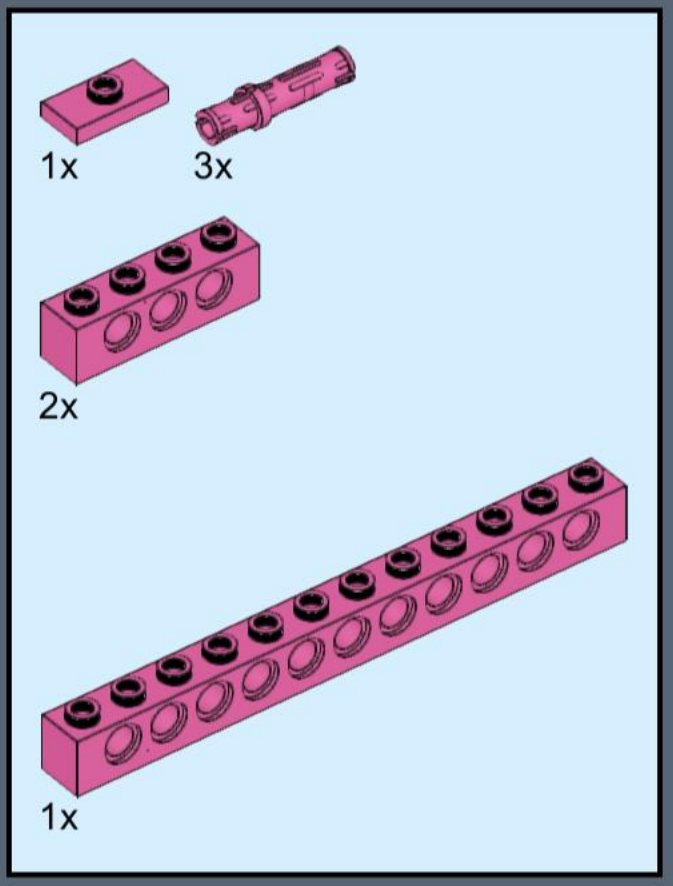

90

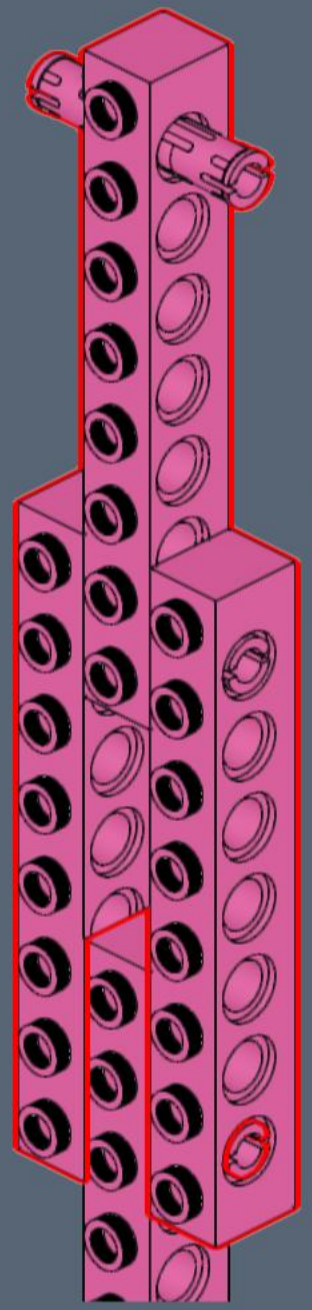

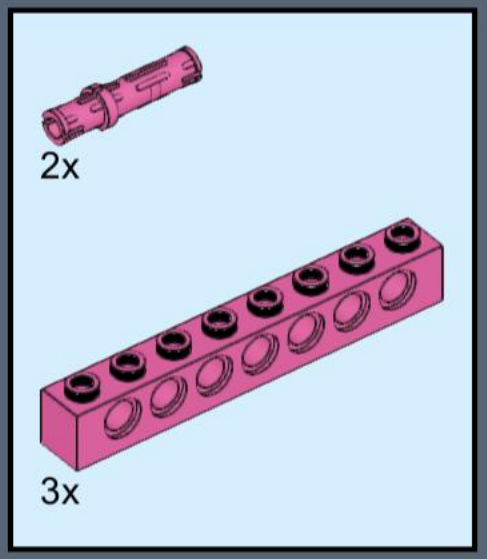

91

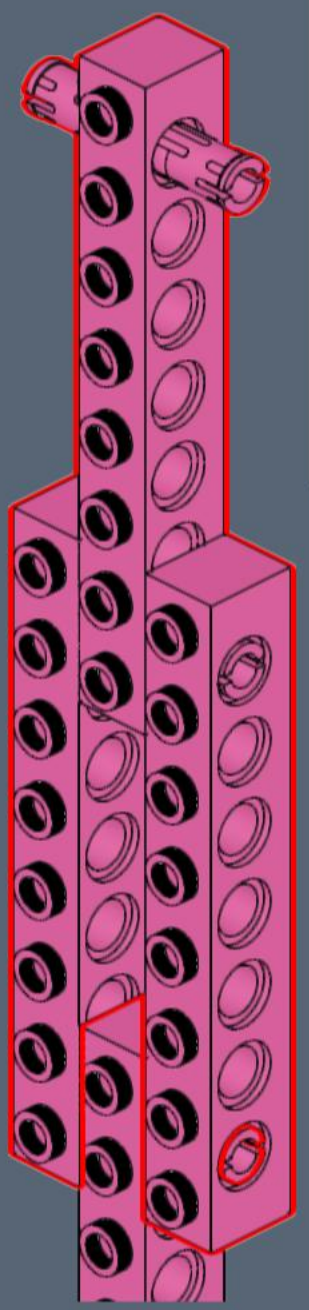

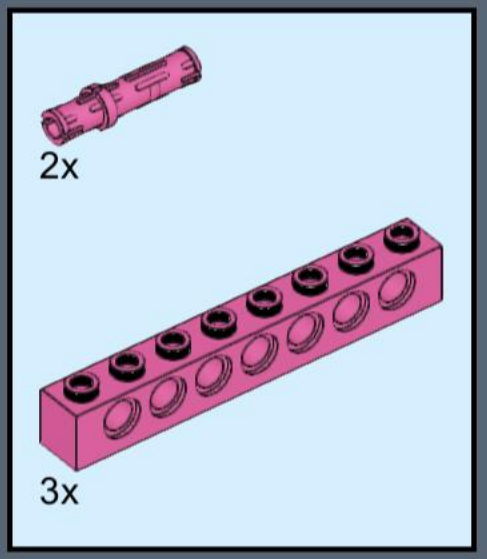

92

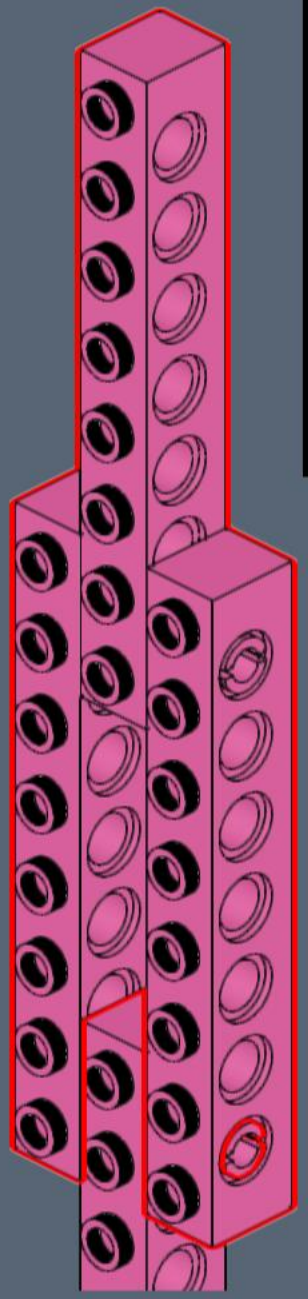

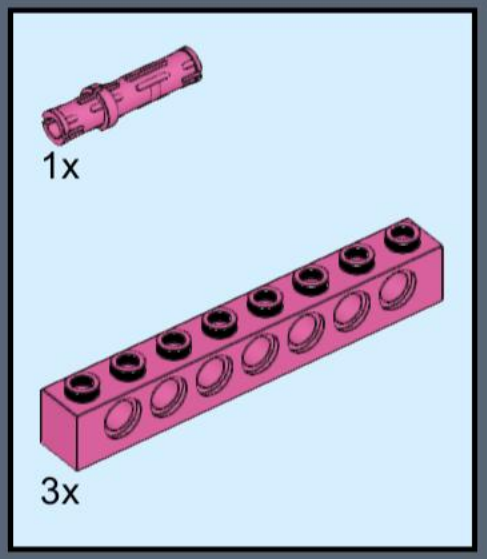

93

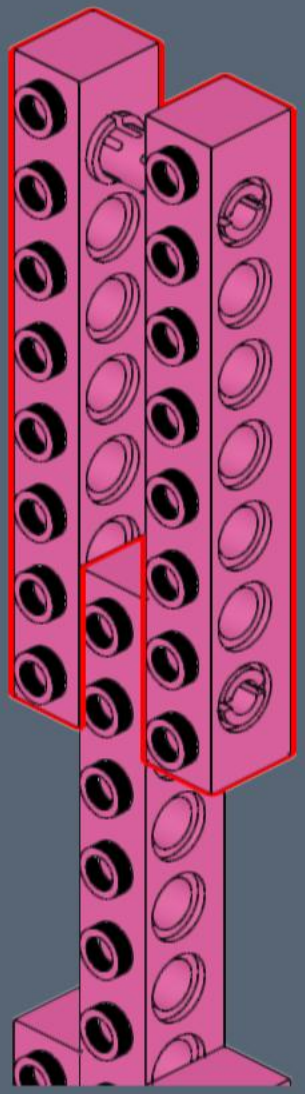

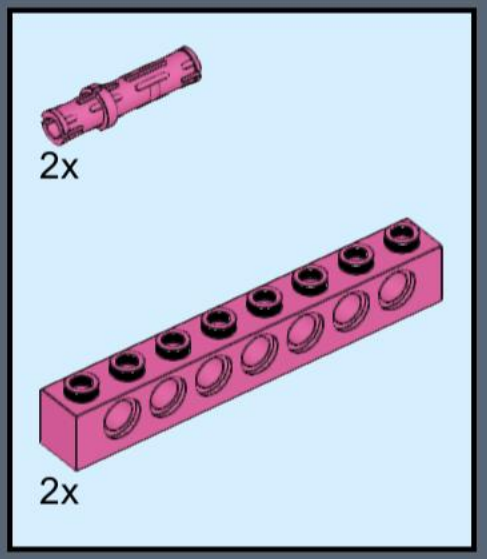

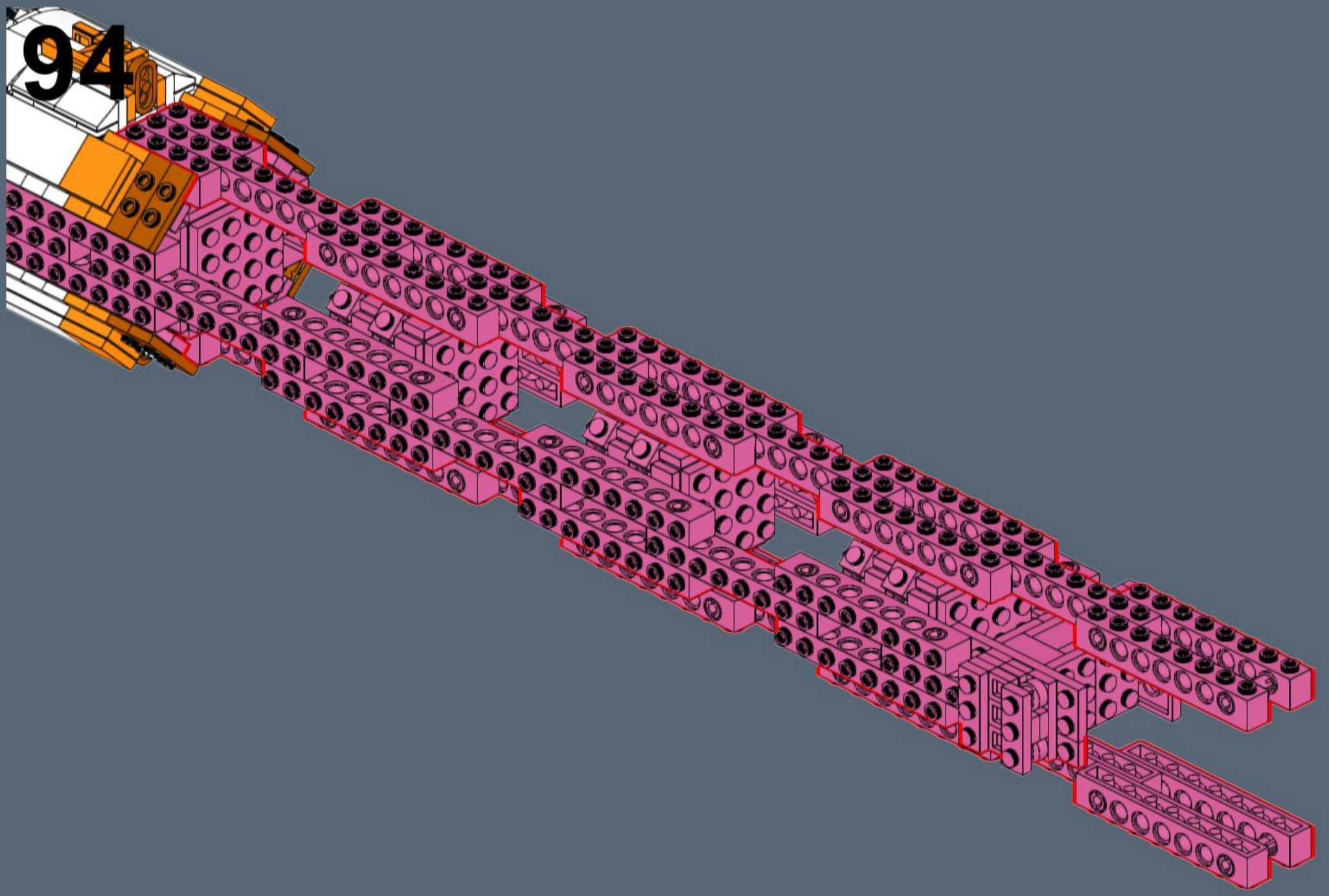
94

95

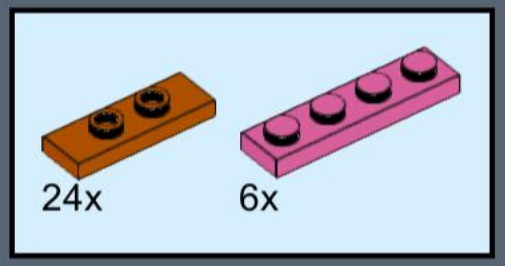



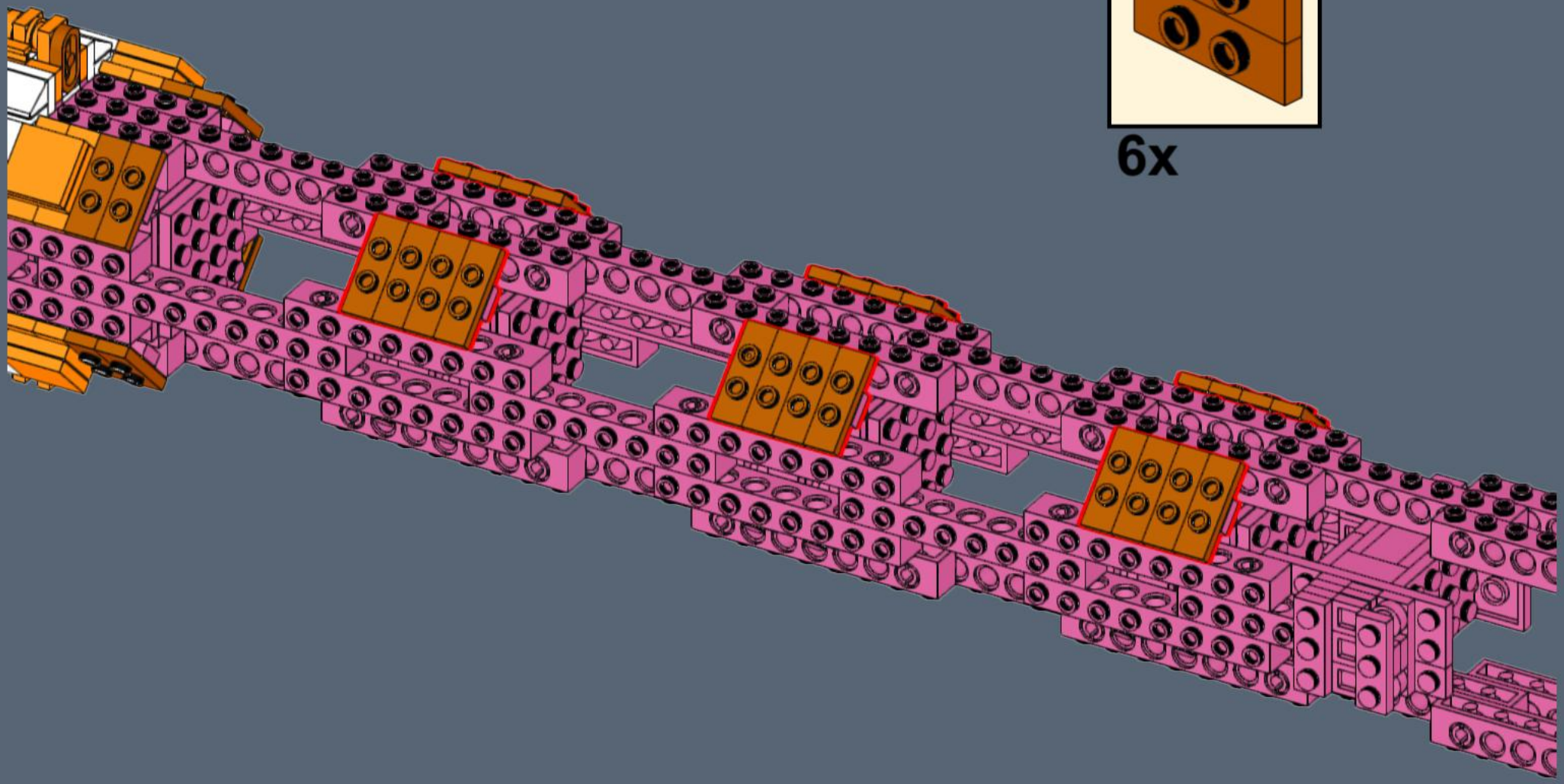

96

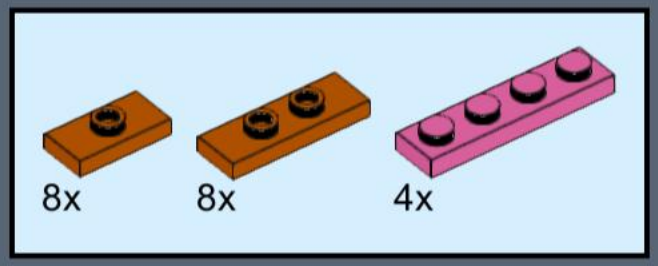

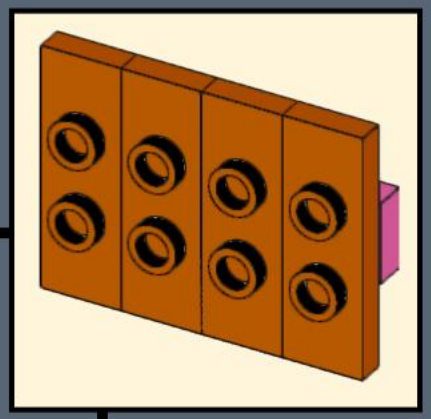

2x

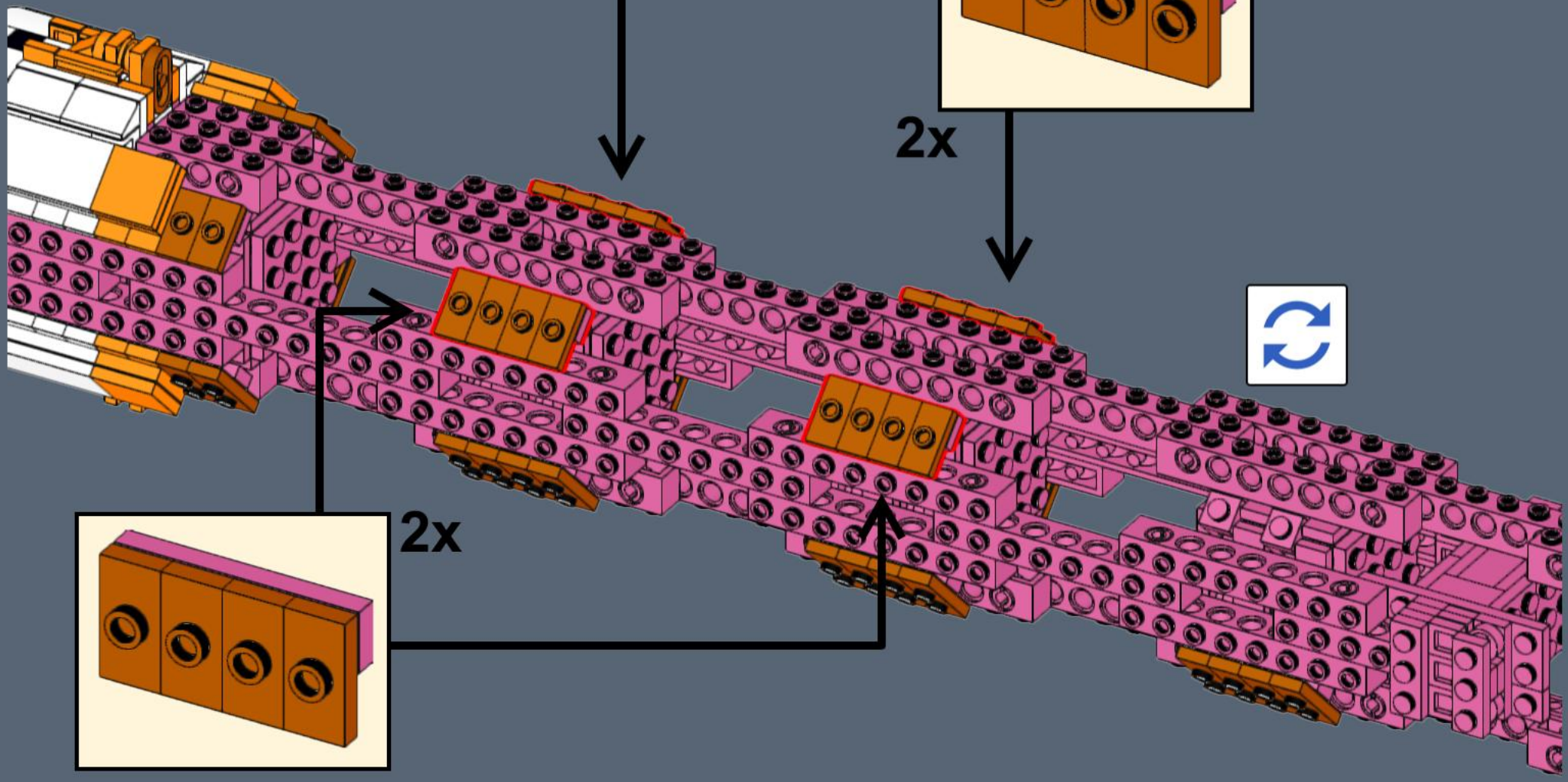

2x

97



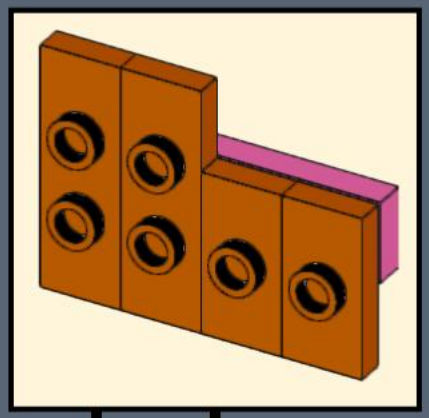

2x

98



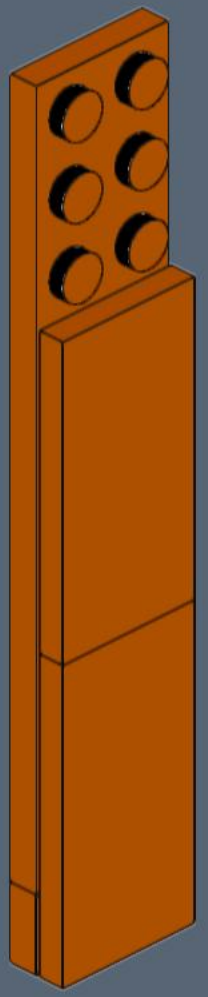

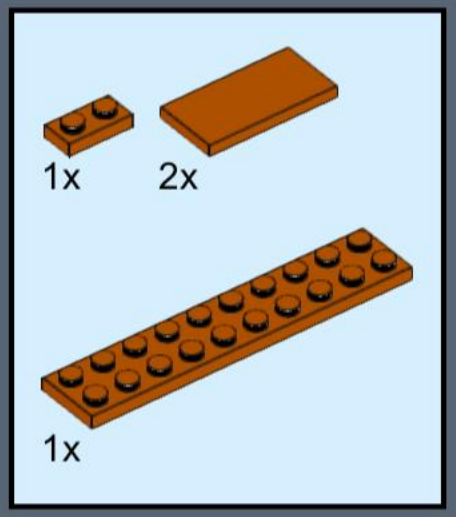

99

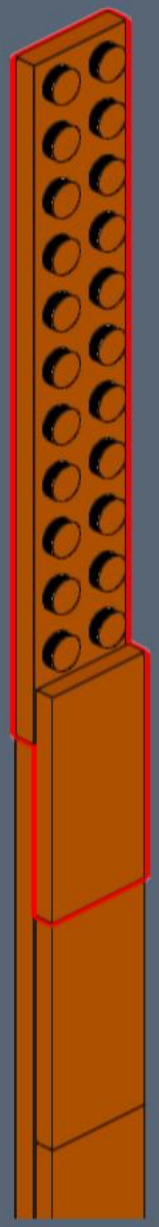

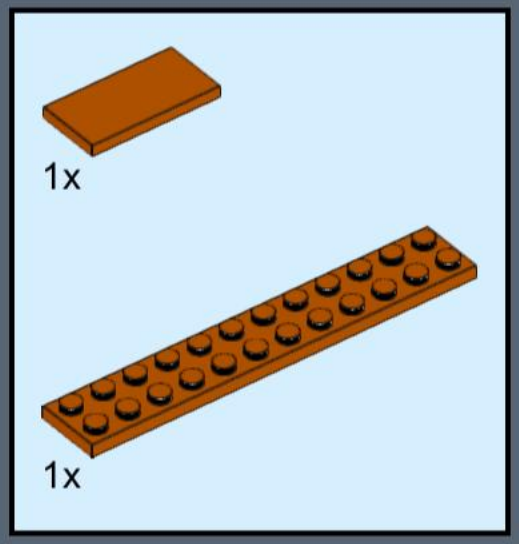

100



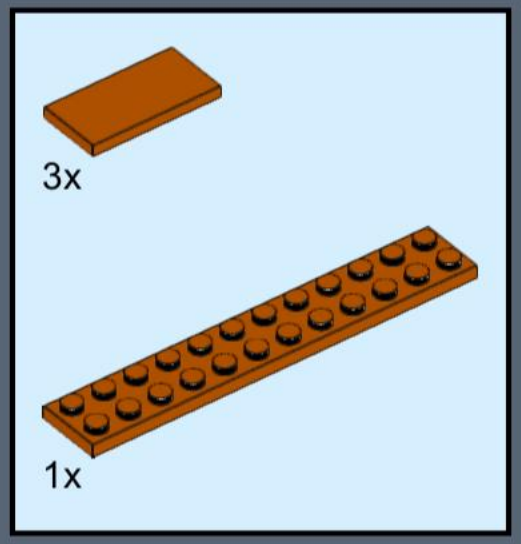

101

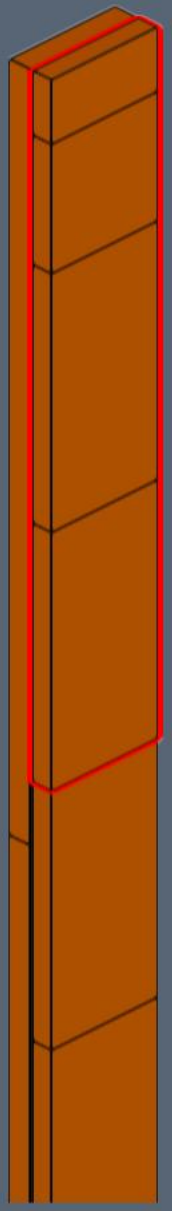

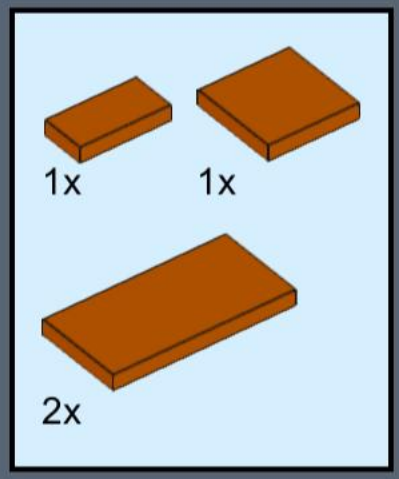

102

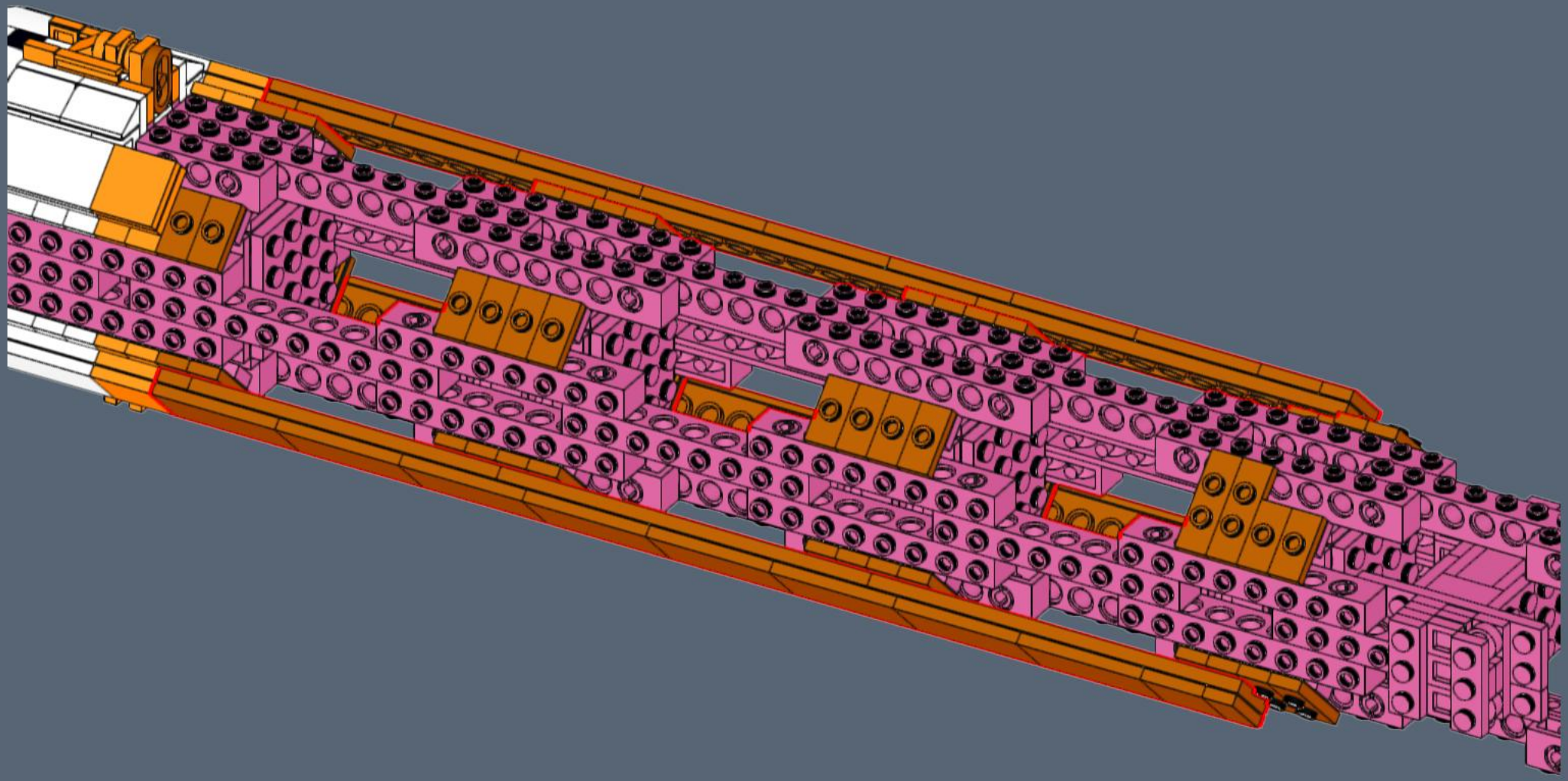

103

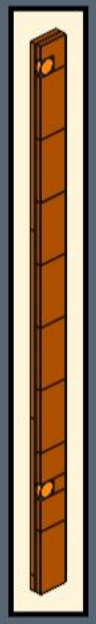

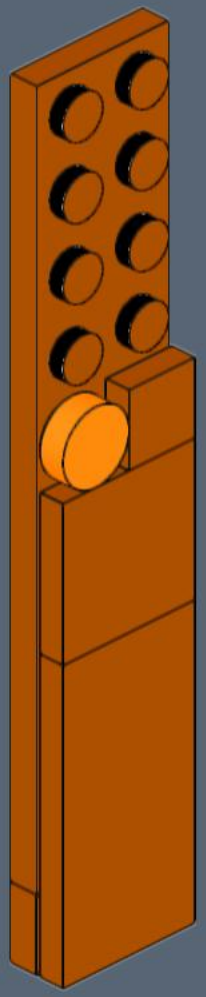

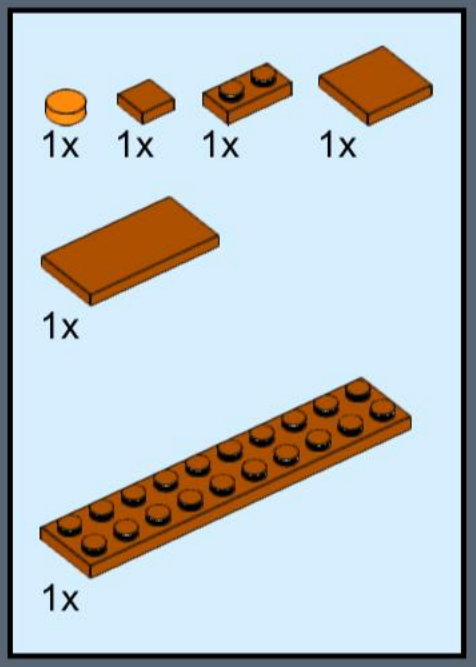

104

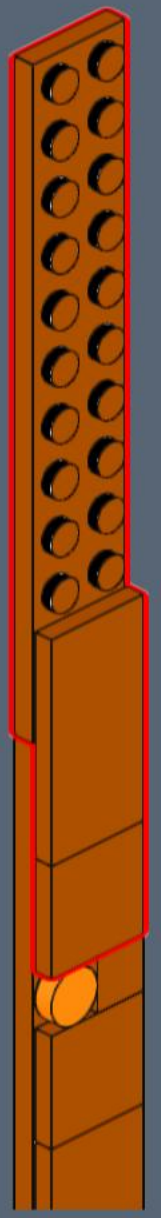

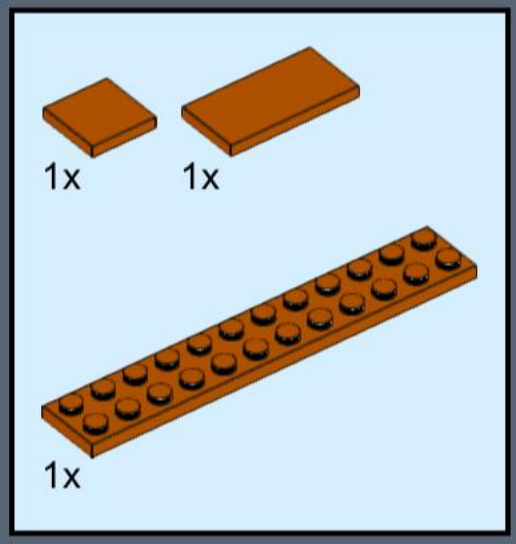

105

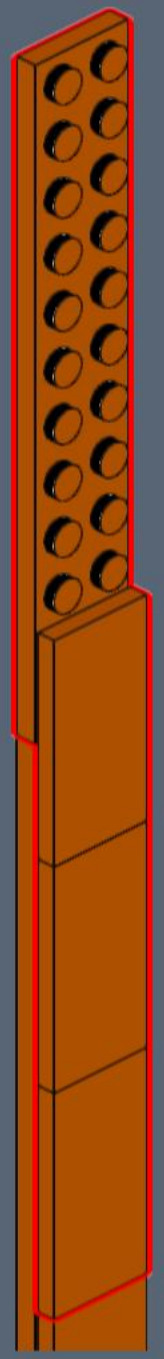

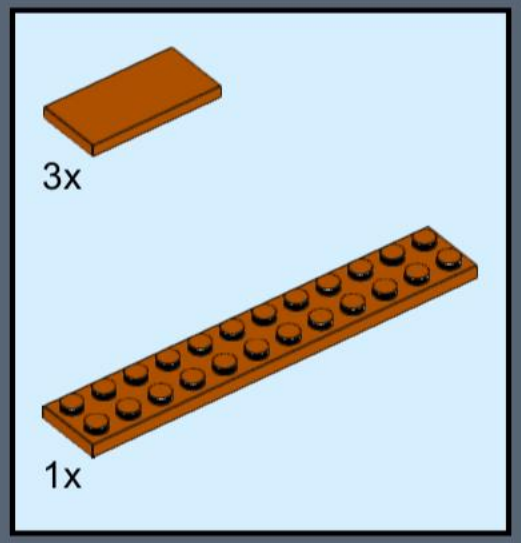

106

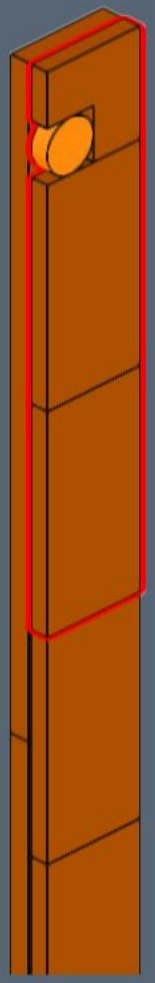

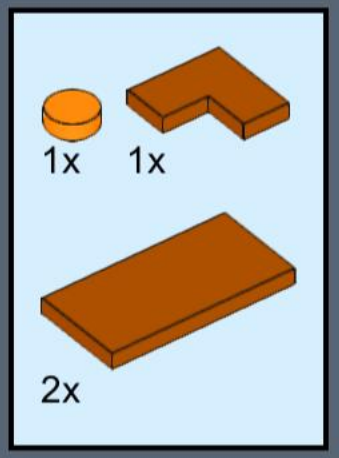

107

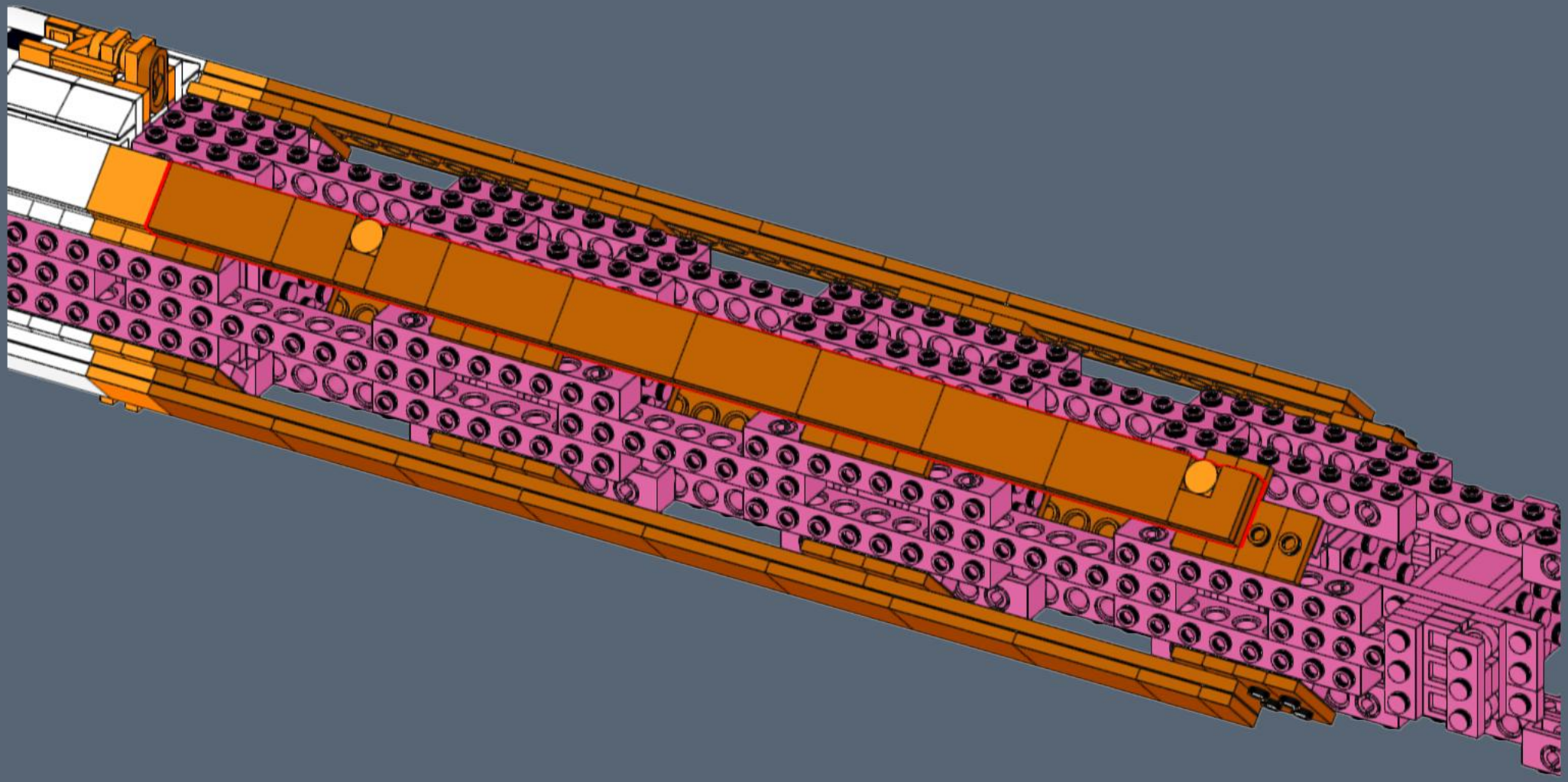

108

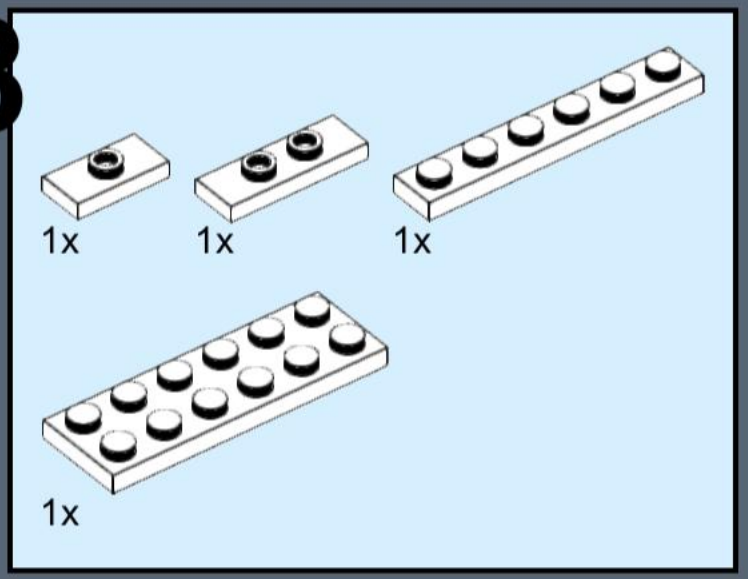

2x

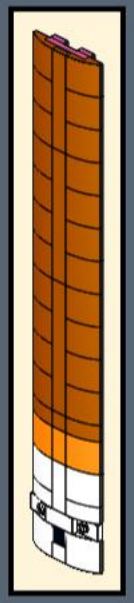

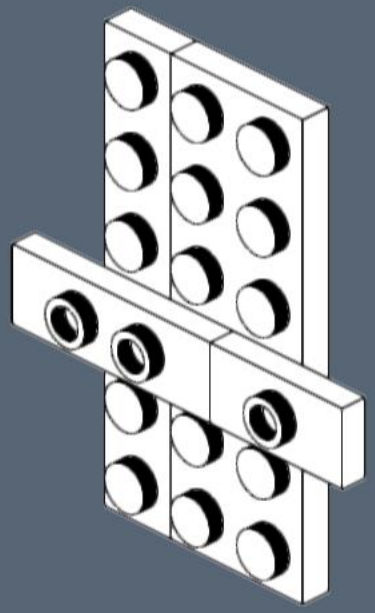

109

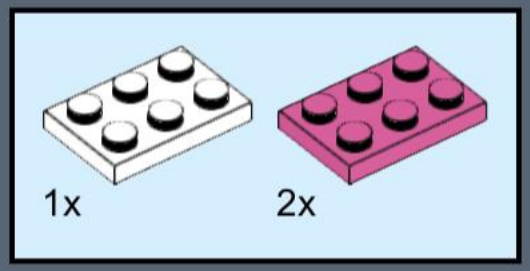

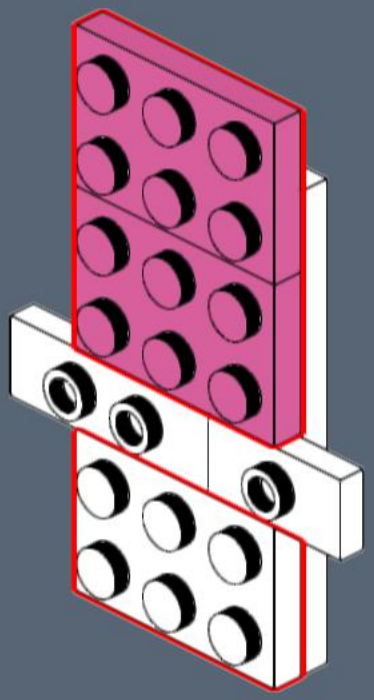

110

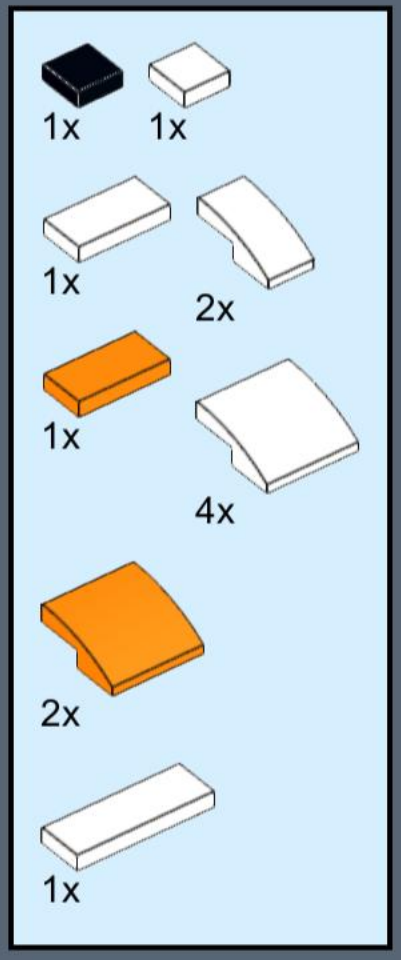

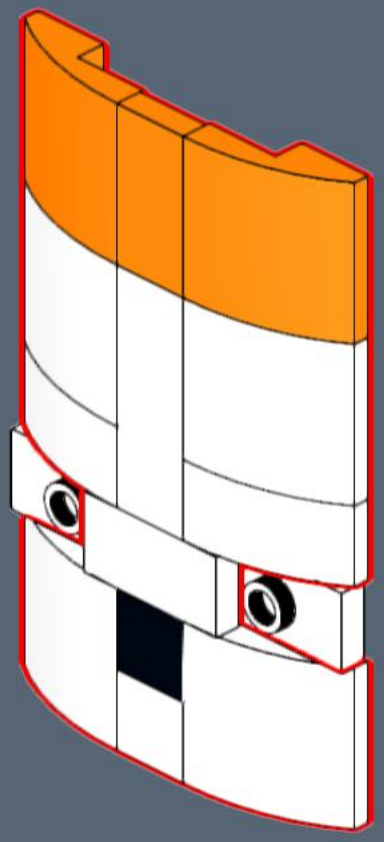

111

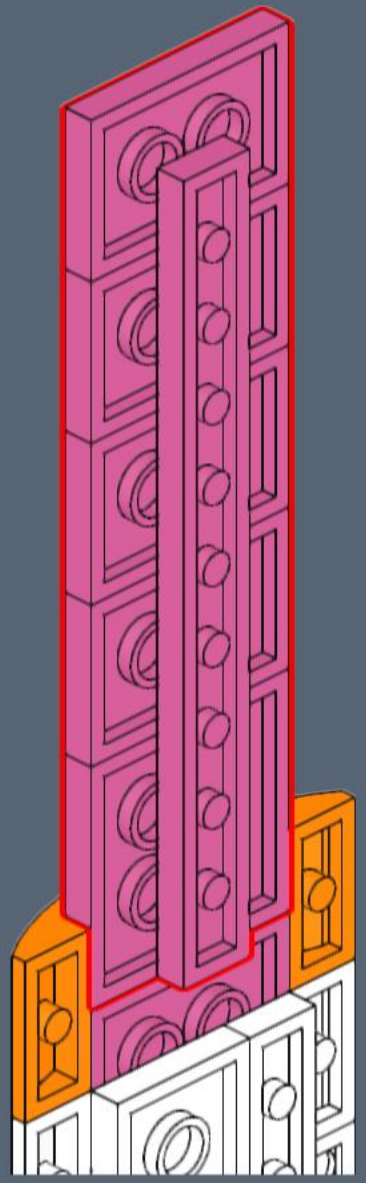

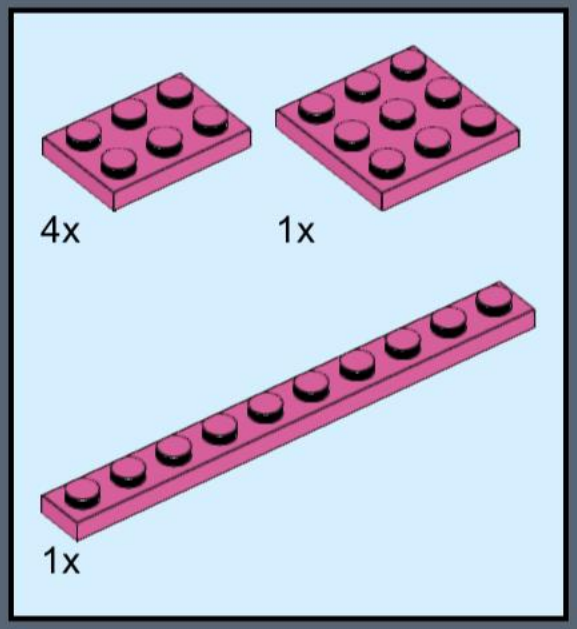

112

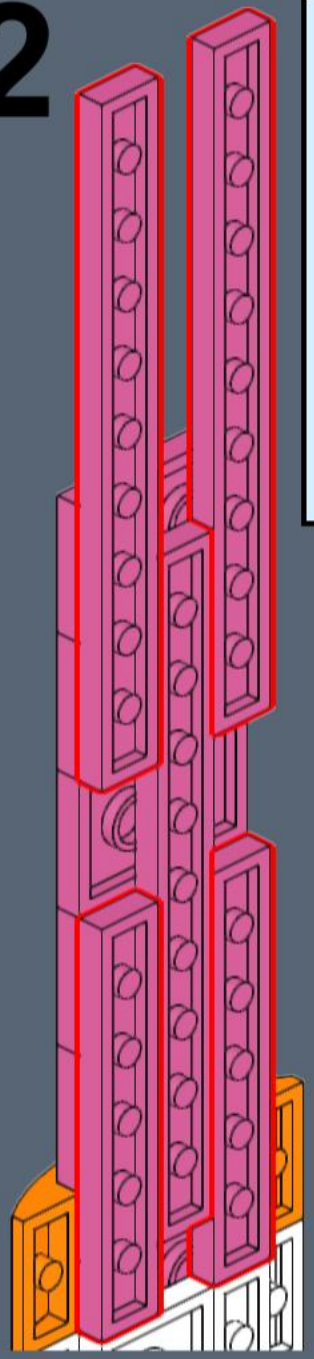

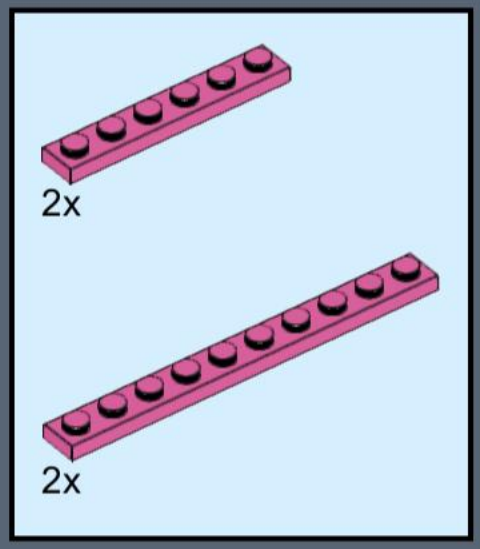

113

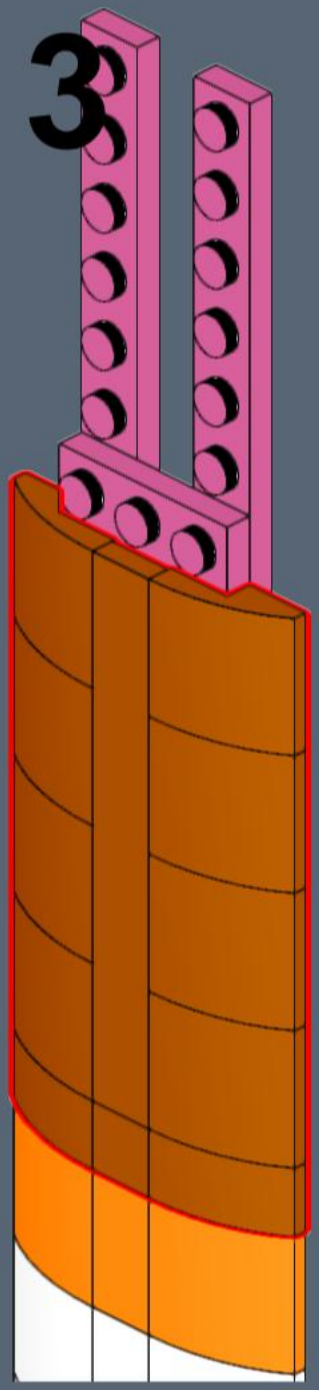

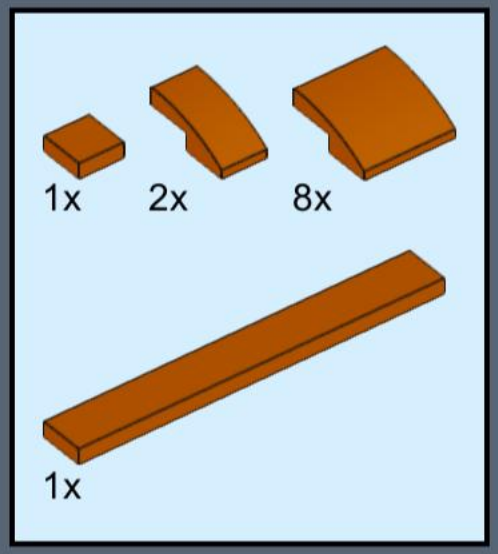

114

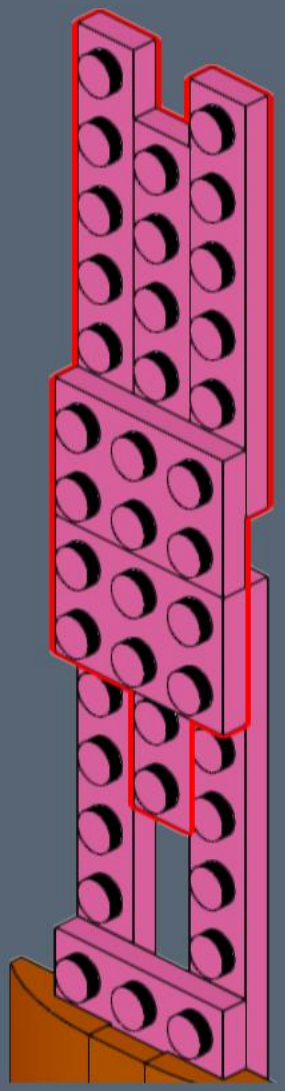

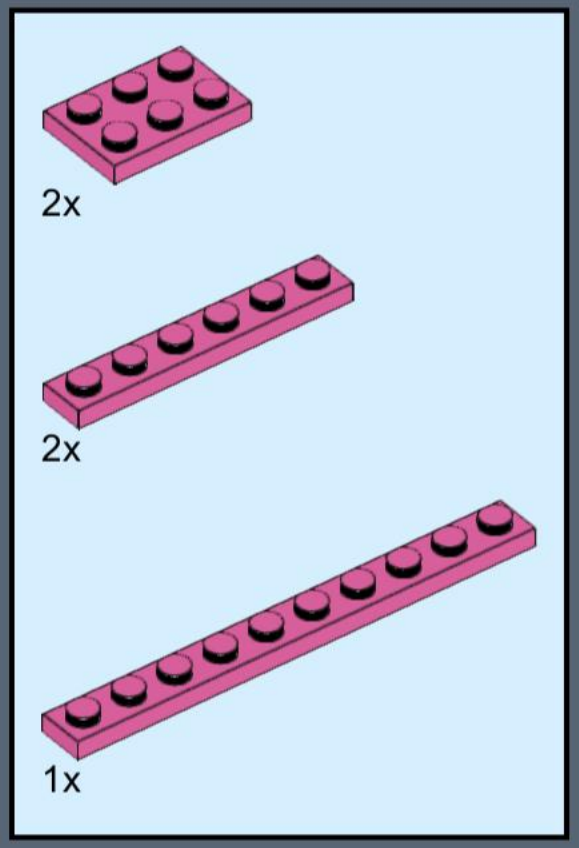

115

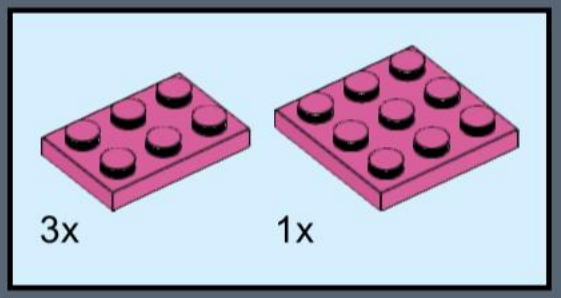

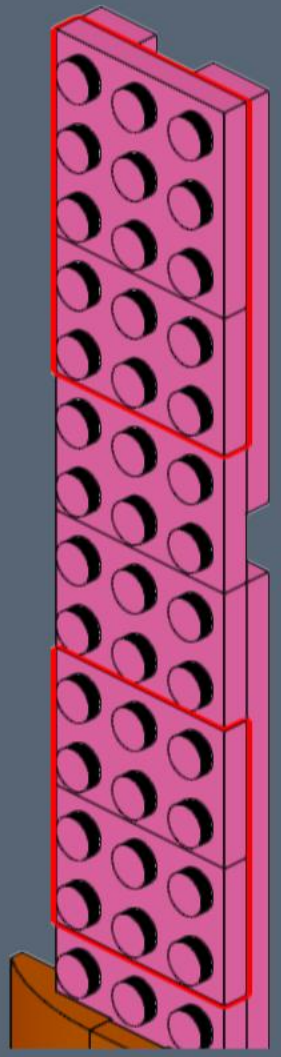

116

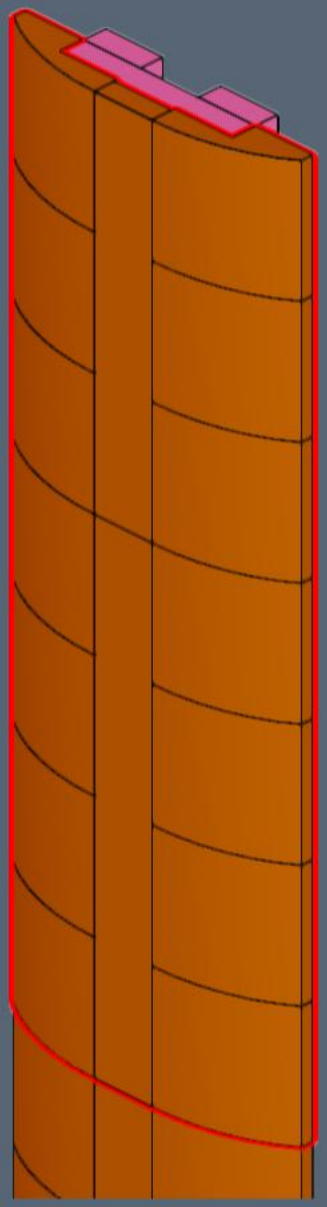

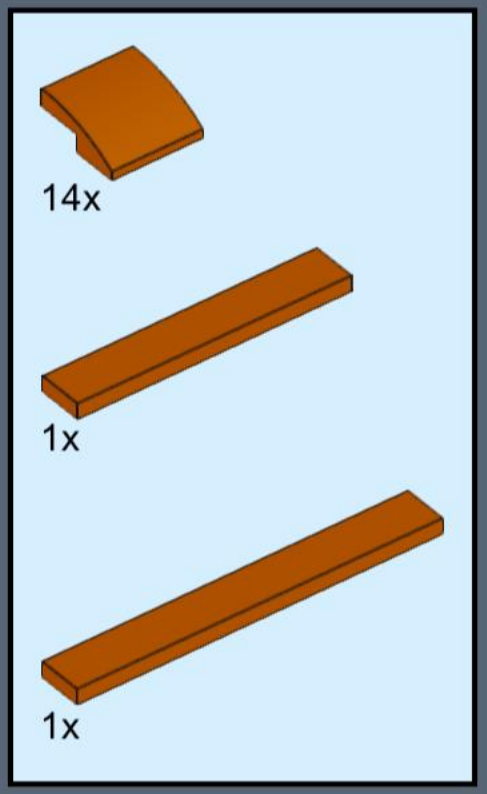

117

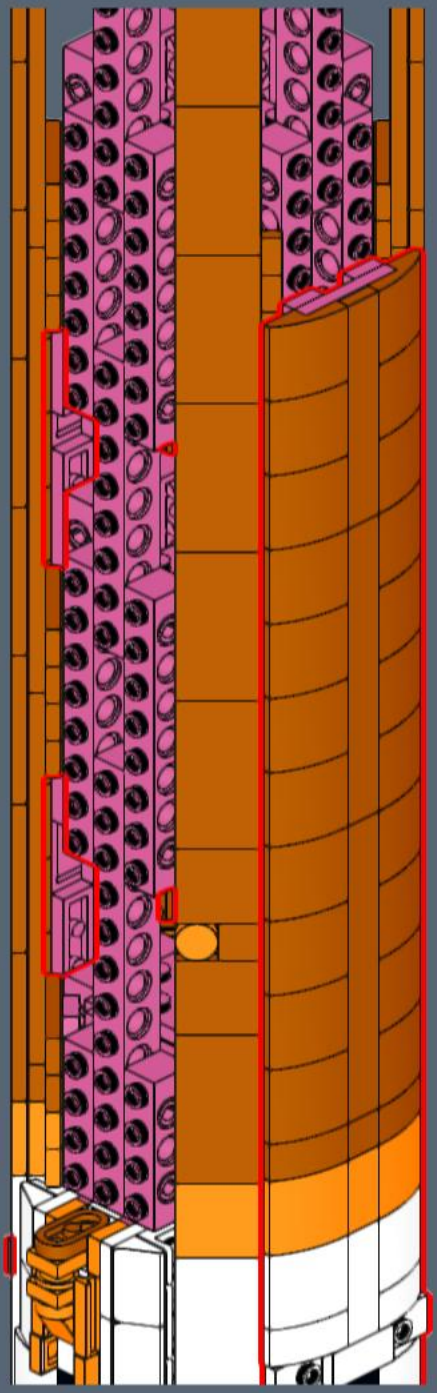

118

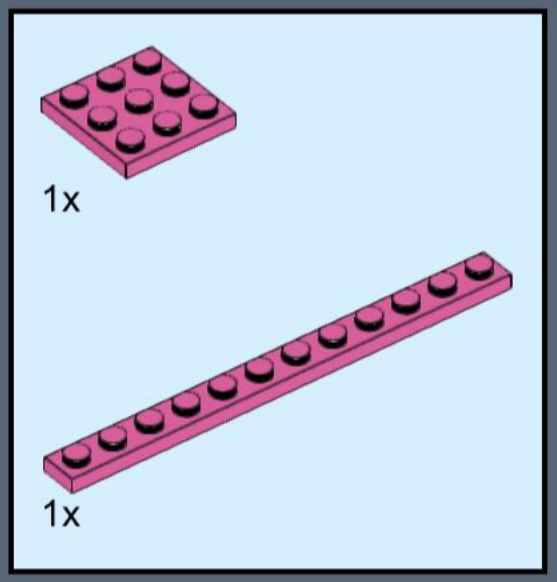

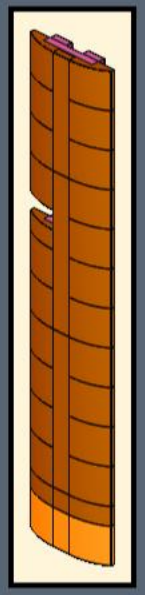

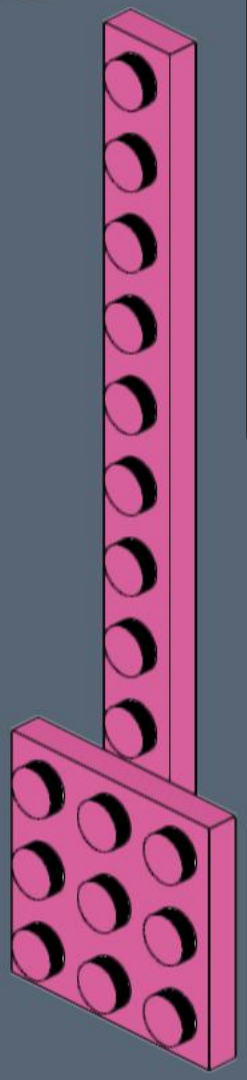

119

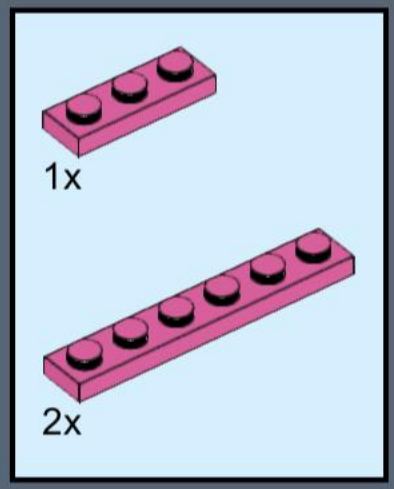

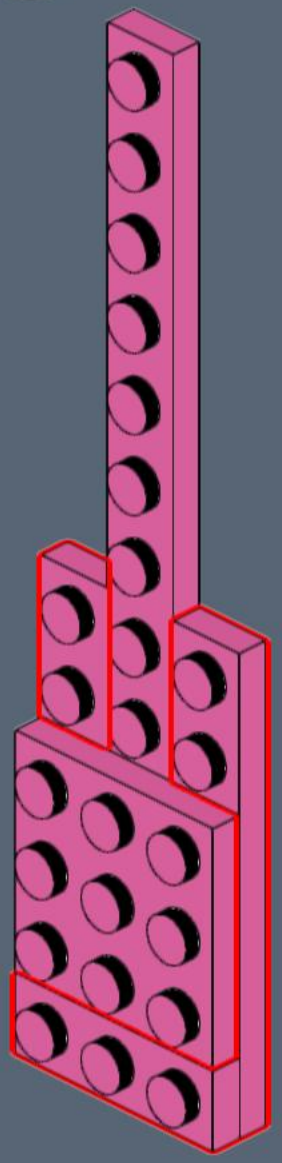

120

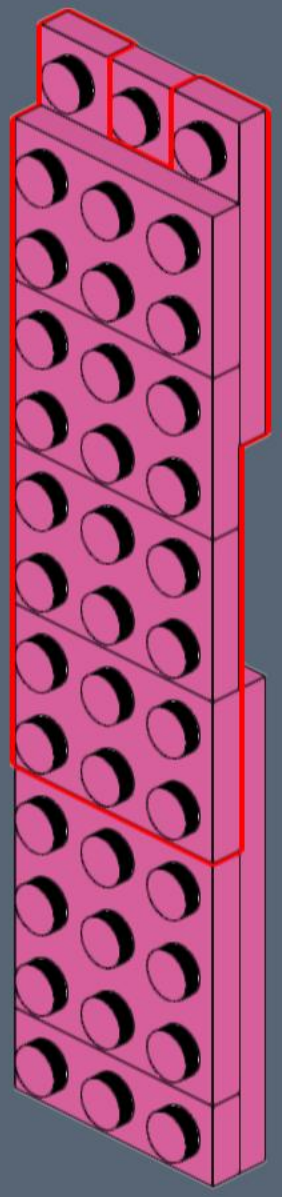

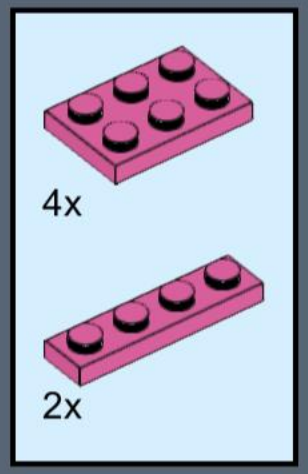

121

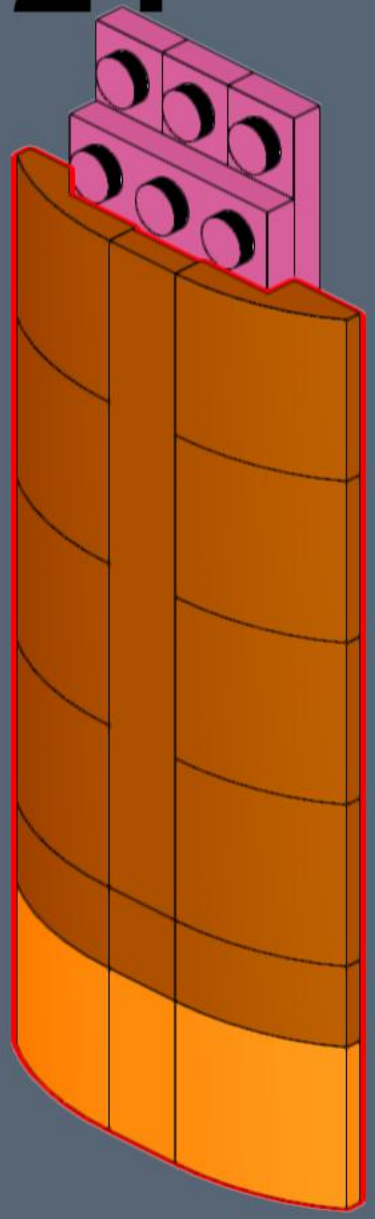

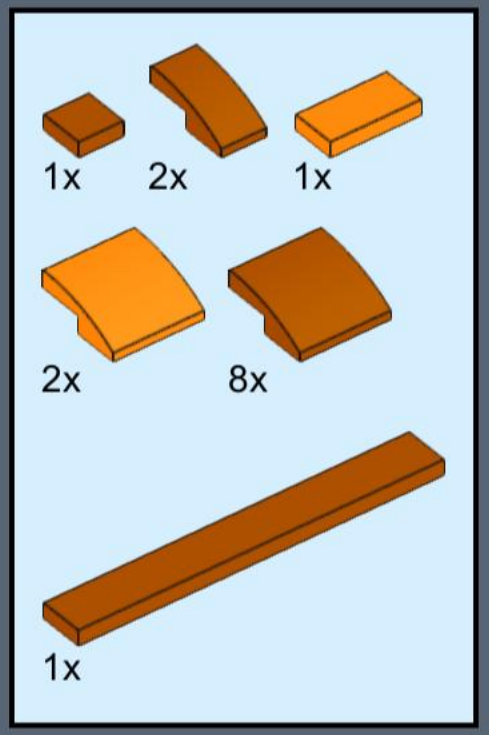

122

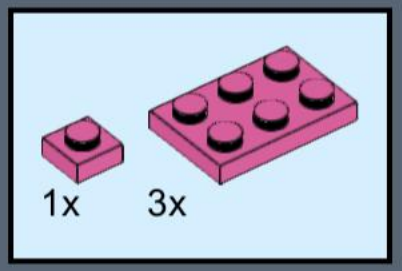

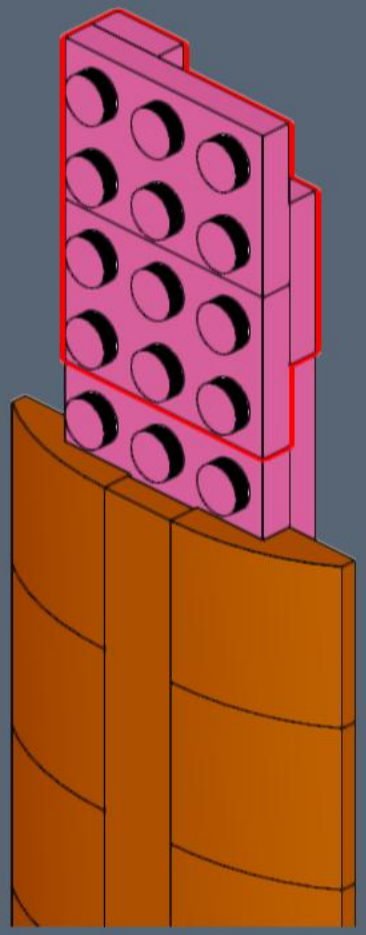

123

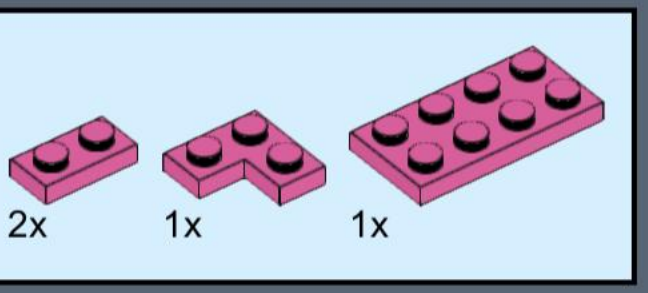

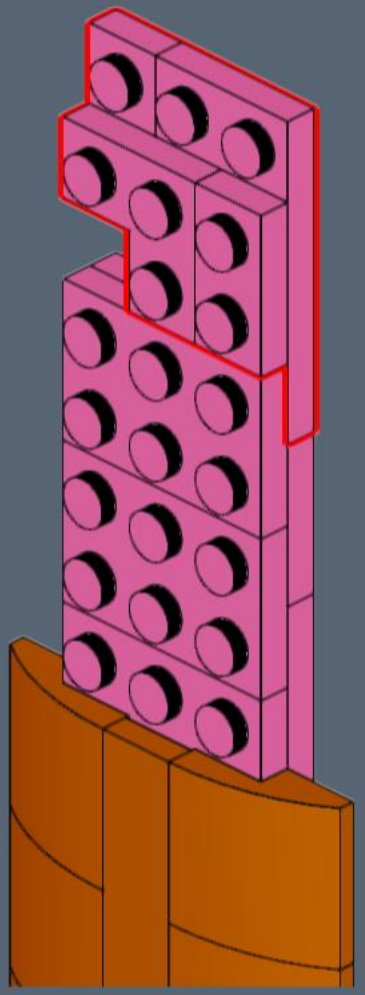

124

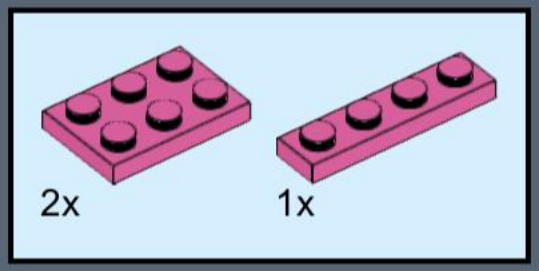

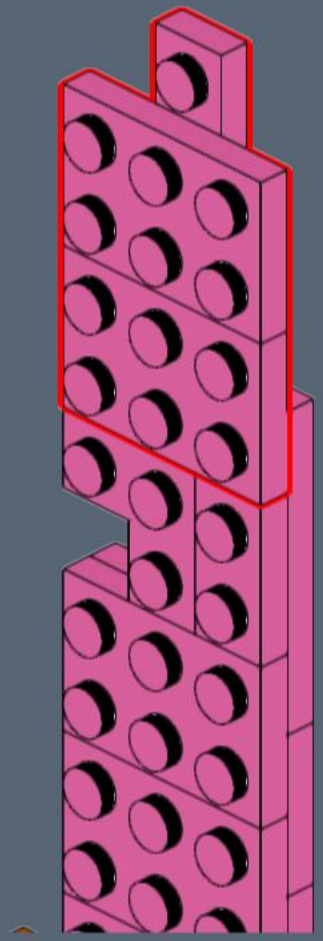

125

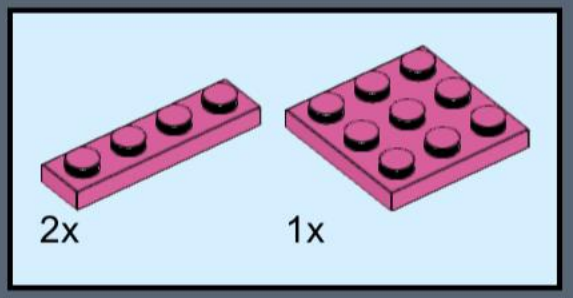

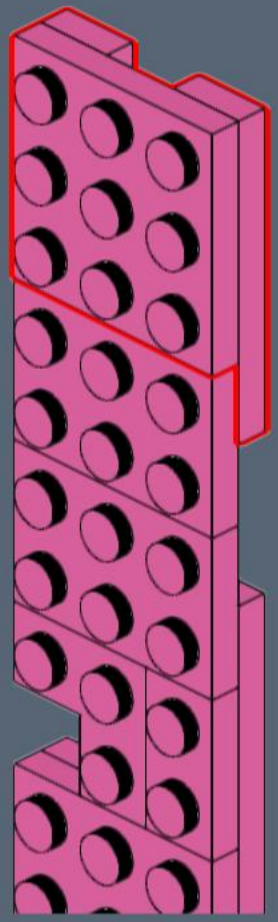

126

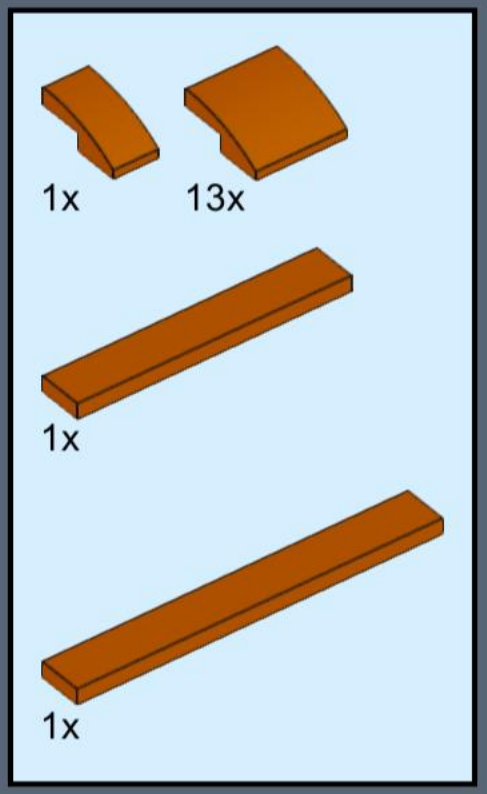

127

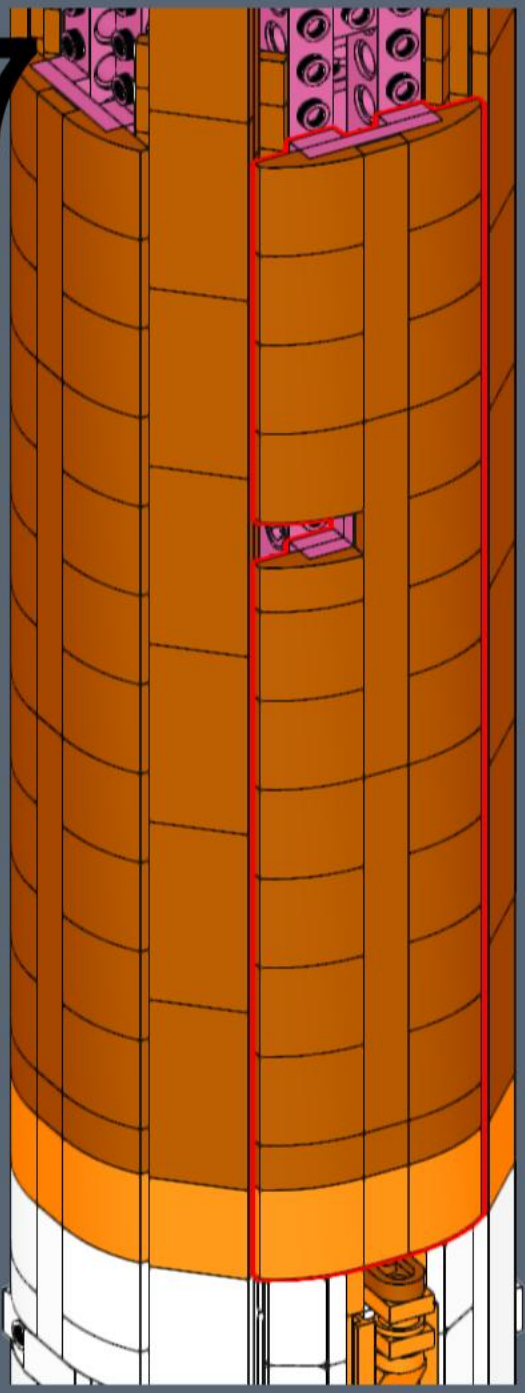

128

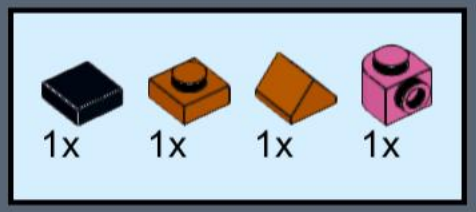

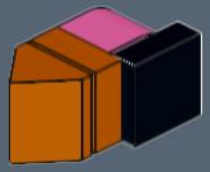

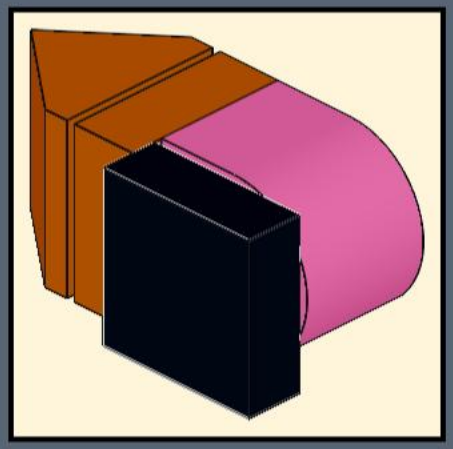

129

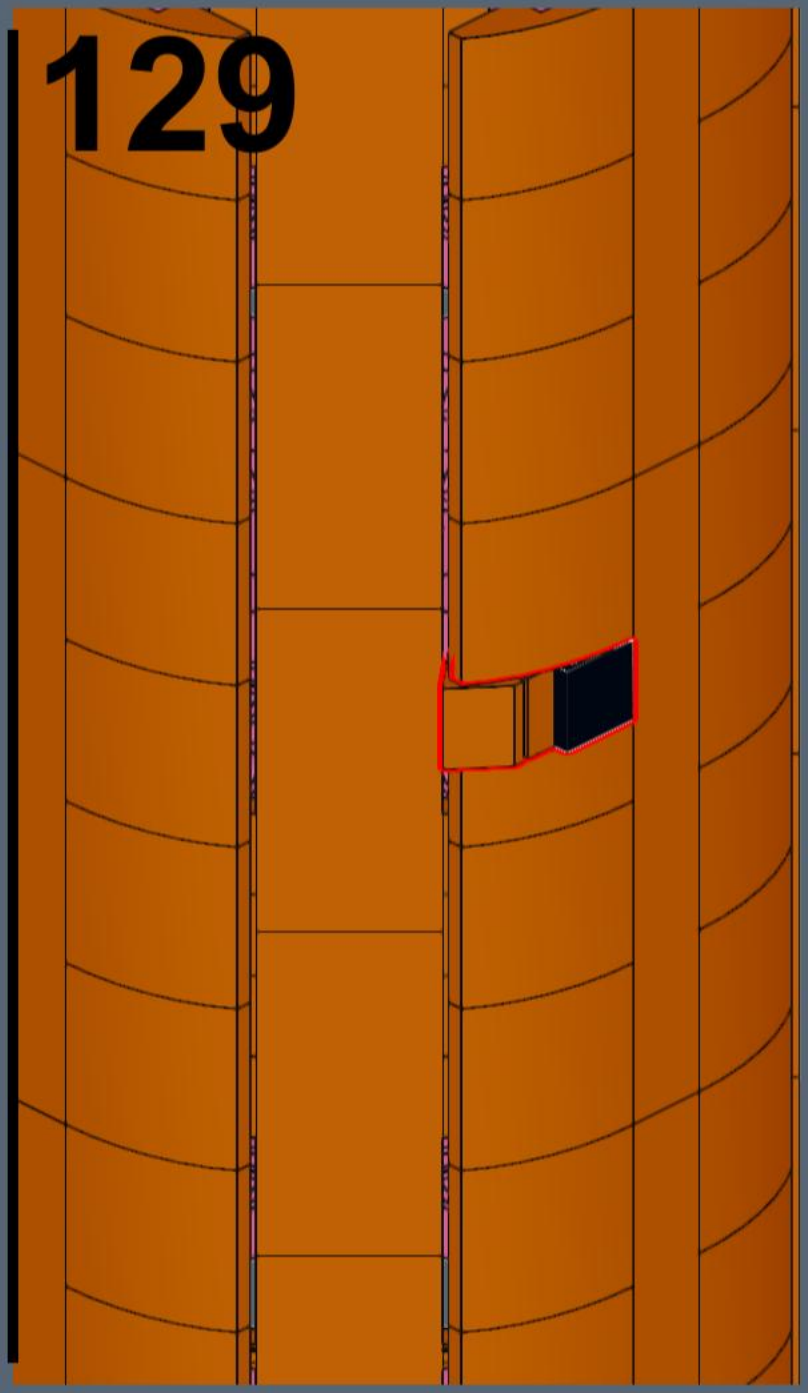

130

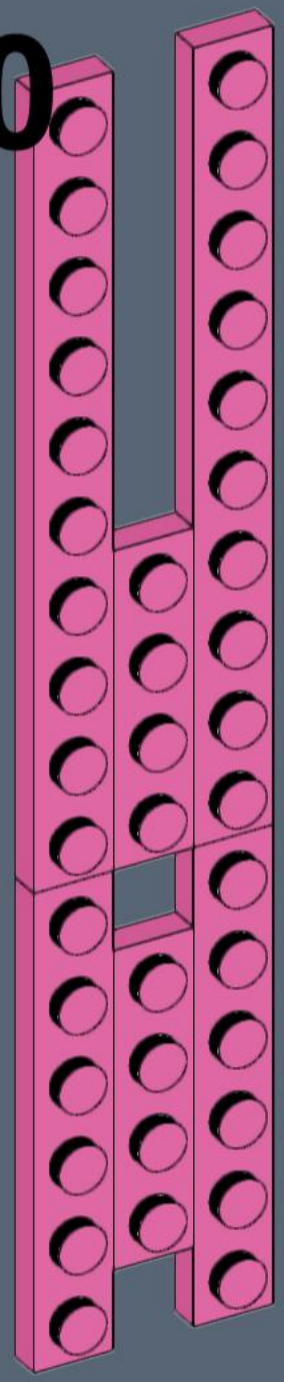

2x

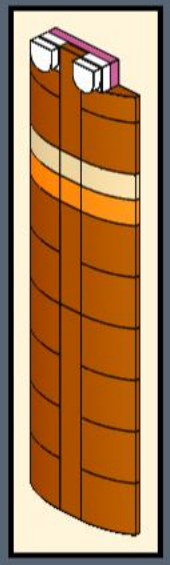



2x

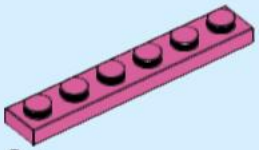

2x

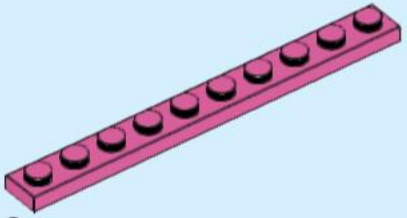

2x

131

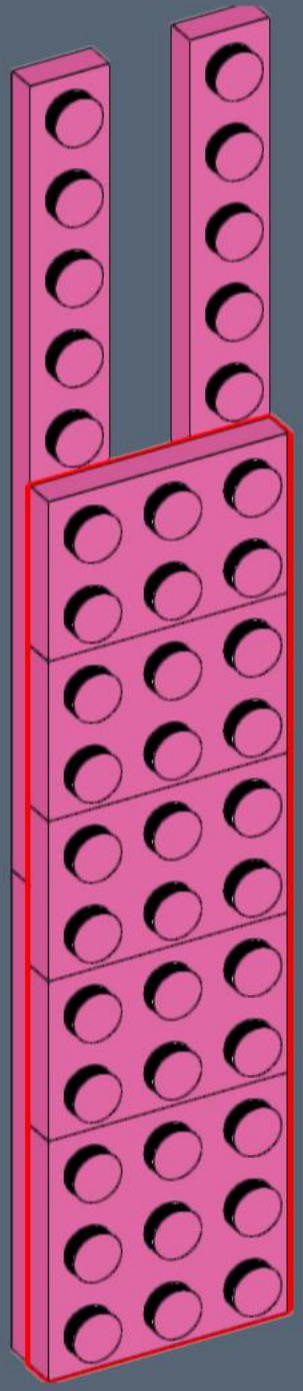

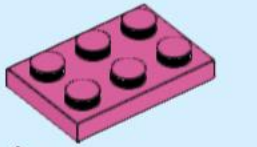

4x



1x

132

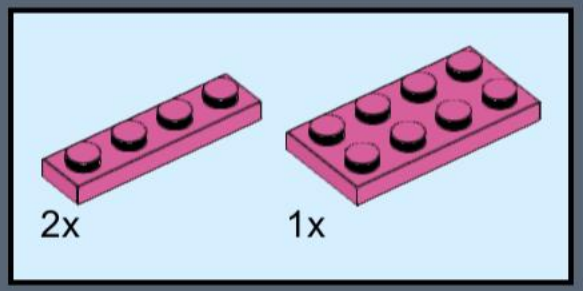

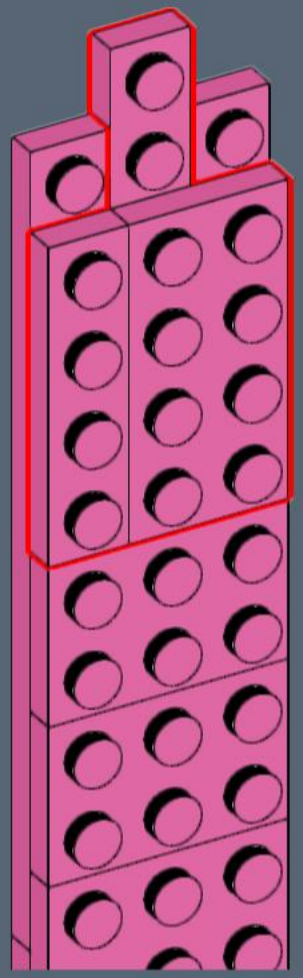

133

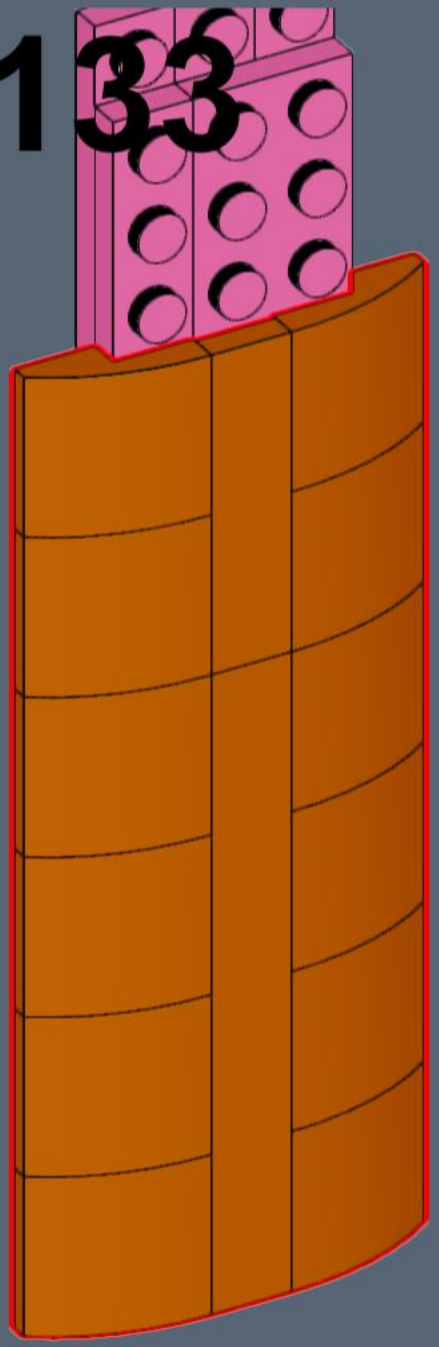

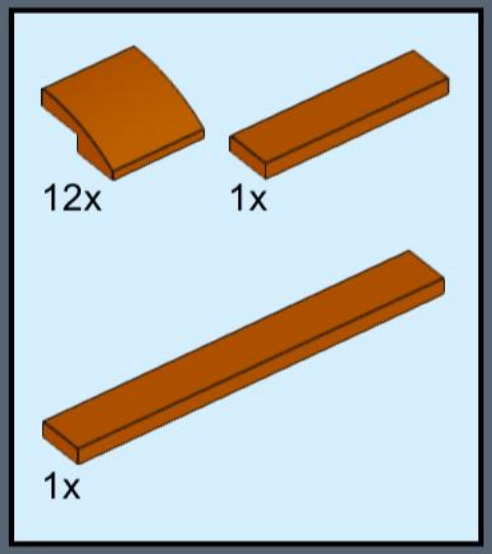

134

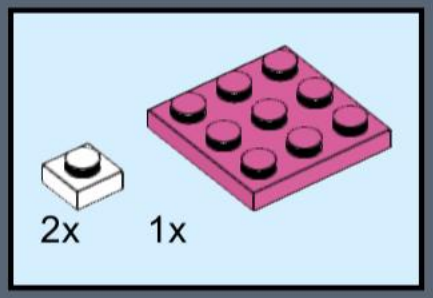

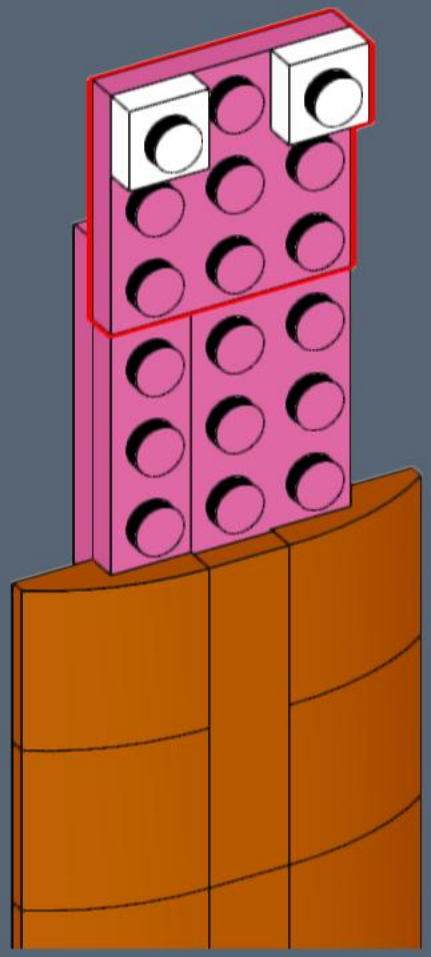

135

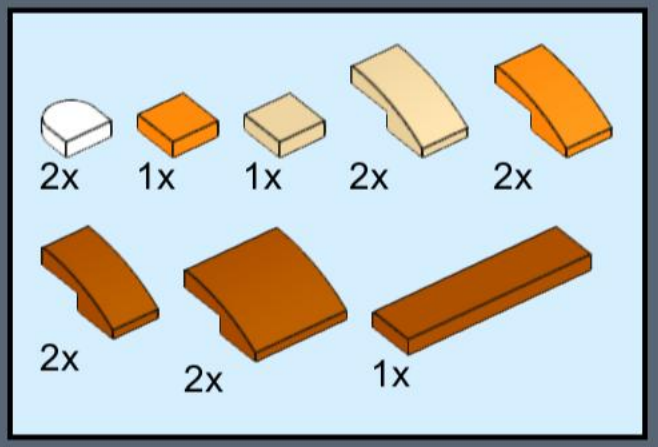

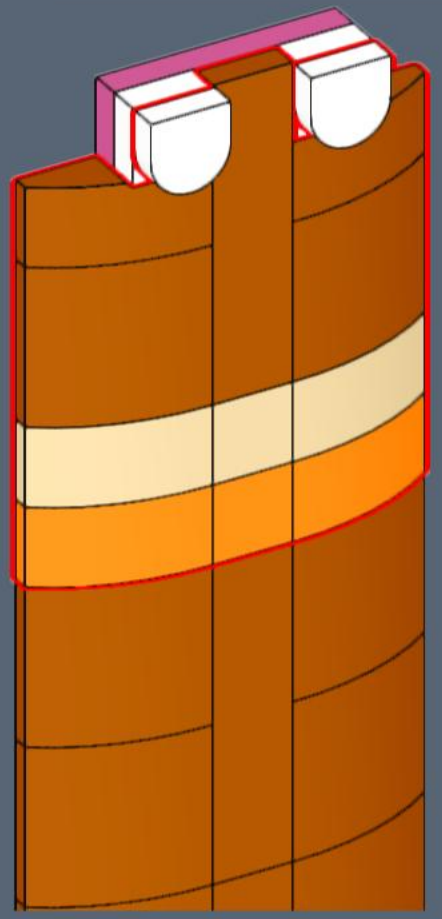

136

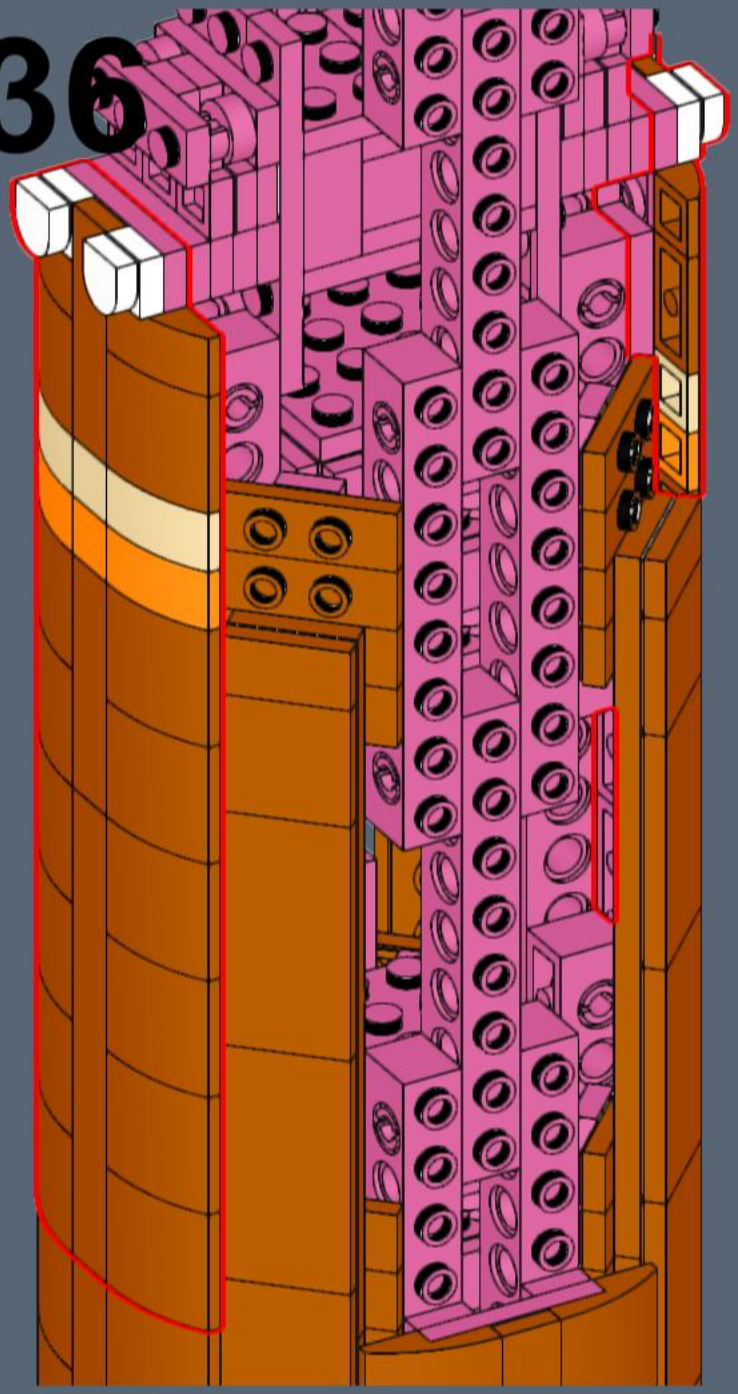

137

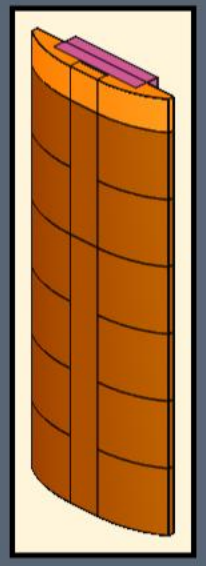

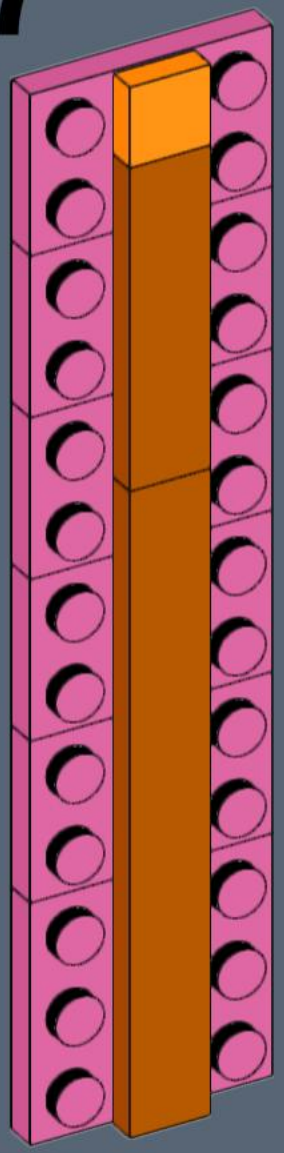

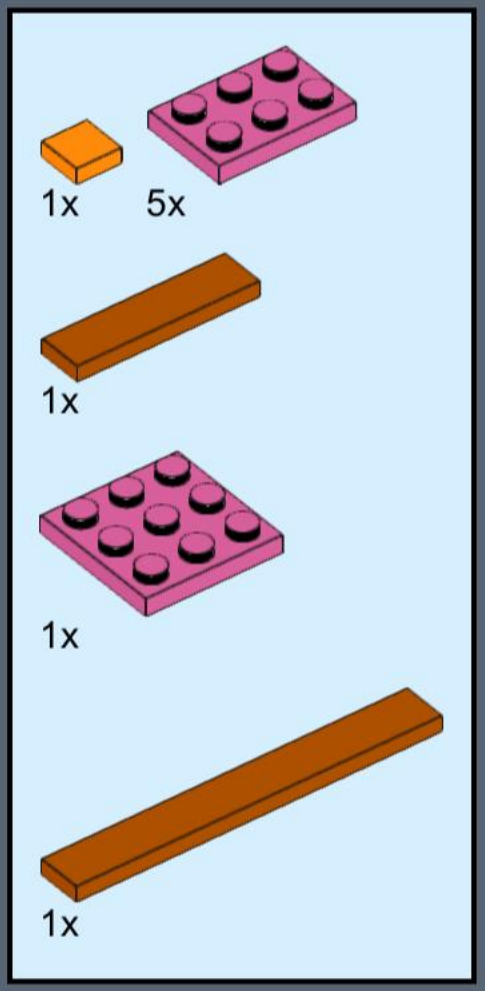

138

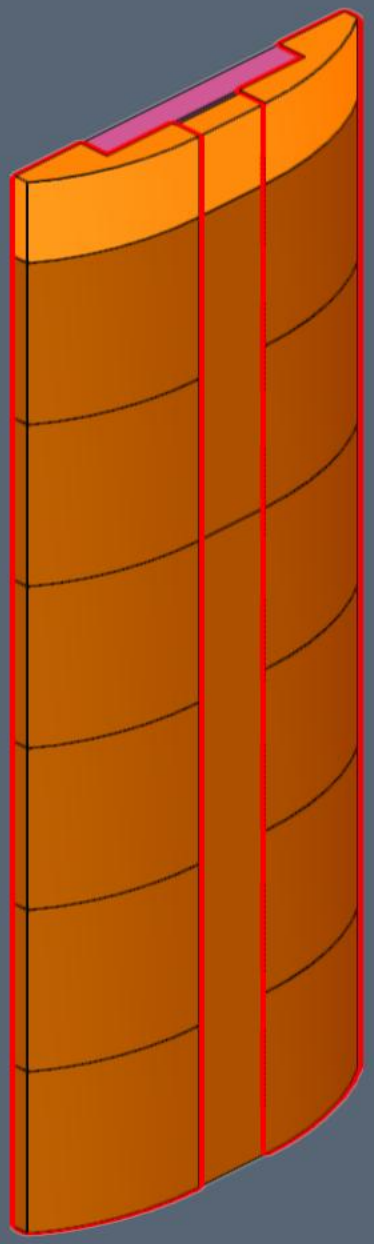

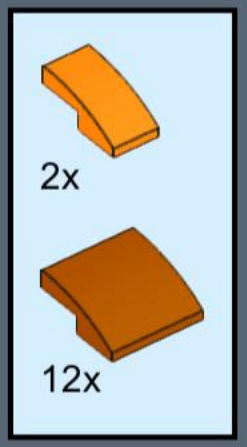

139

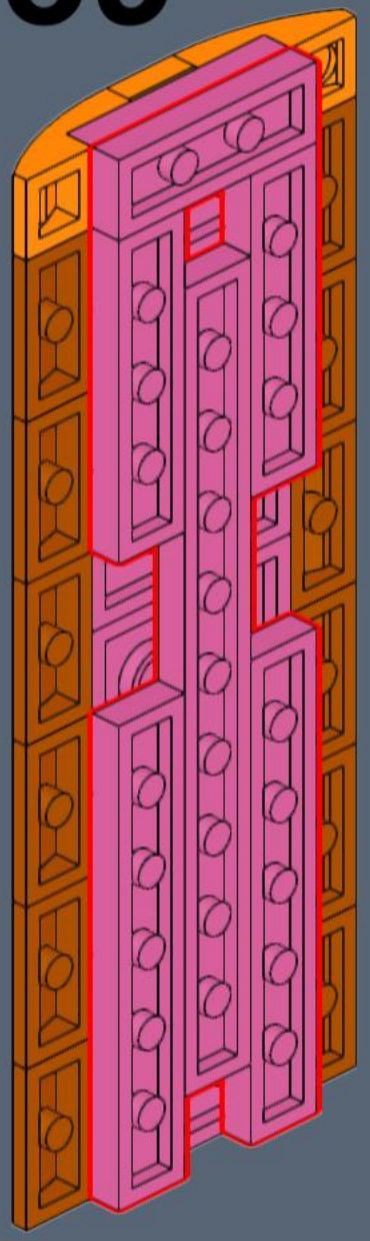

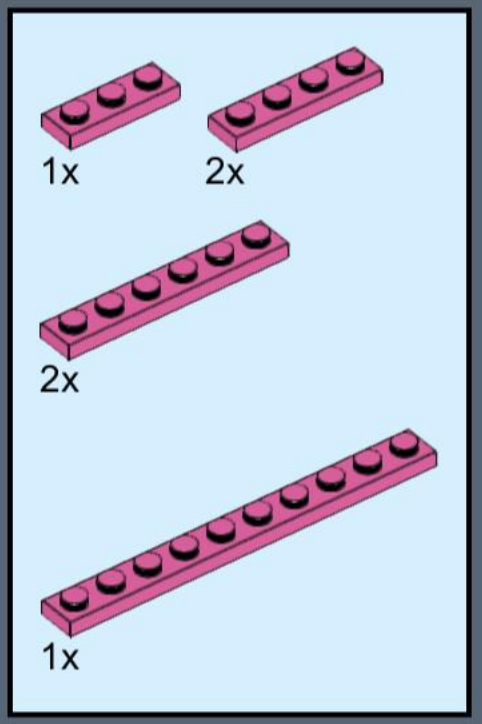

140

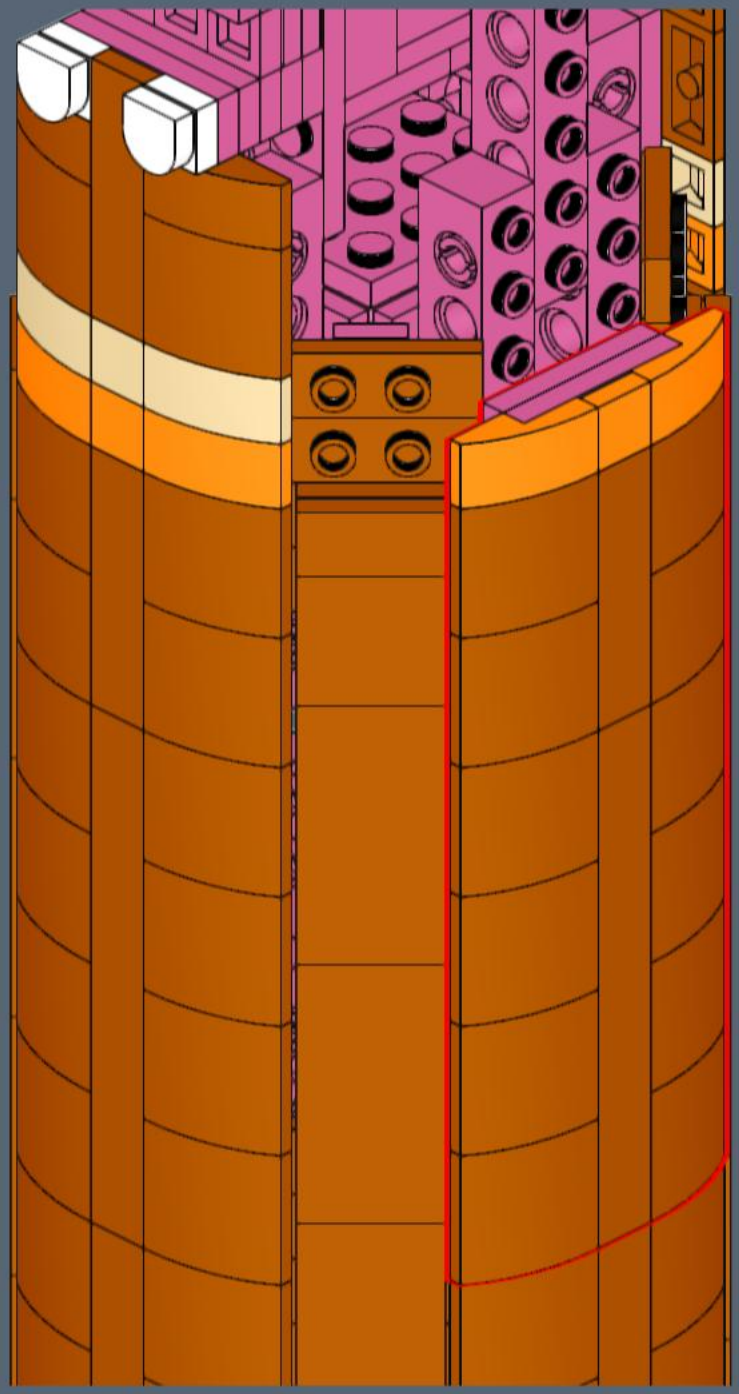

141

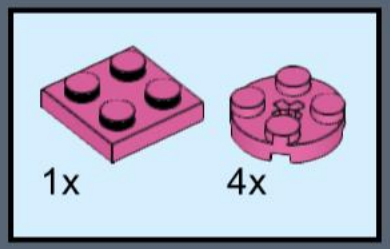

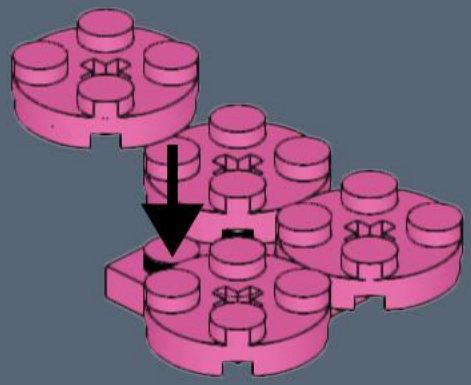

2x

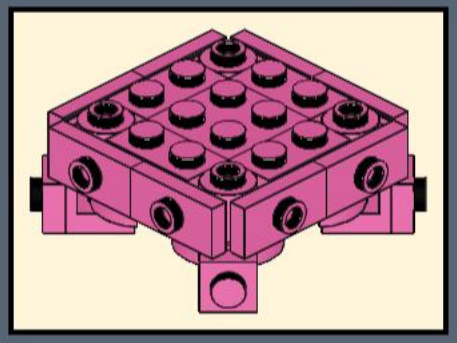

142

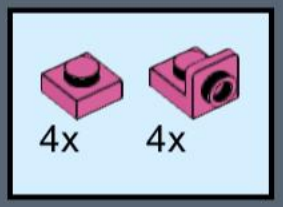

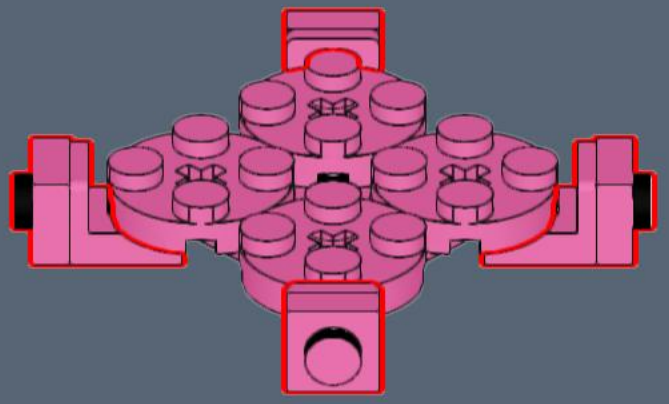

143

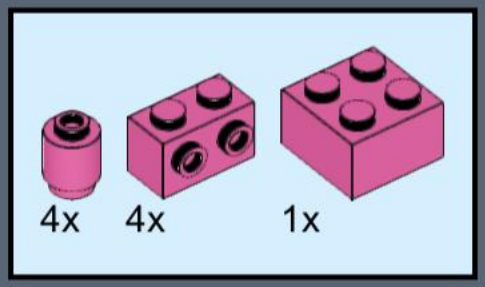

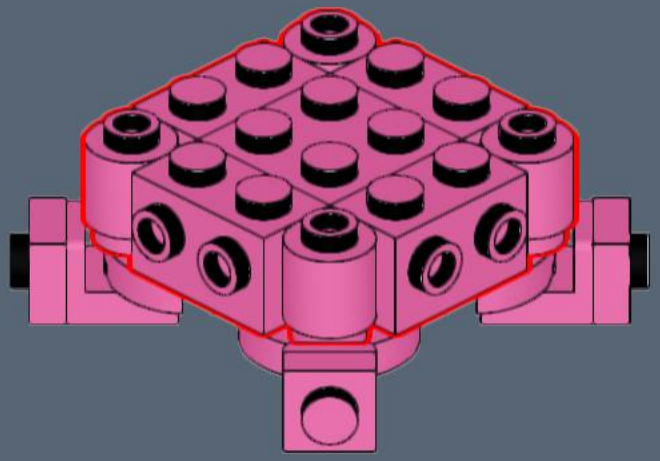

144

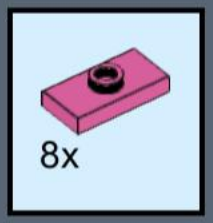

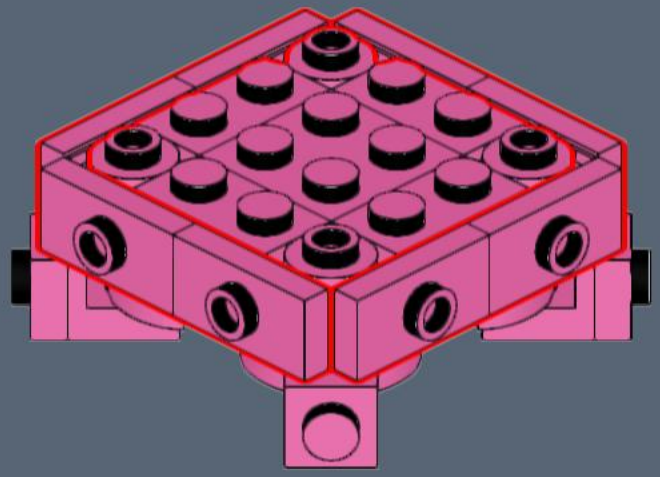

145

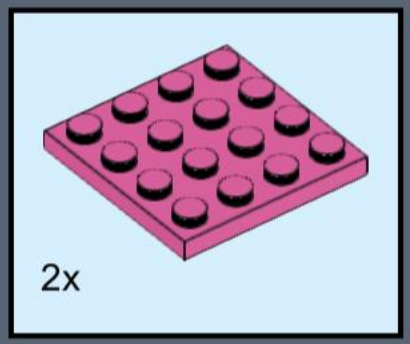

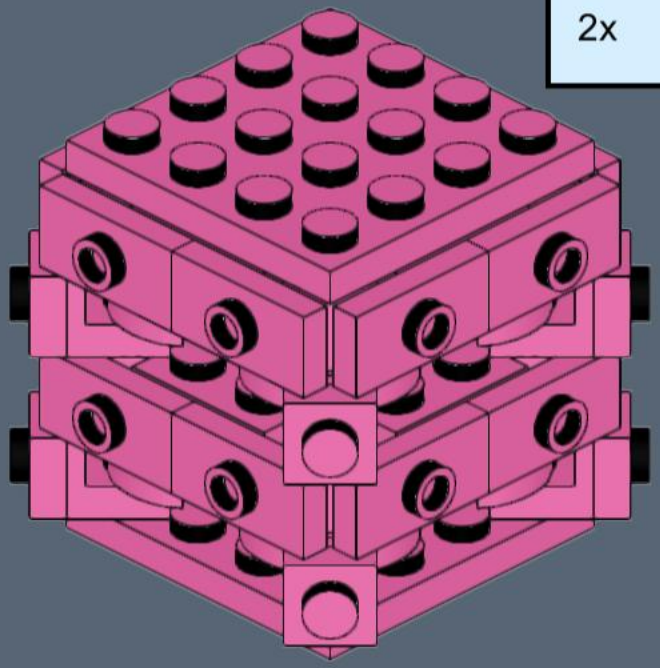

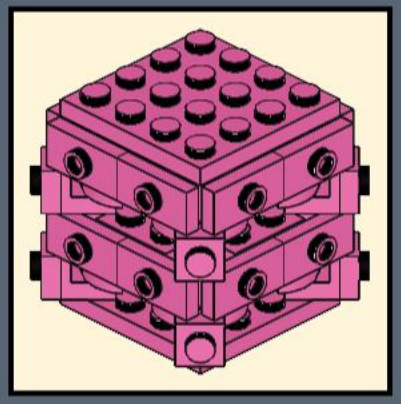

146

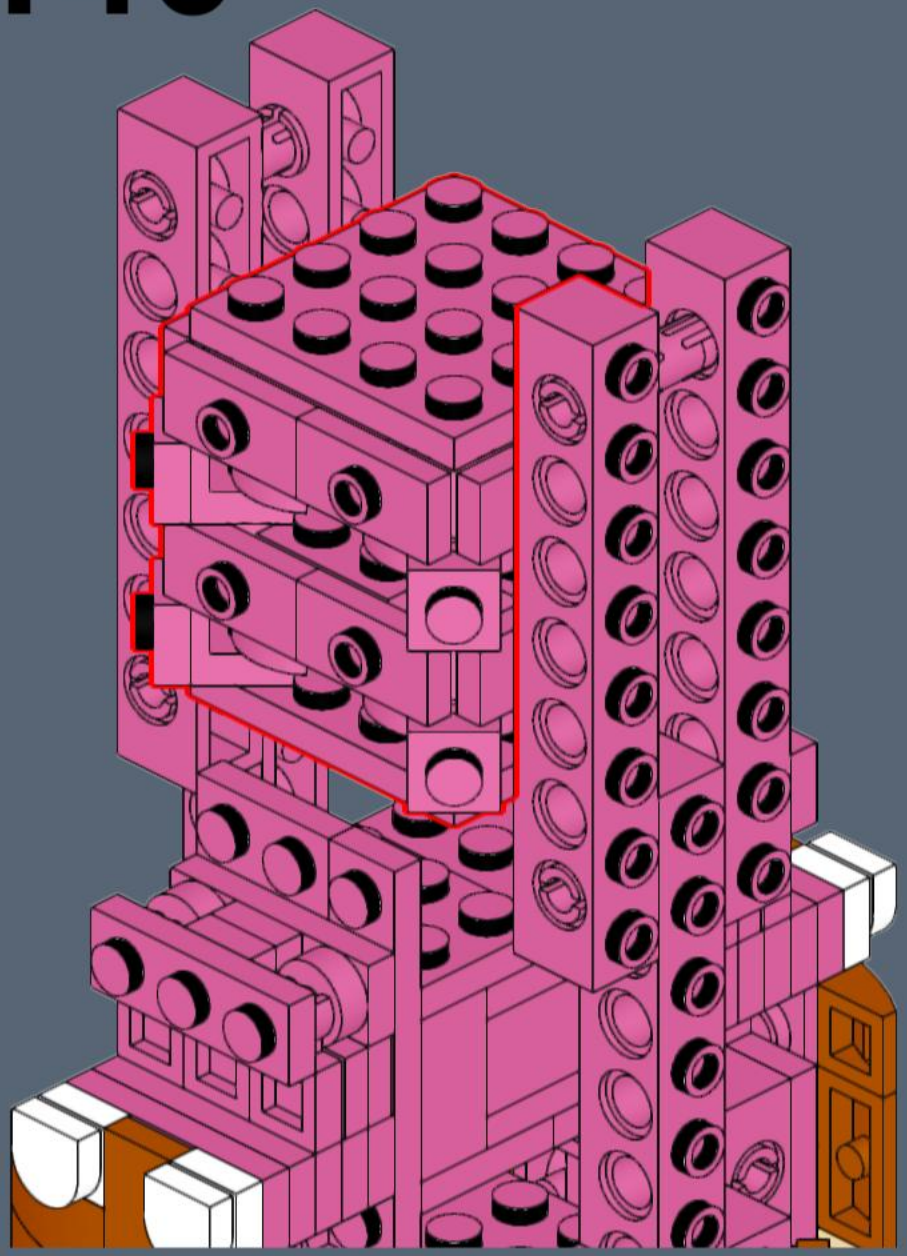

147

2x

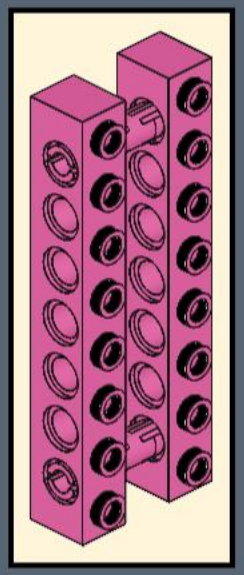

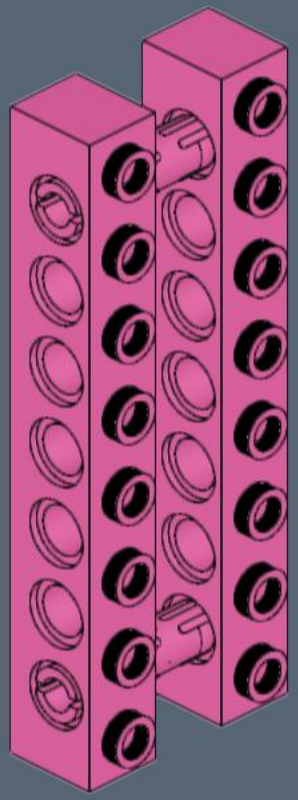

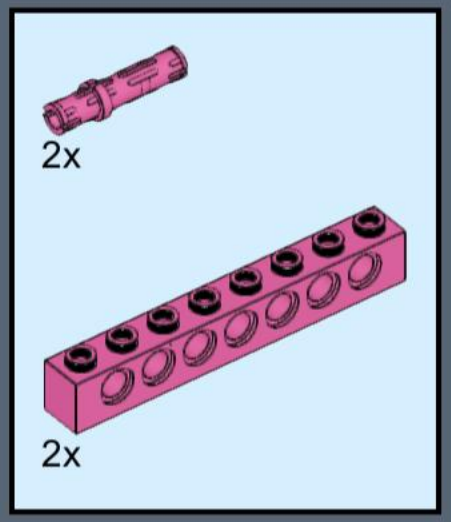

148

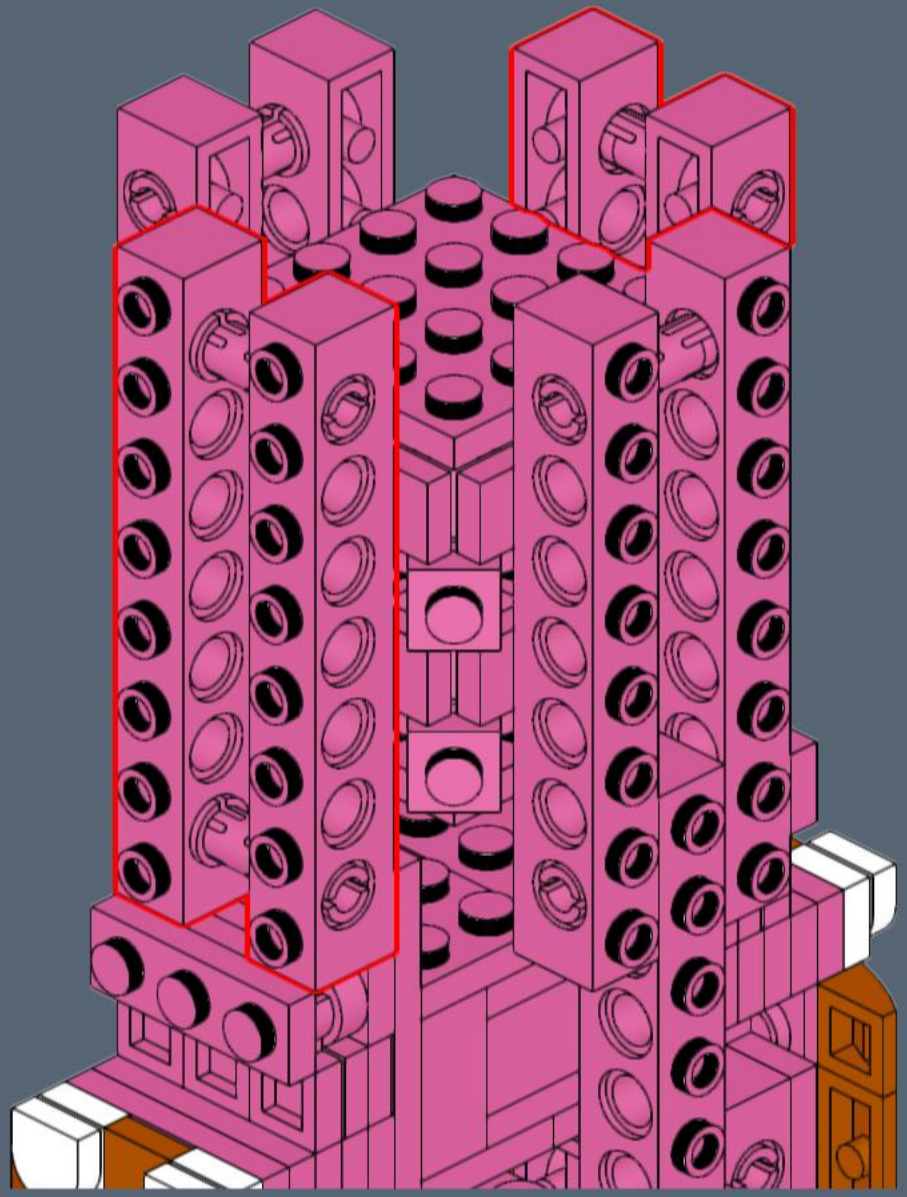

149

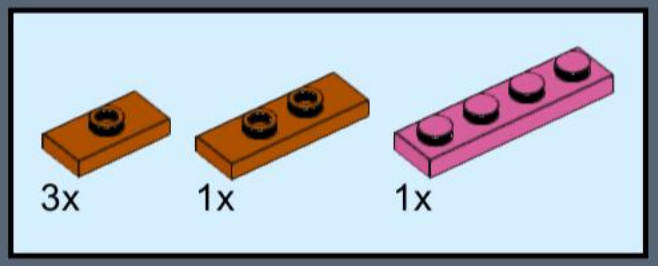

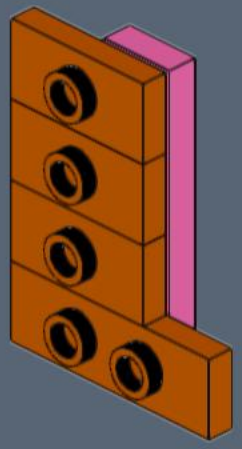

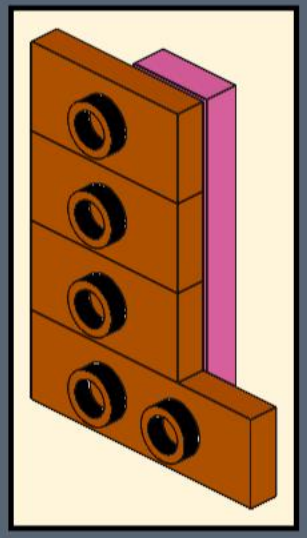

150

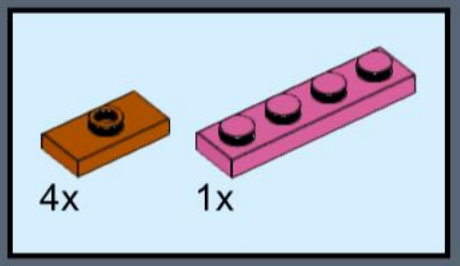

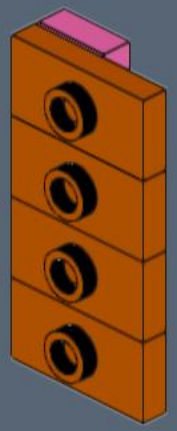

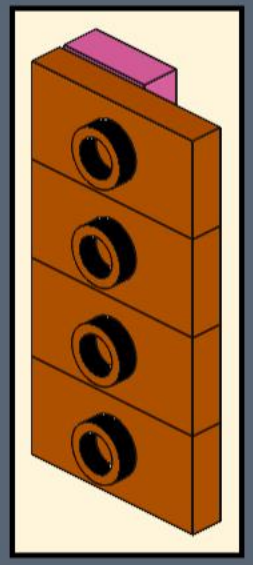

151

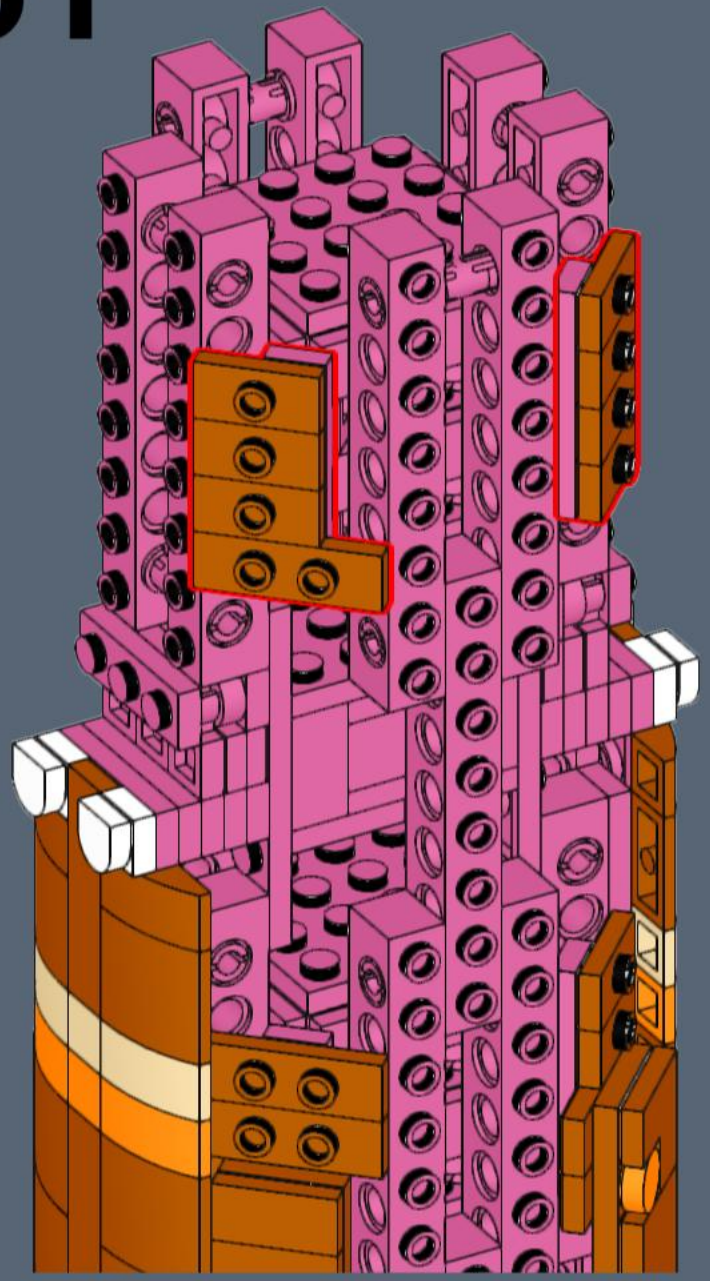

152

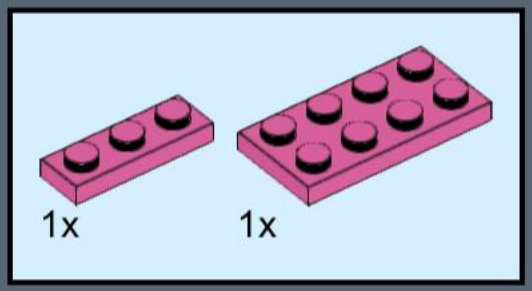

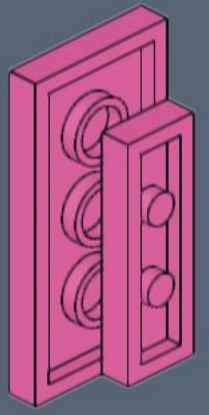



153

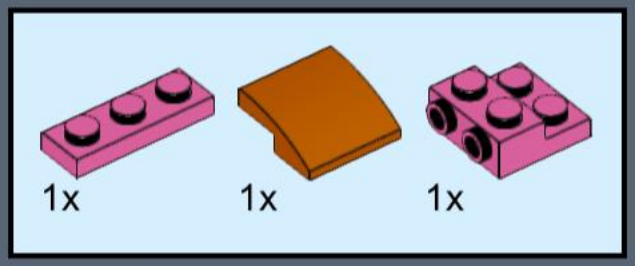

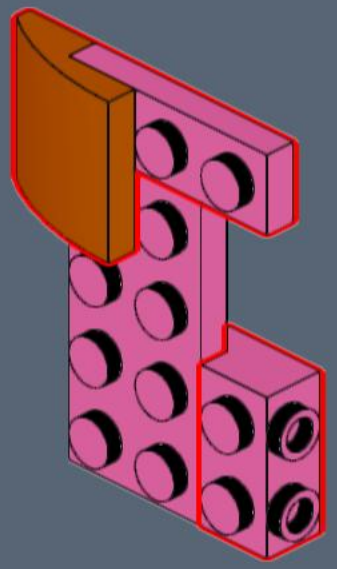

154

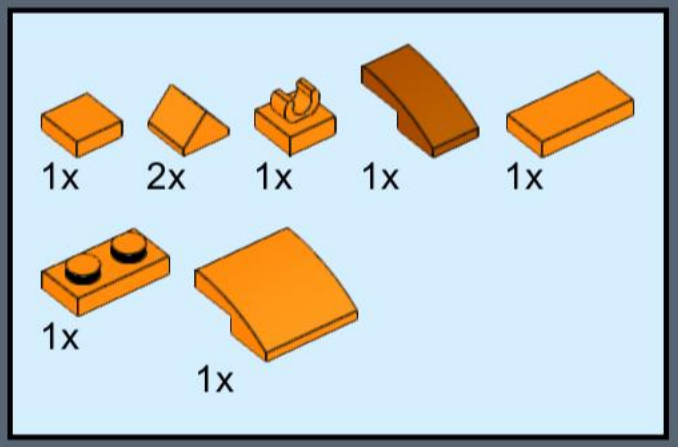

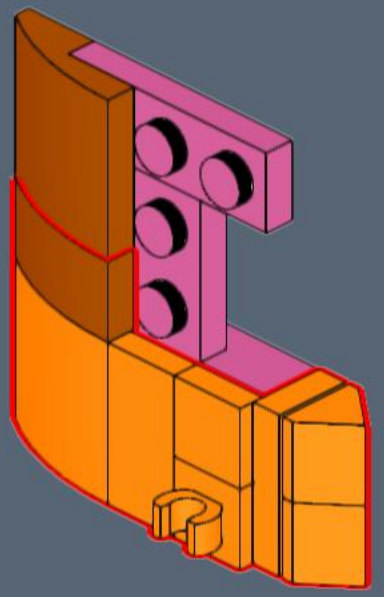

155

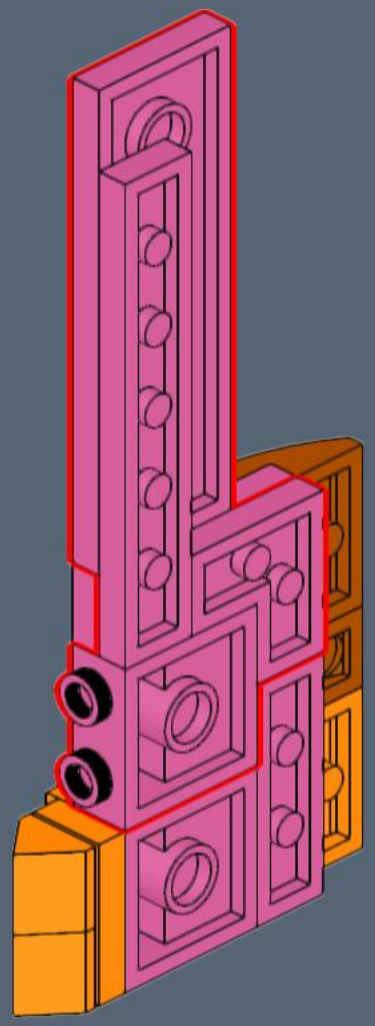

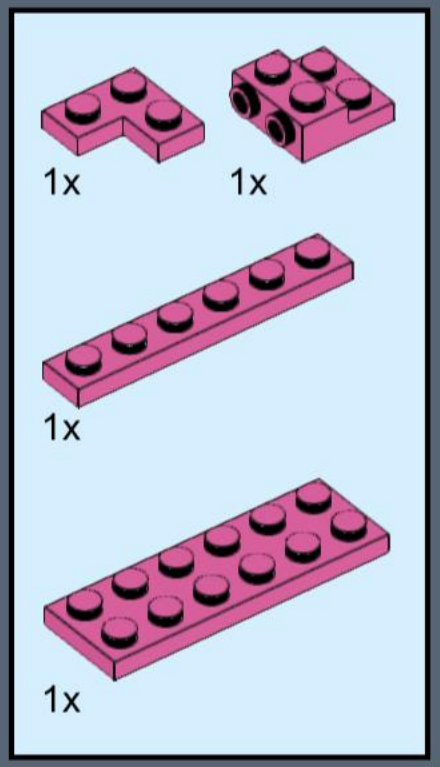

156

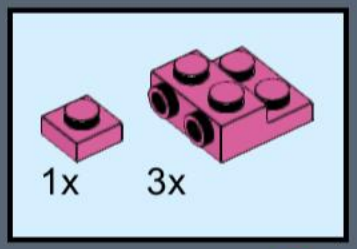

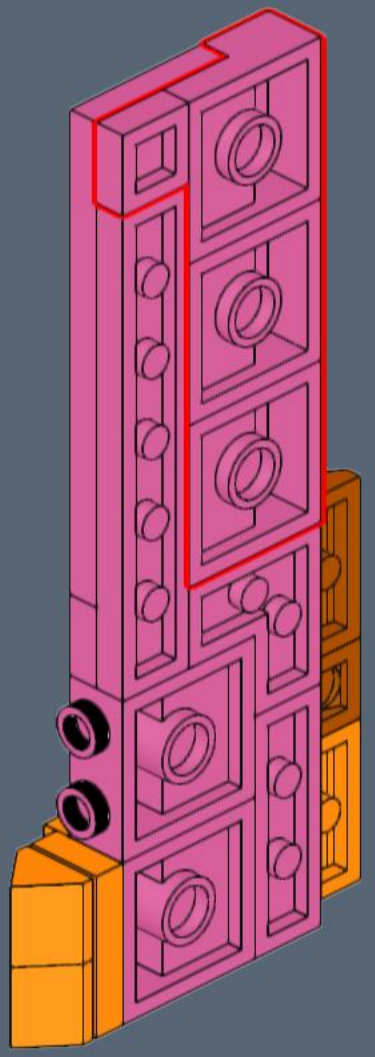

157

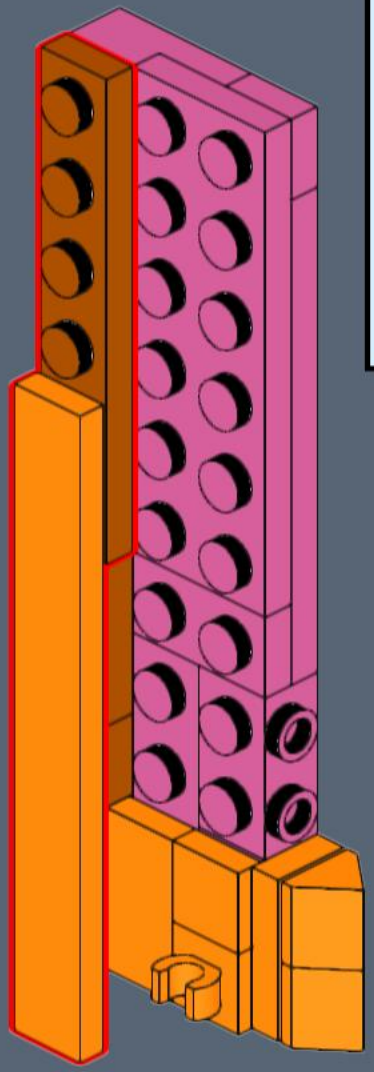

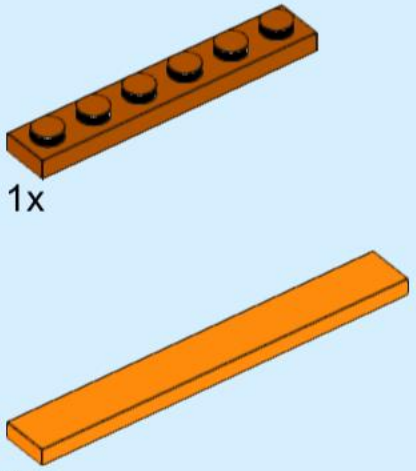

158

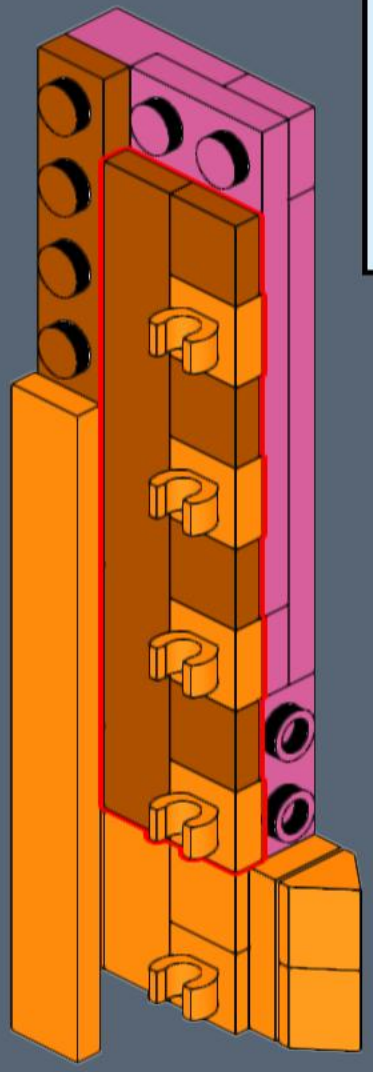

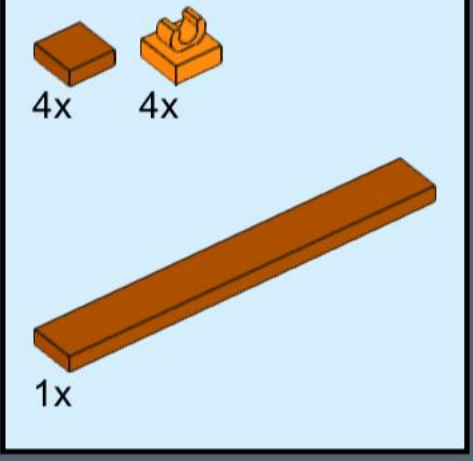

159

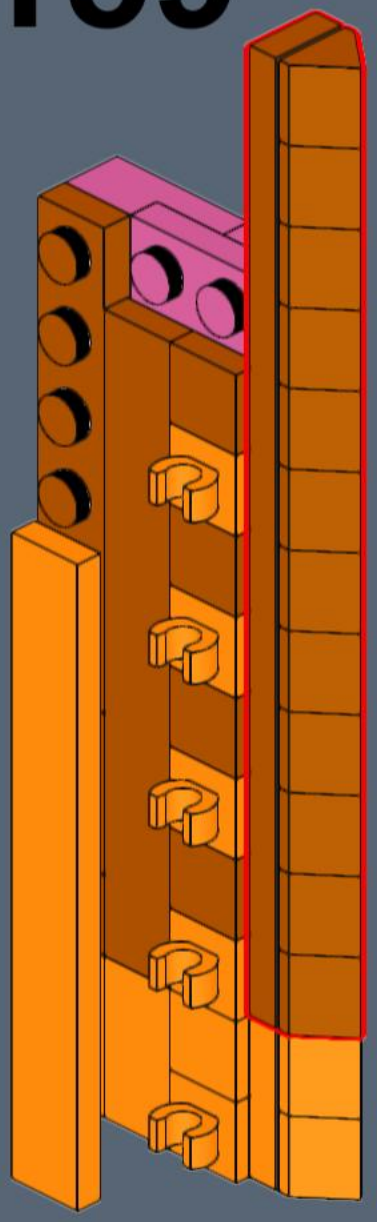

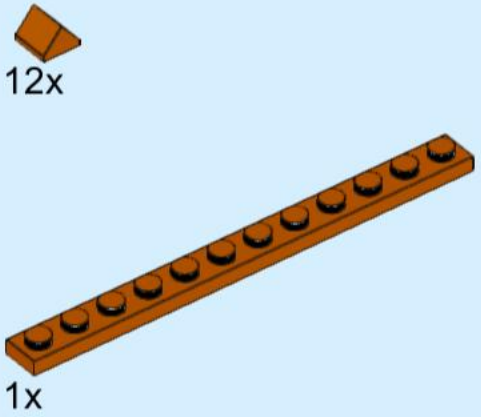

160

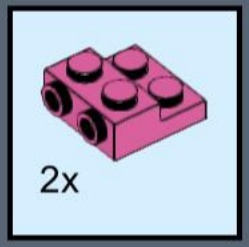

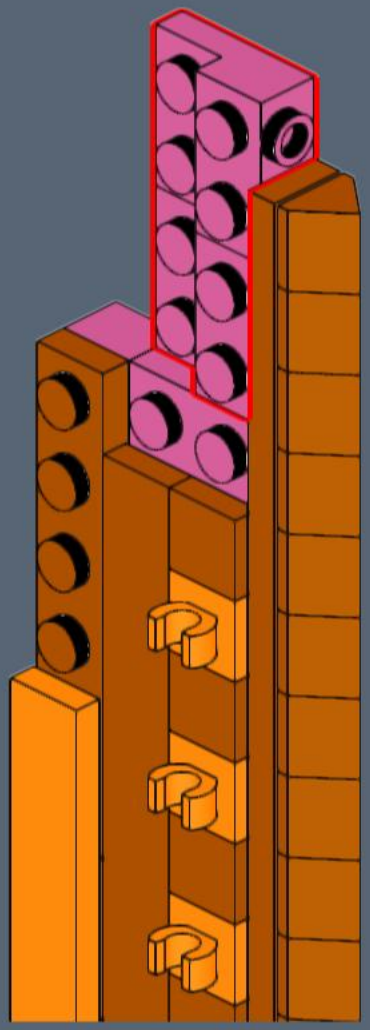

161

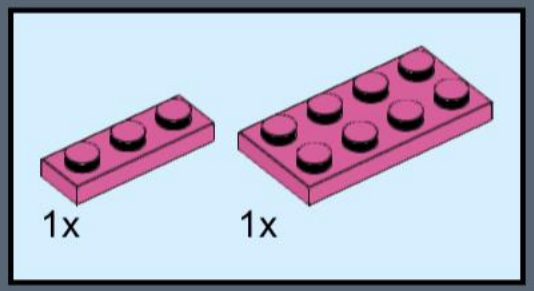

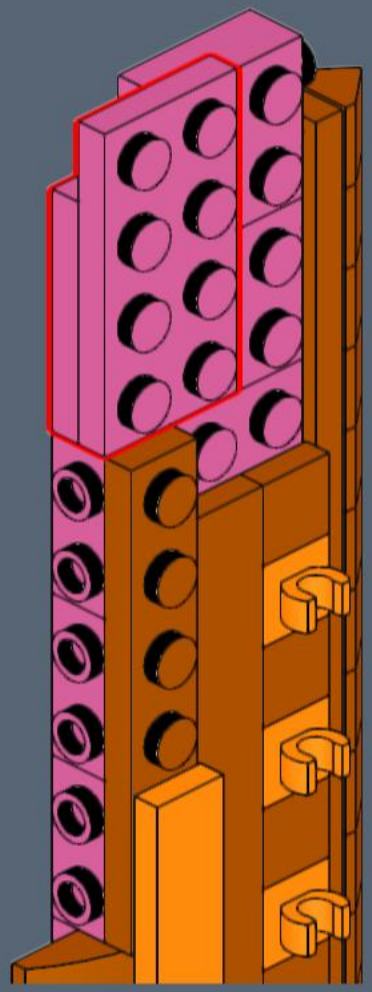

162



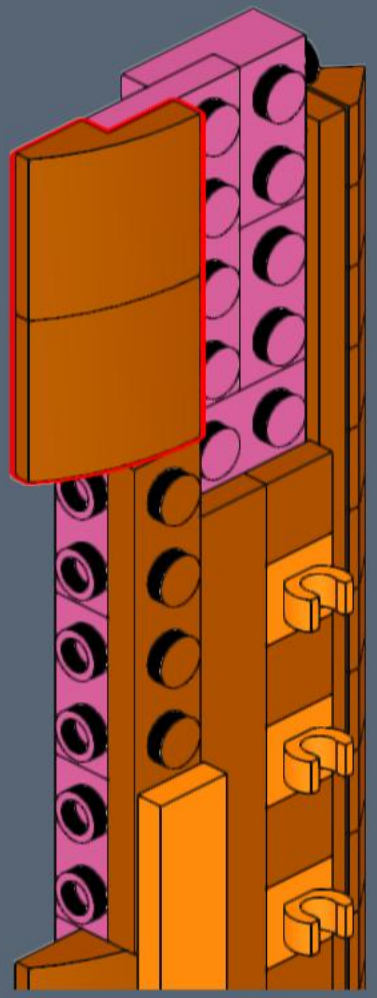

163

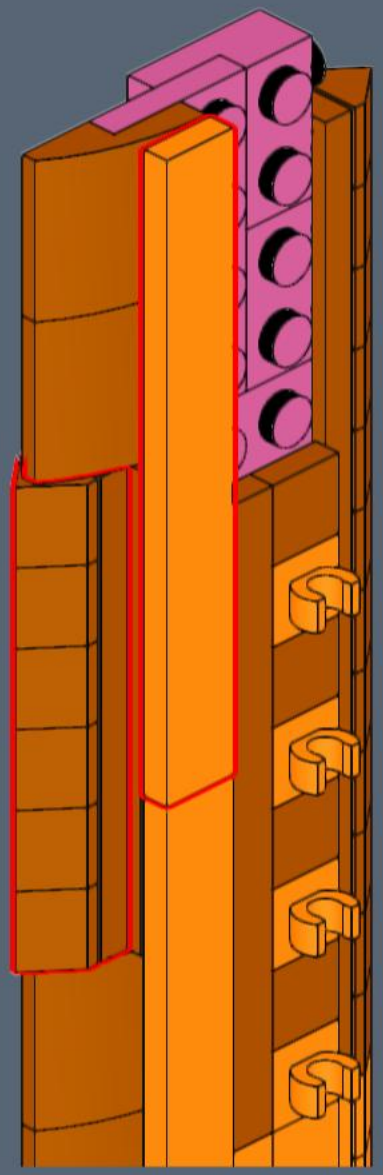

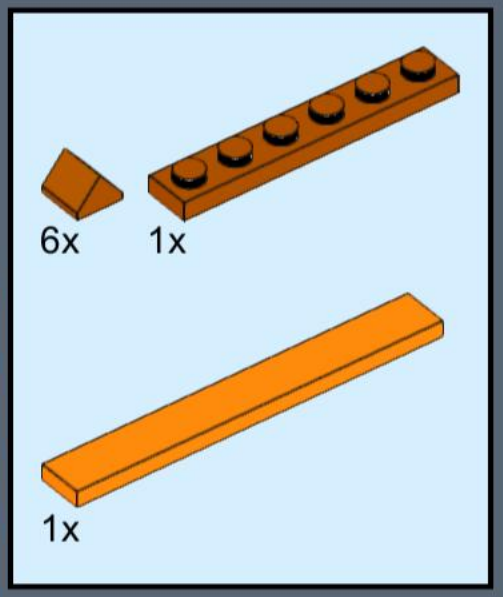

164

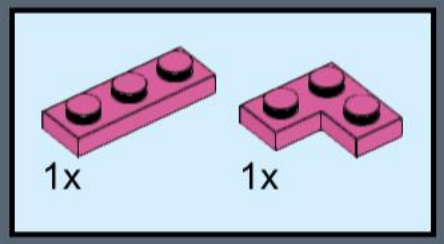

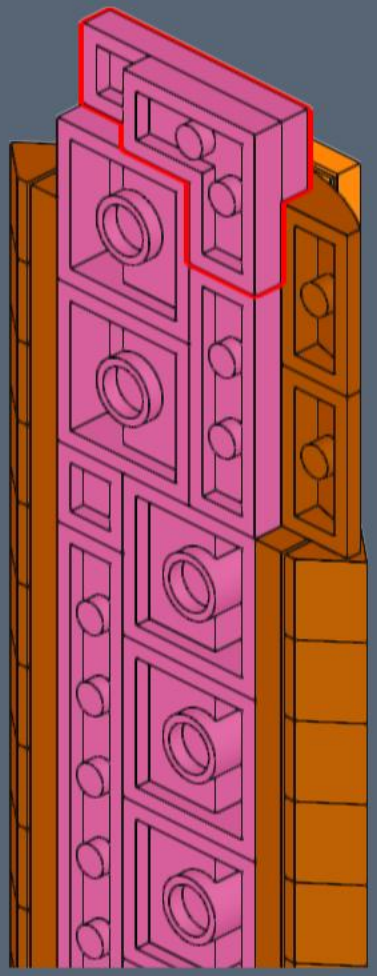

165

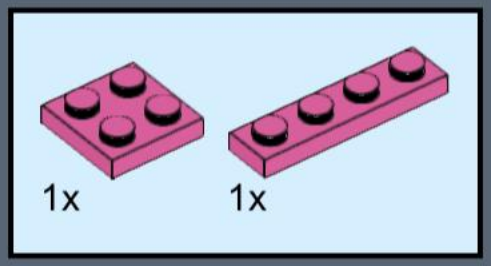

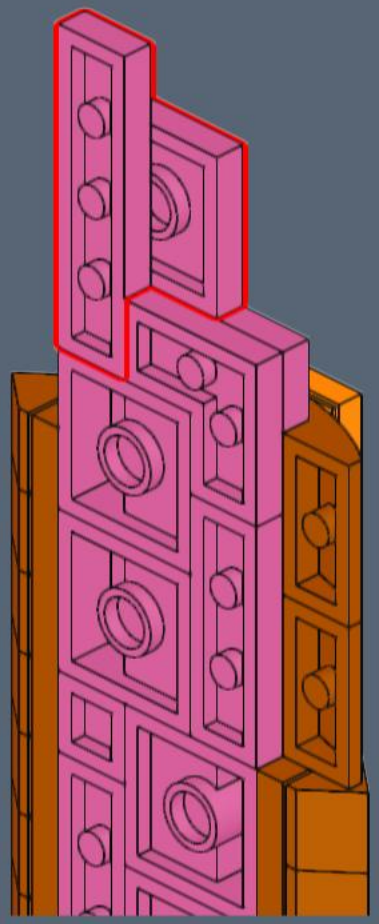

166

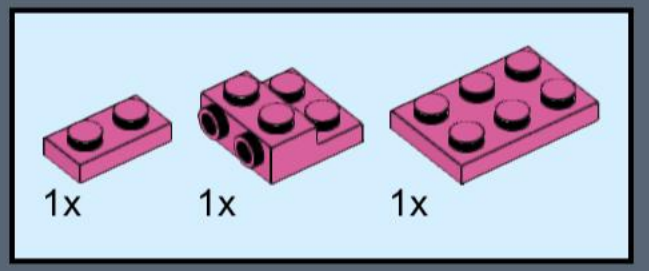

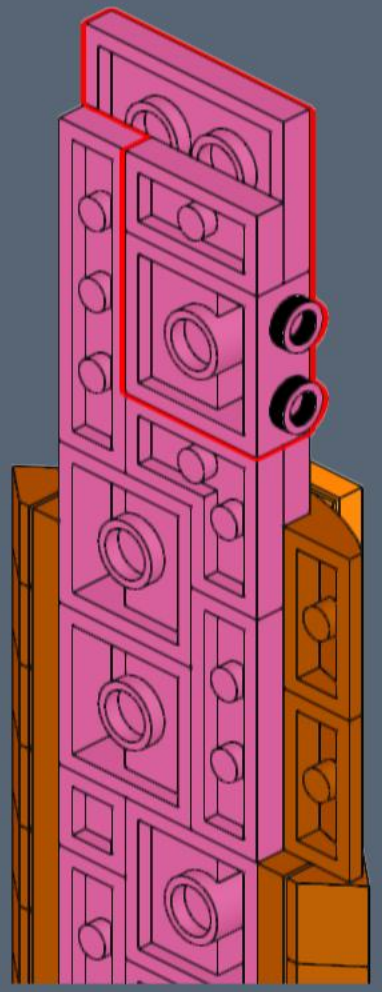

167

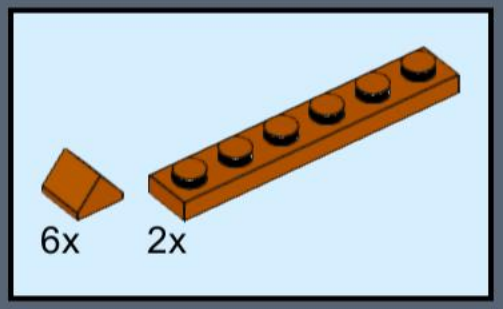

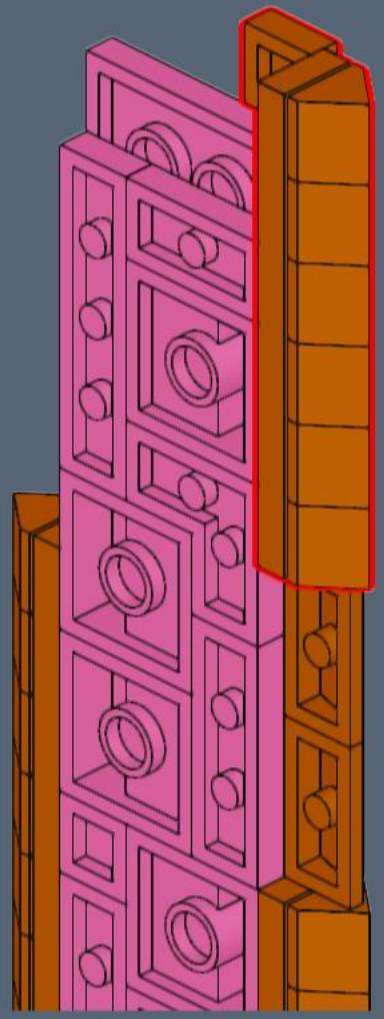

168

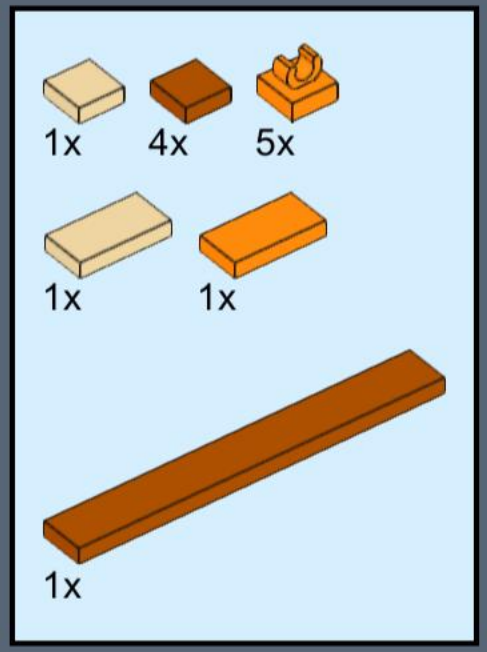

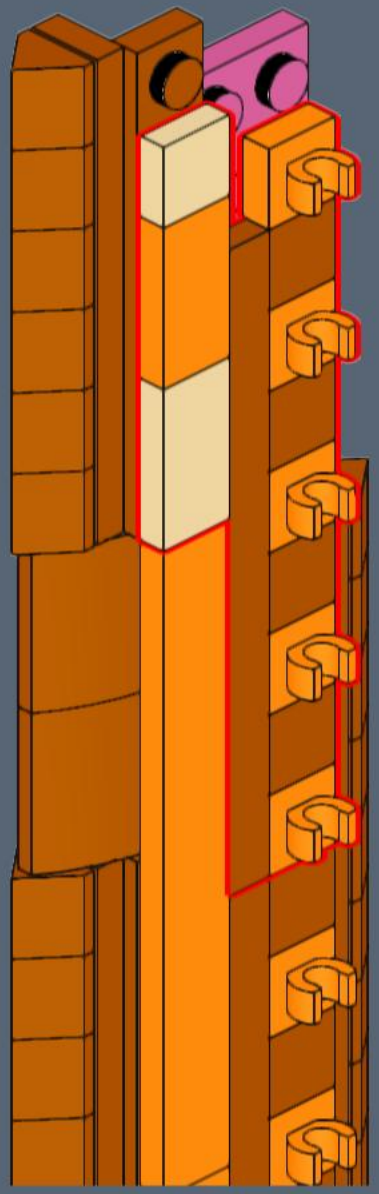

169

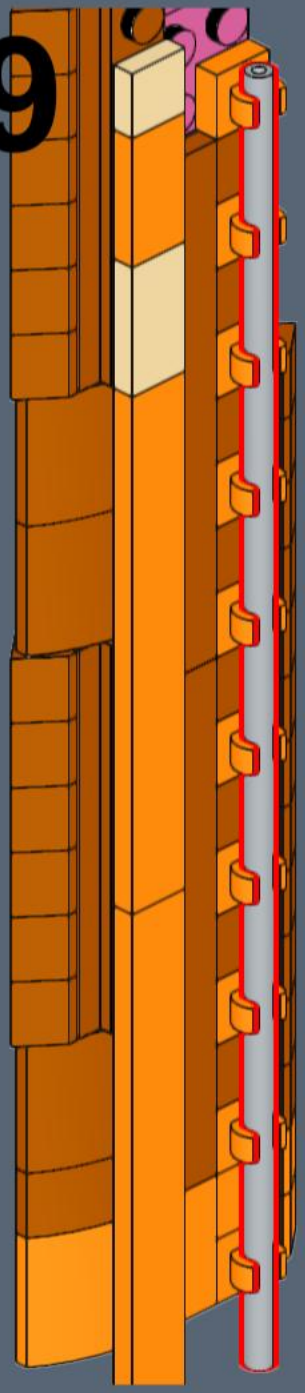

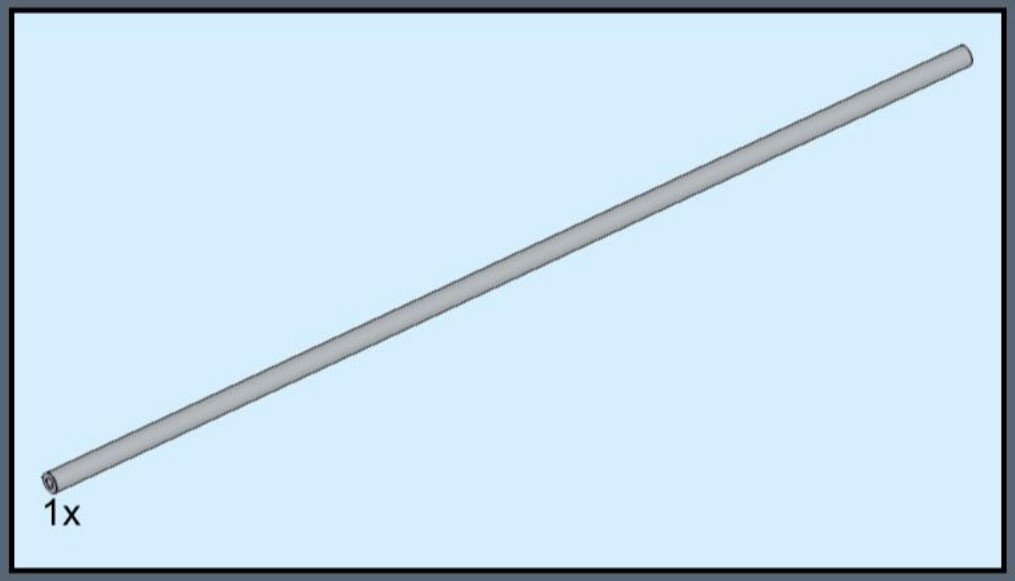



170

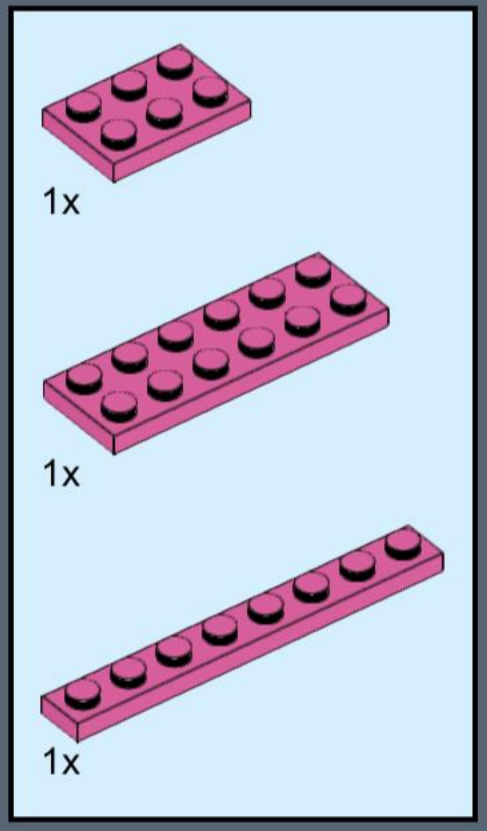

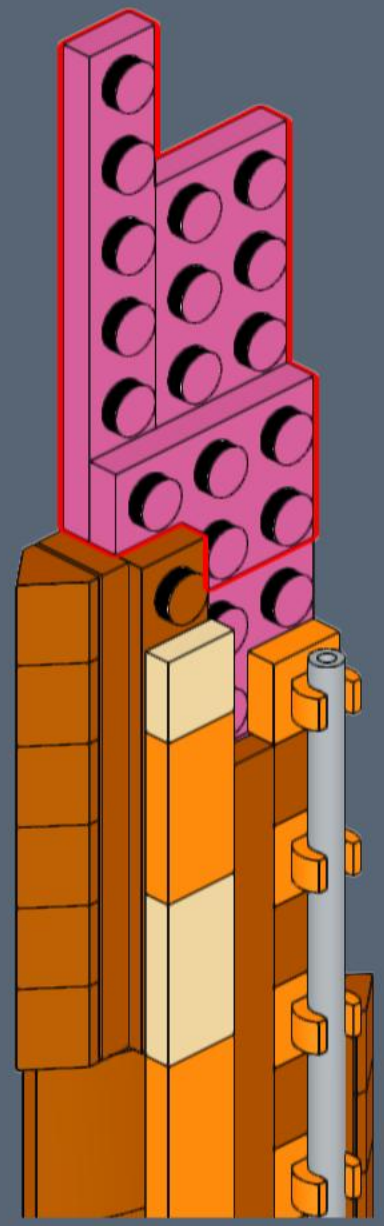

171

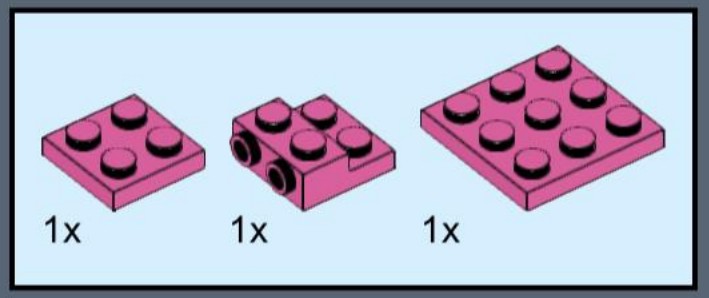

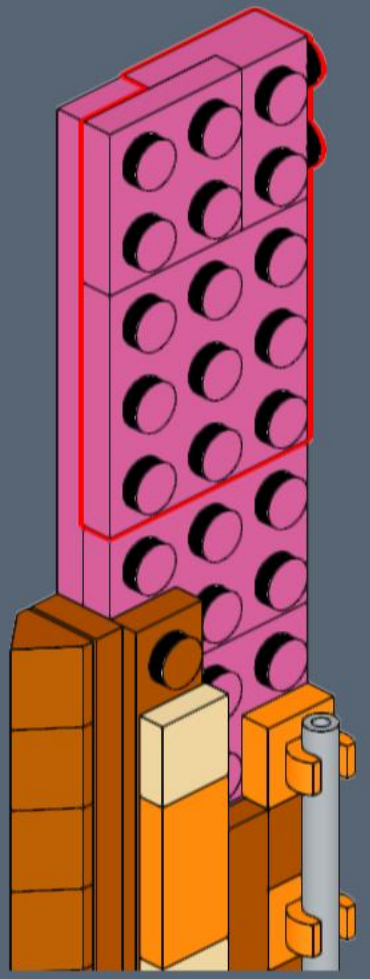

172



12x

1x

173

3x

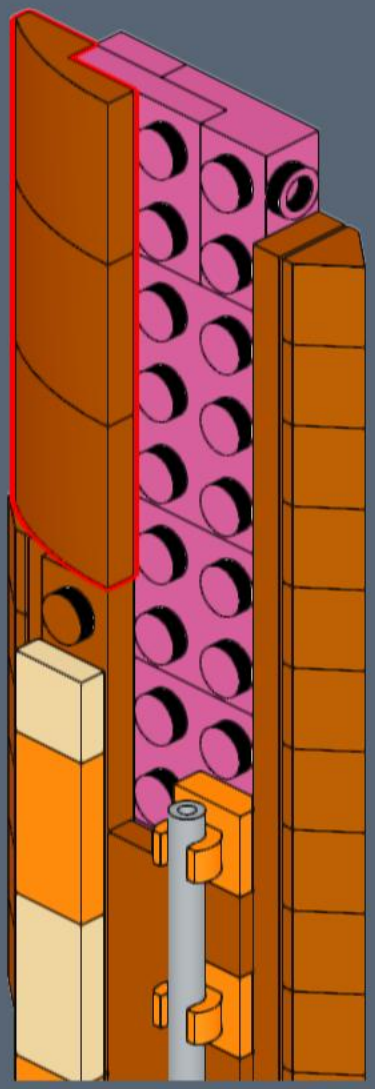

174

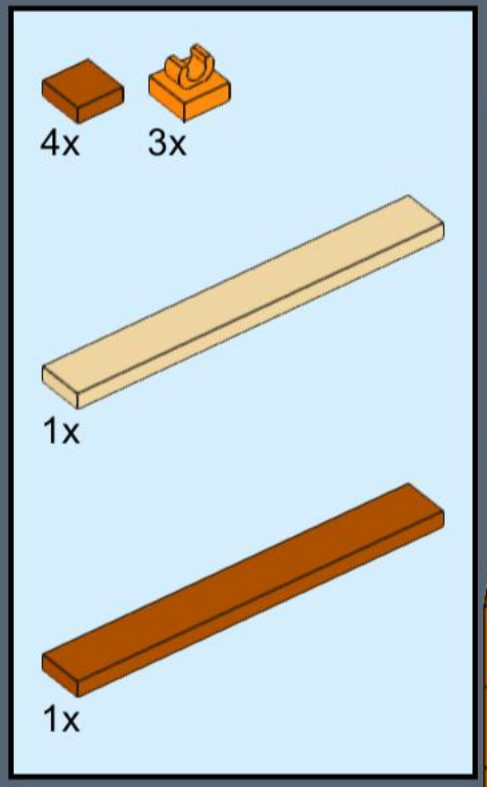

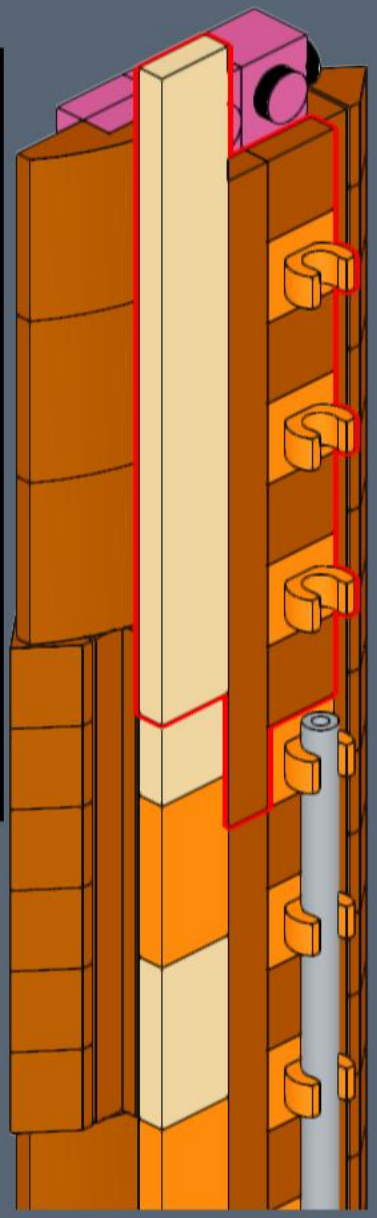

175

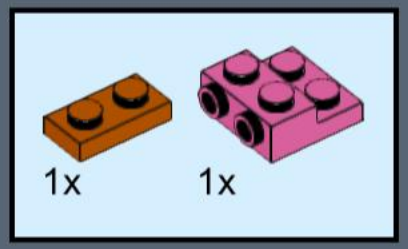

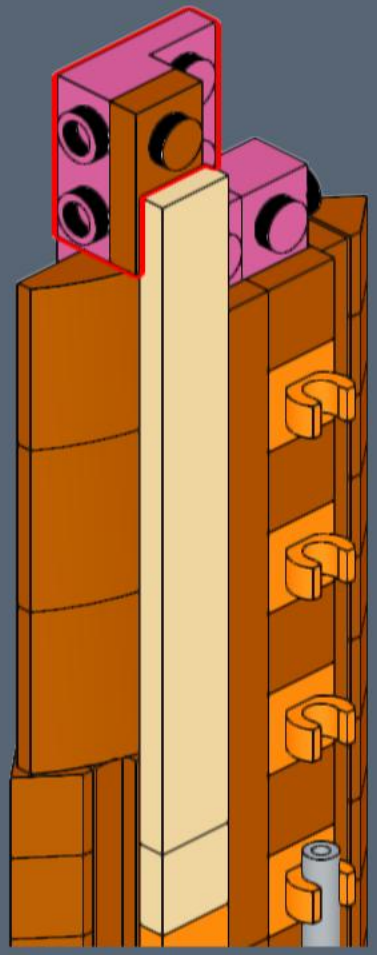

176

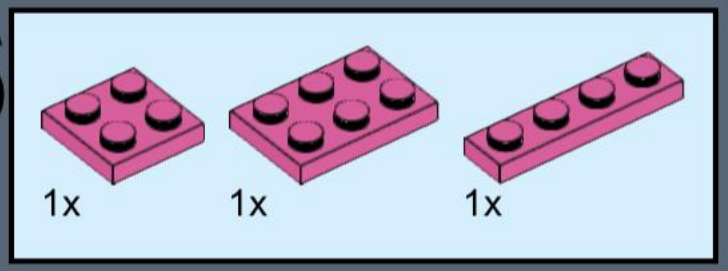

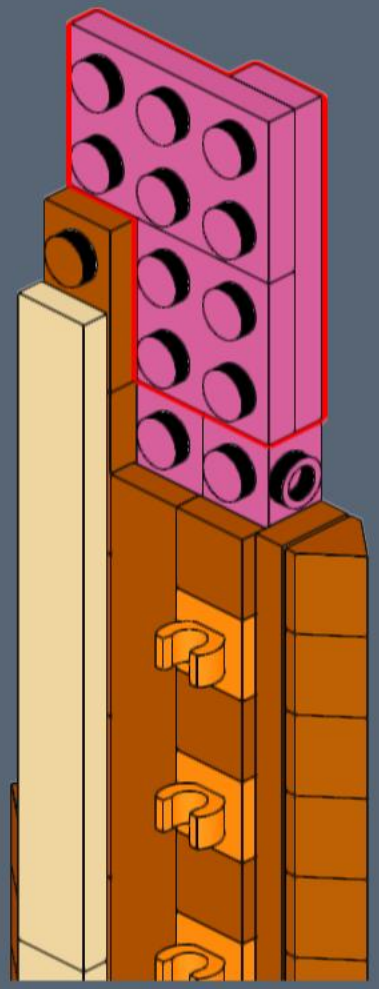

177

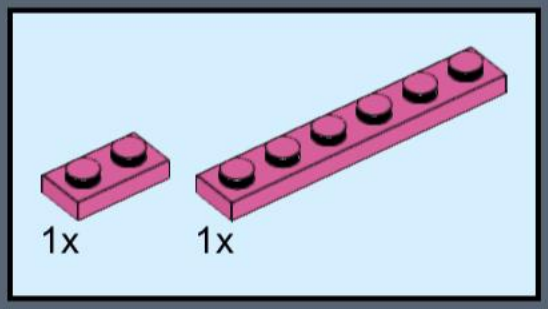

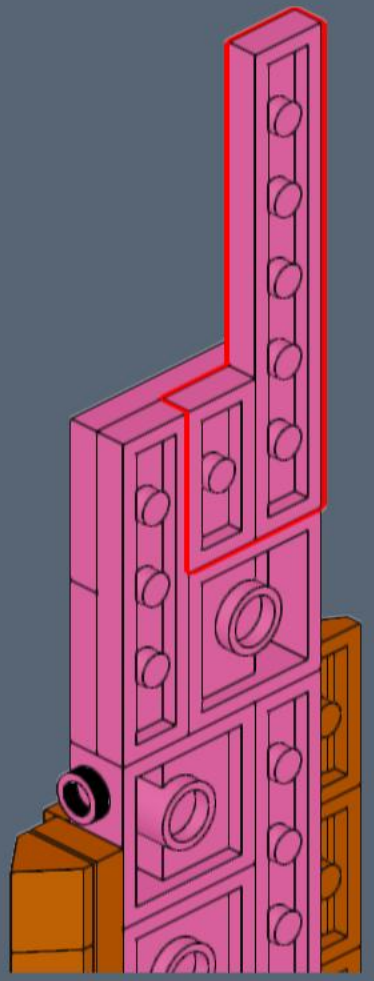

178

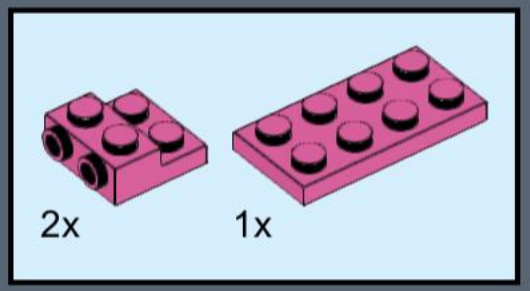

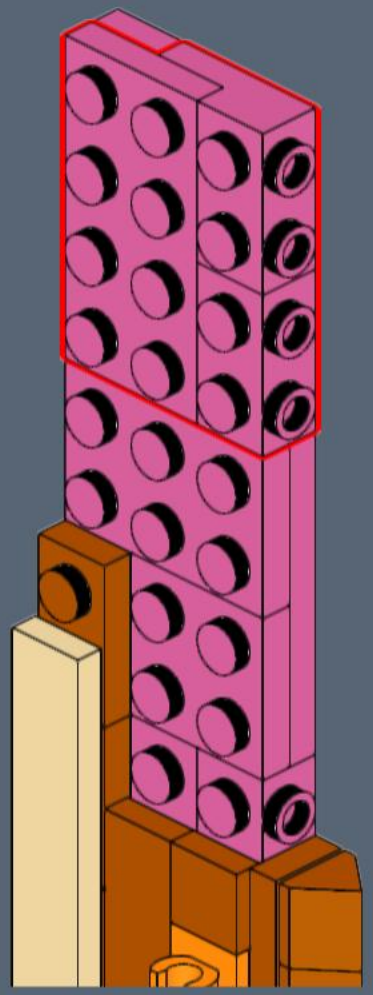

179

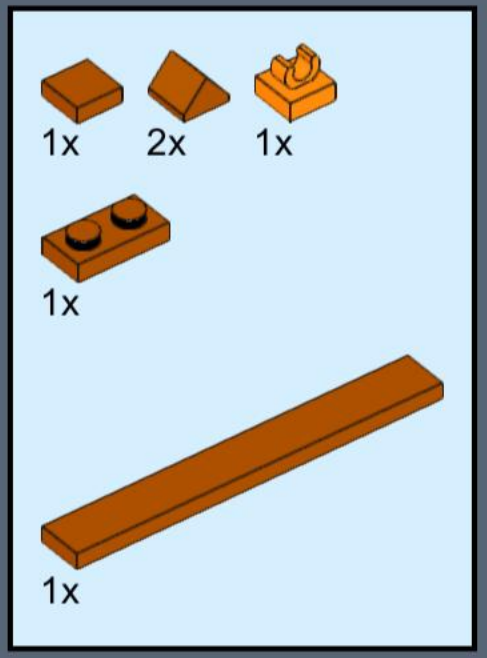

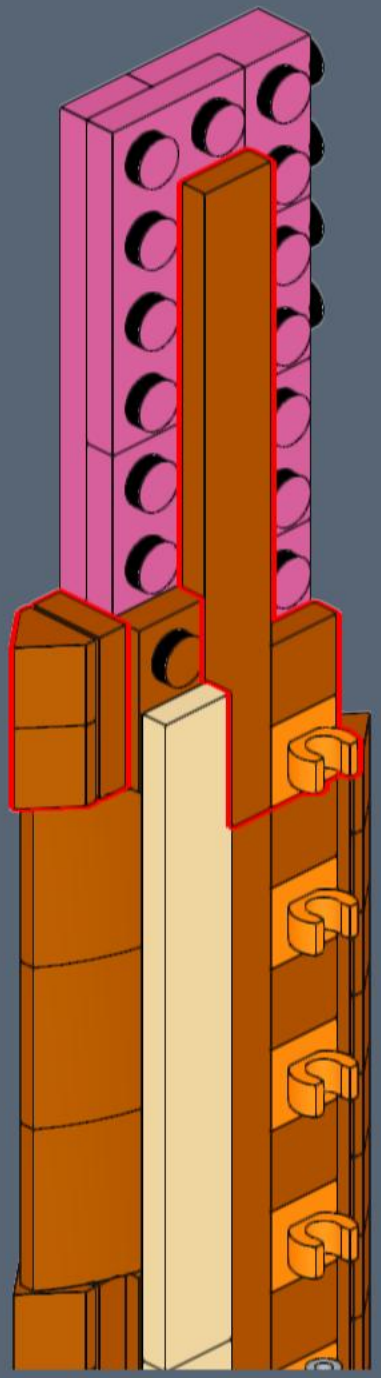

180

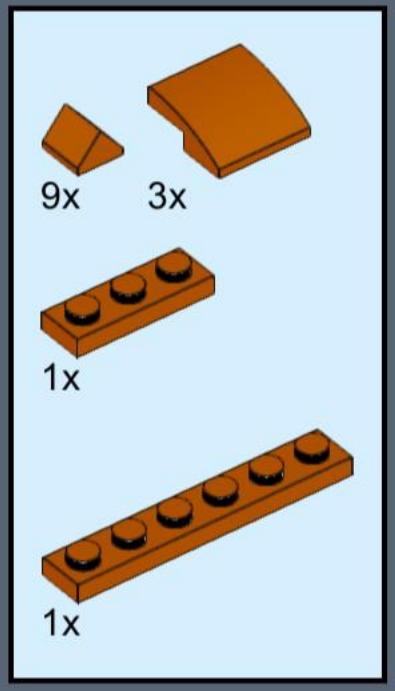

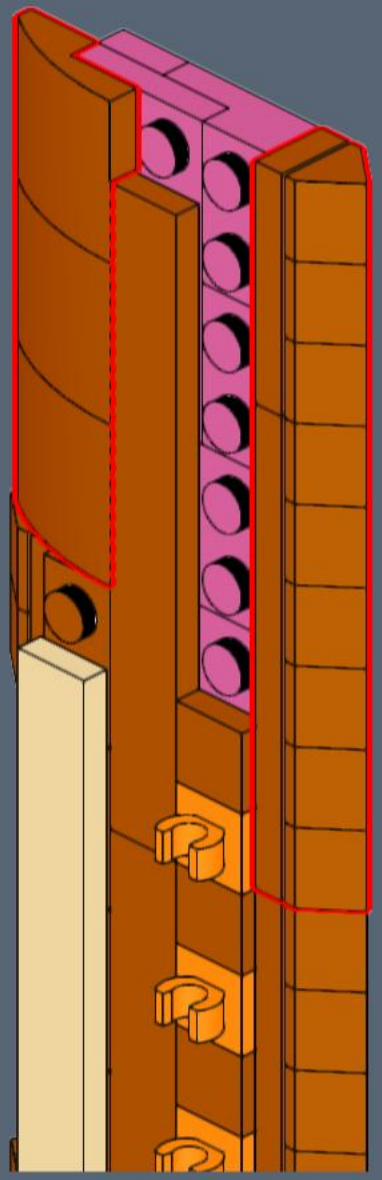

181

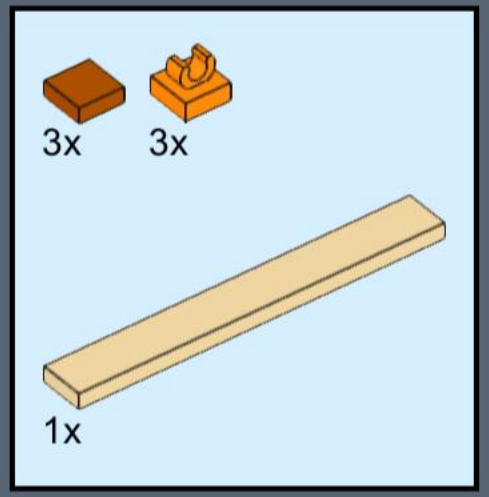

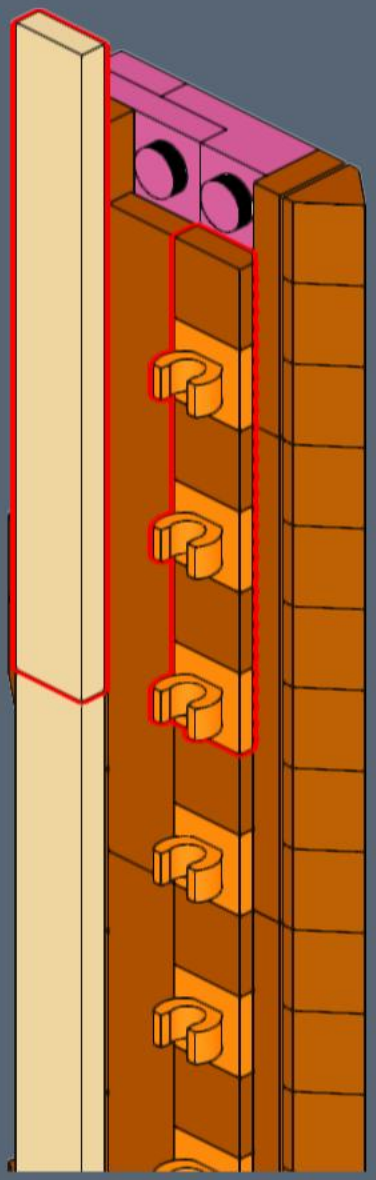

182

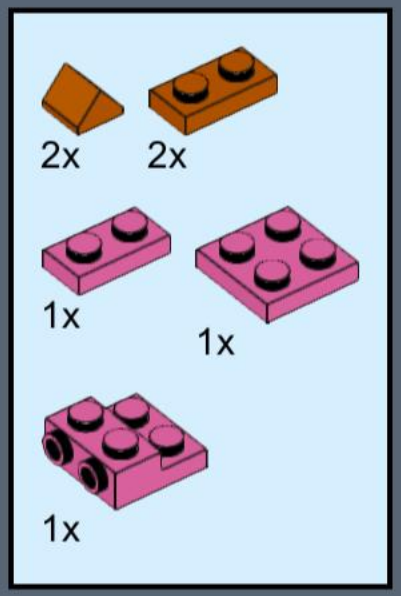

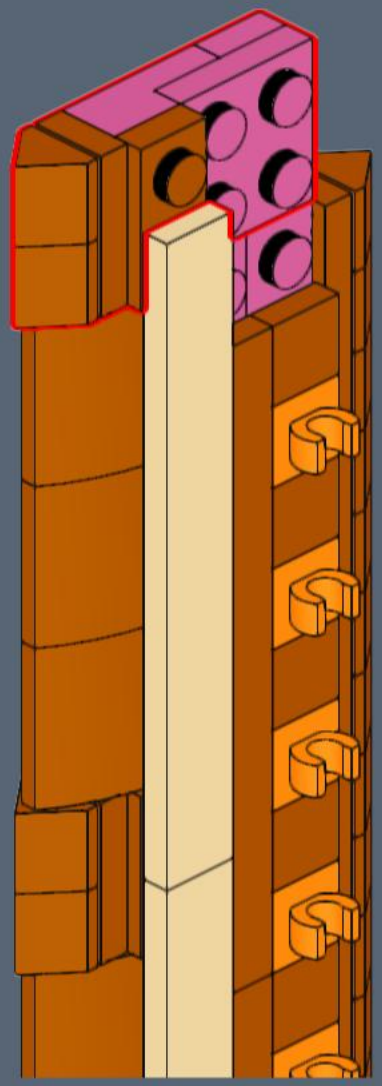

183

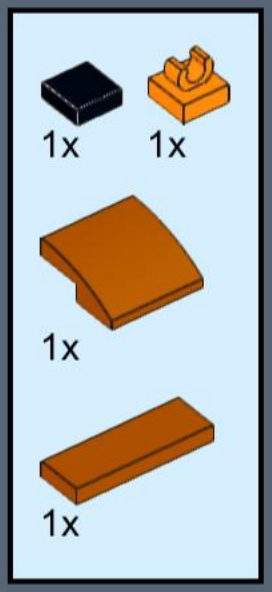

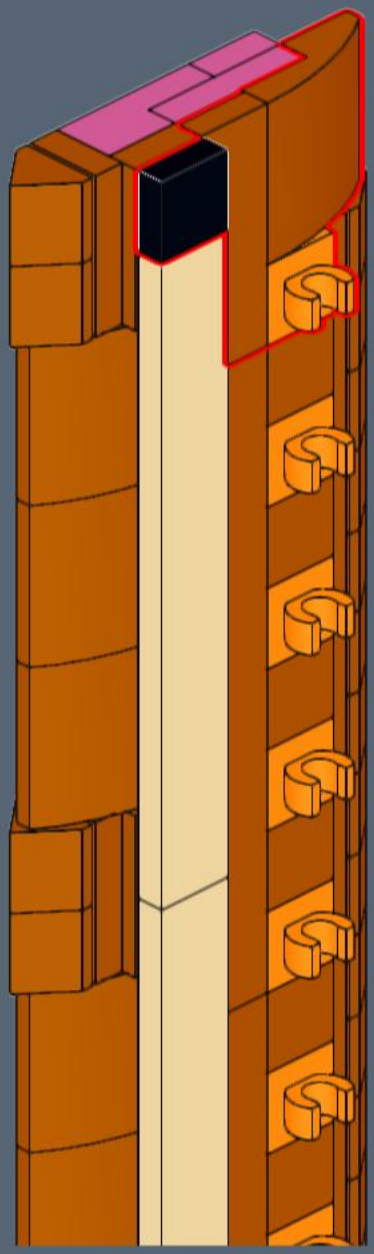

184

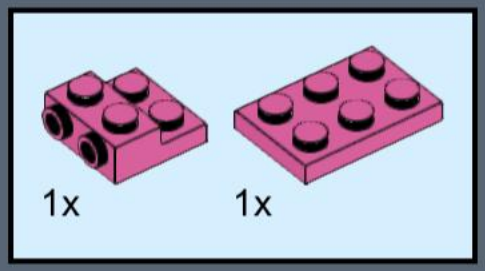

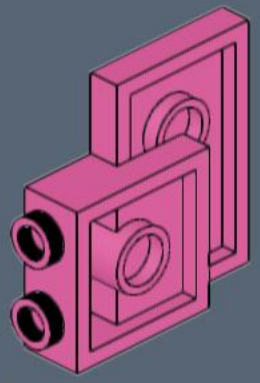

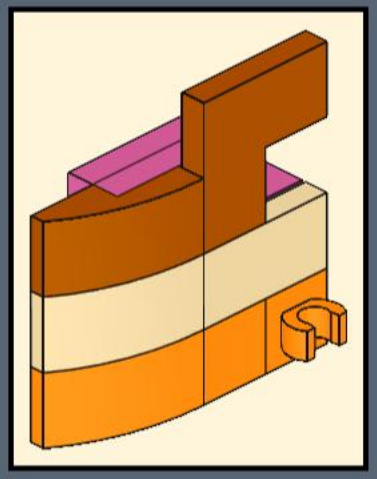

185

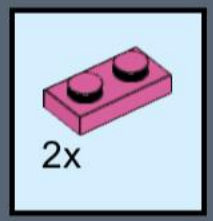

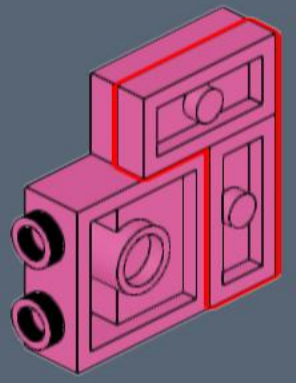

186

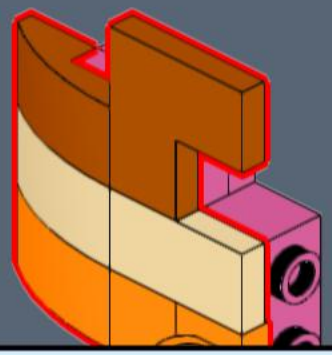

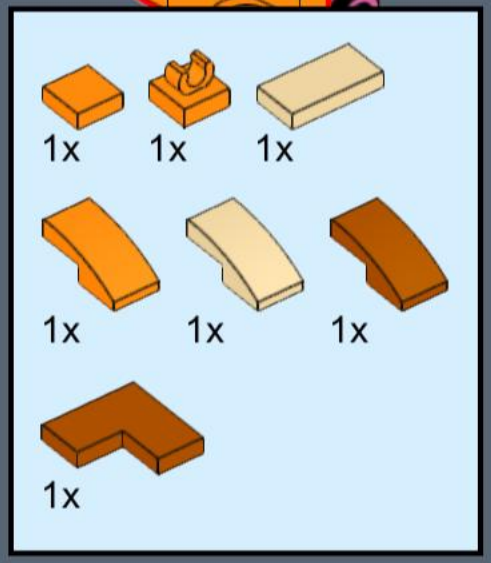

187

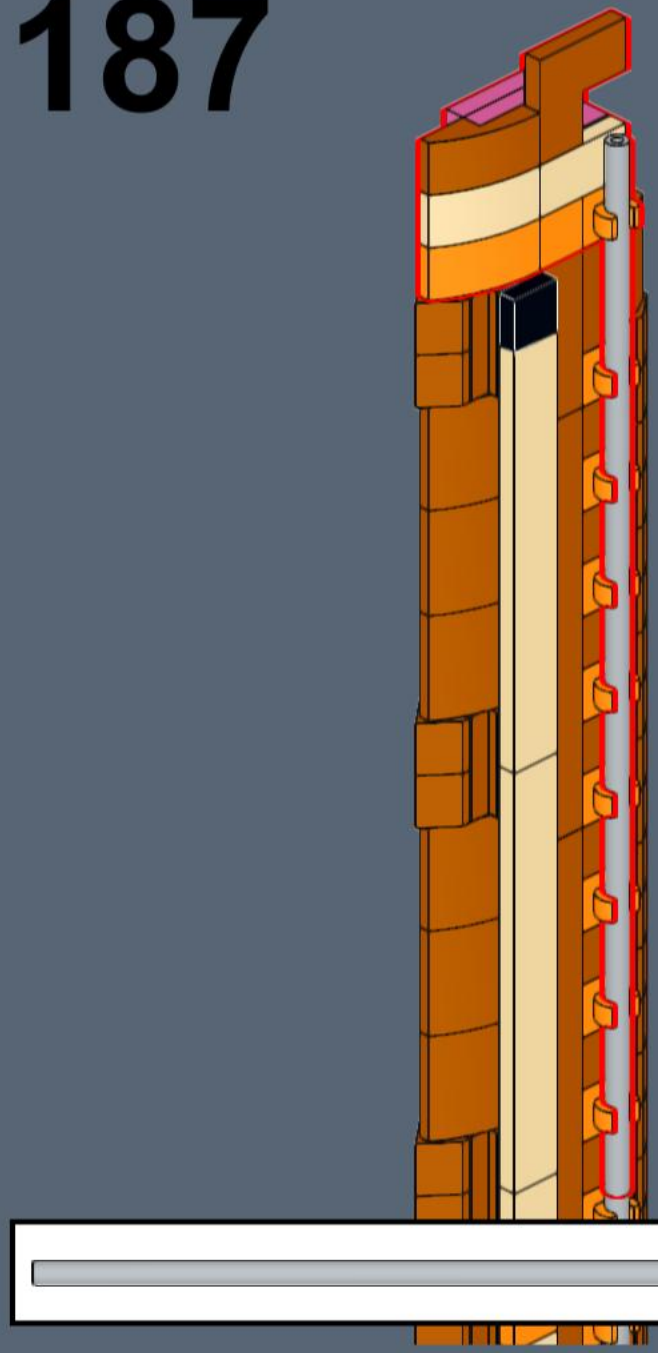

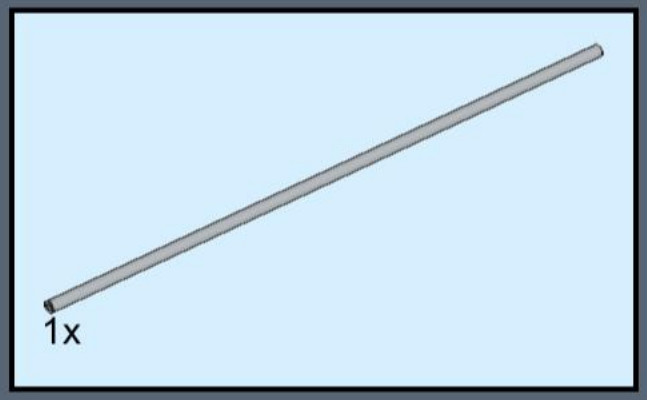



188

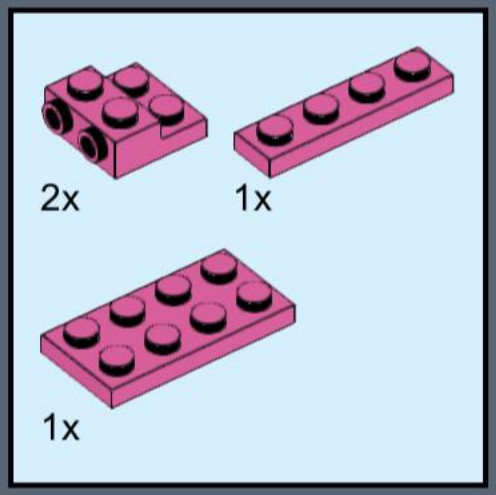

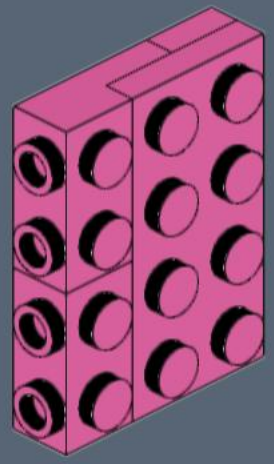

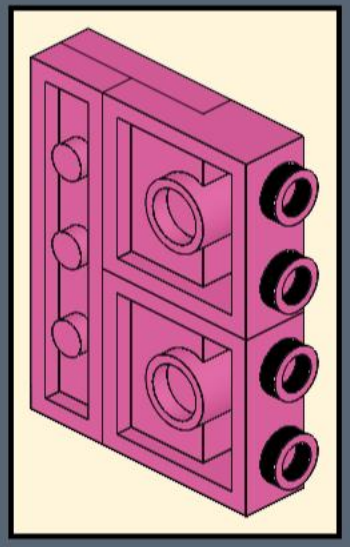

189

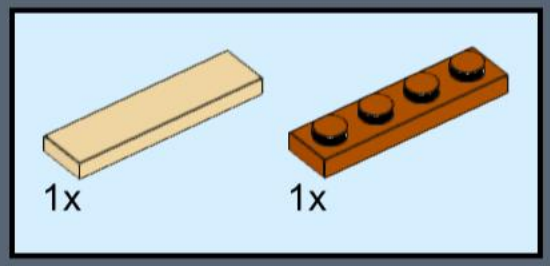

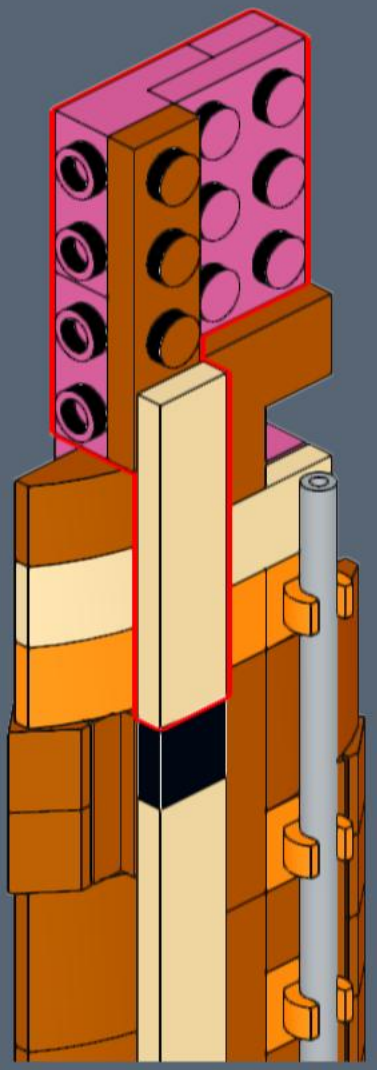

190

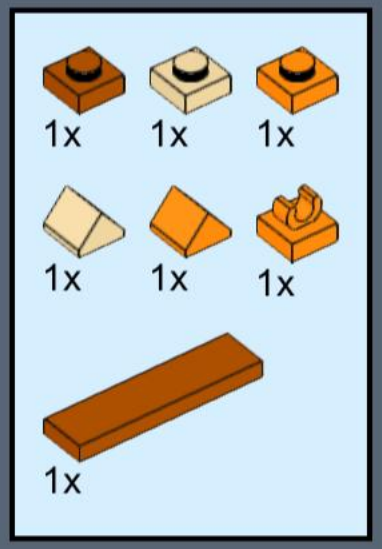

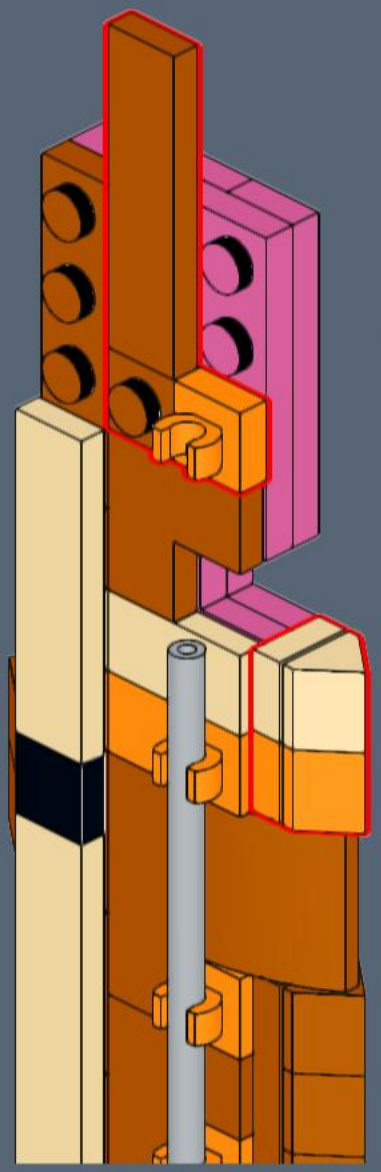

191

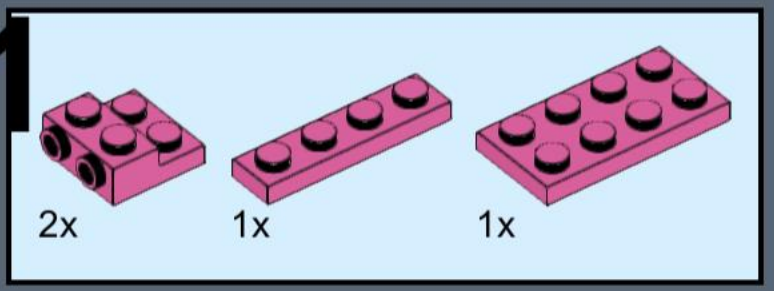

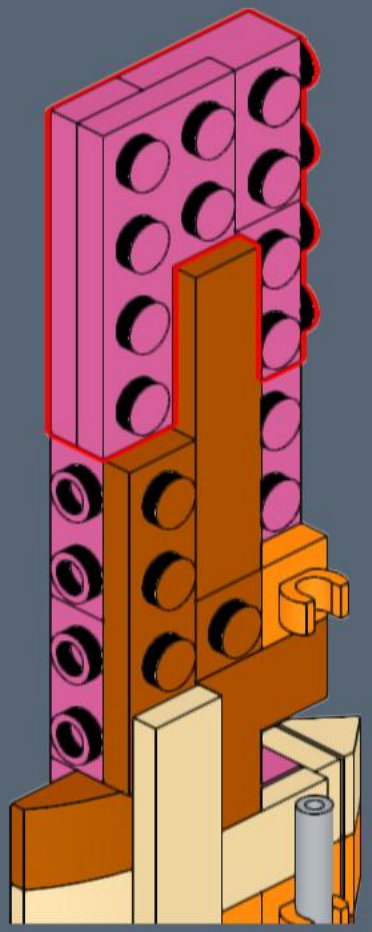

192

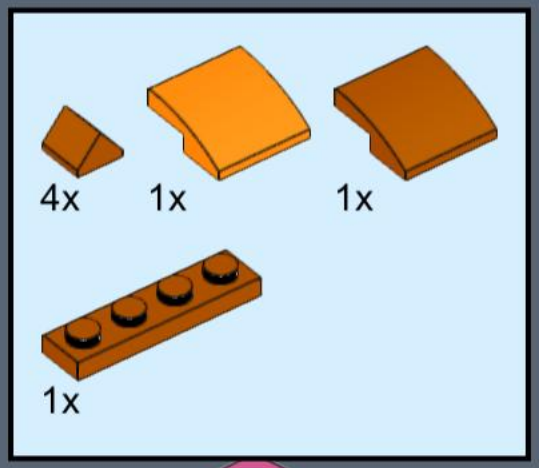

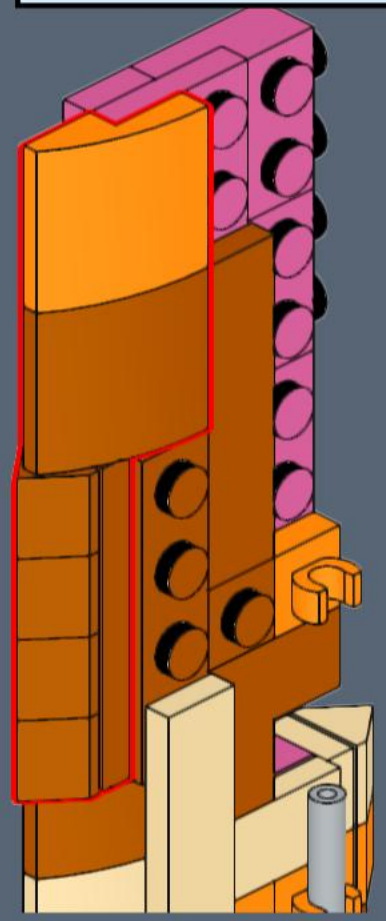

193

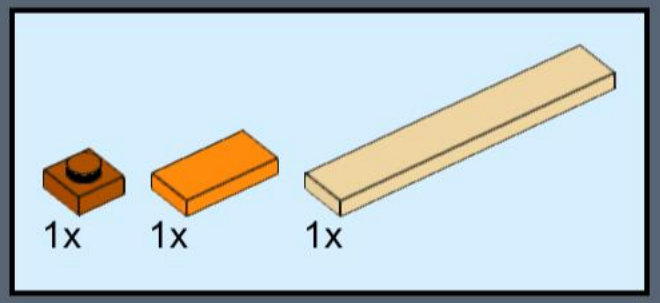

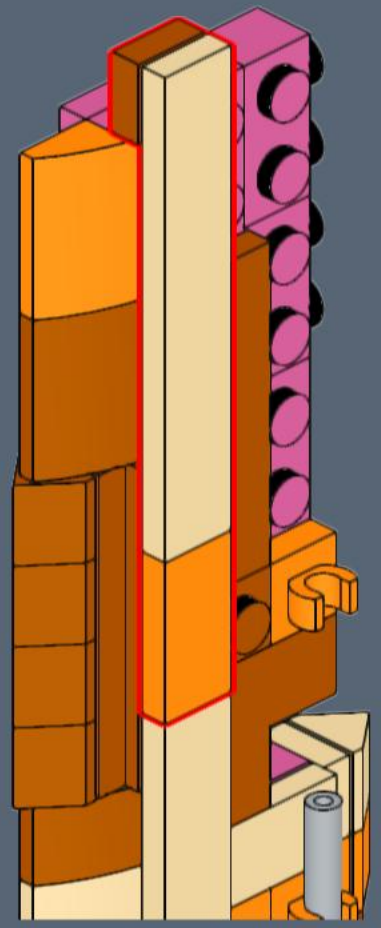

194

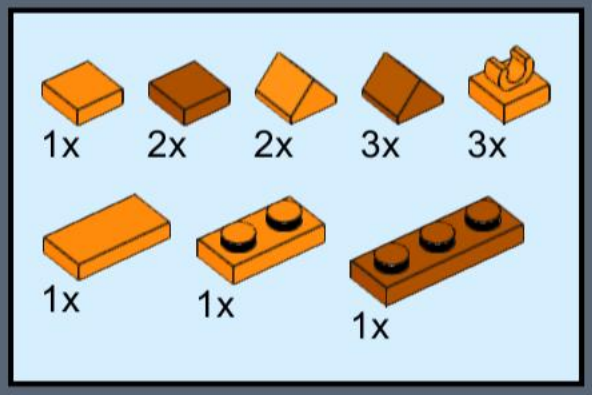

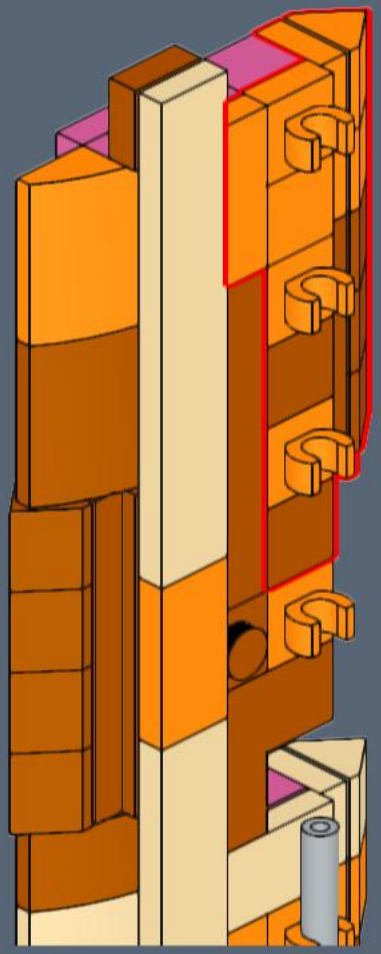

195

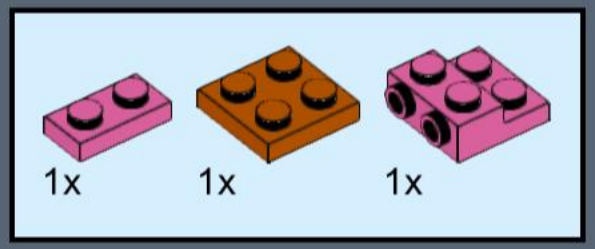

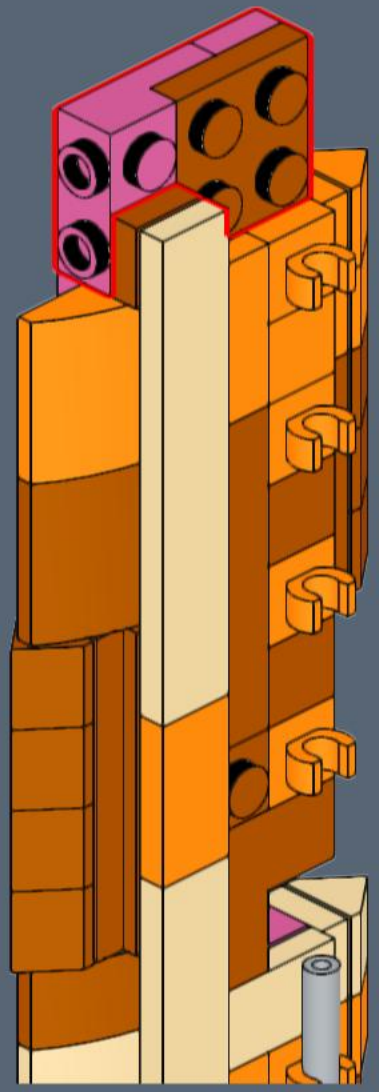

196

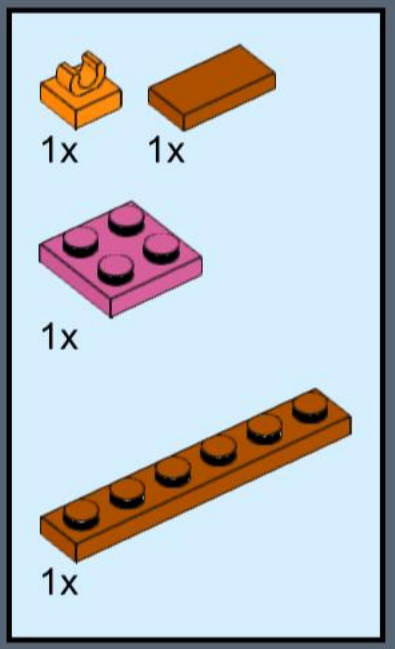

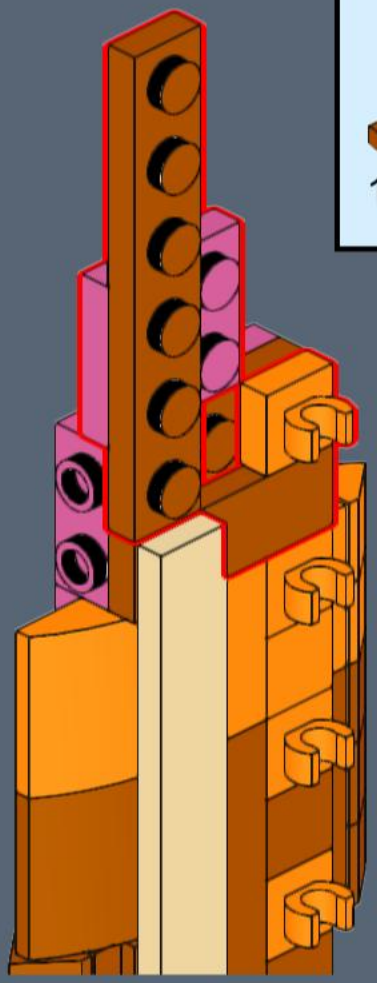

197

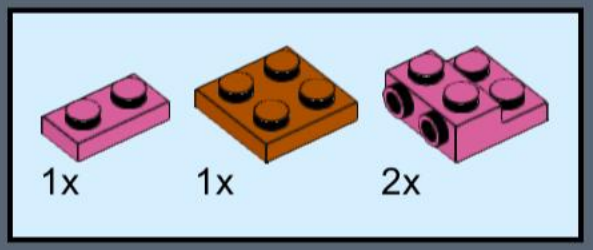

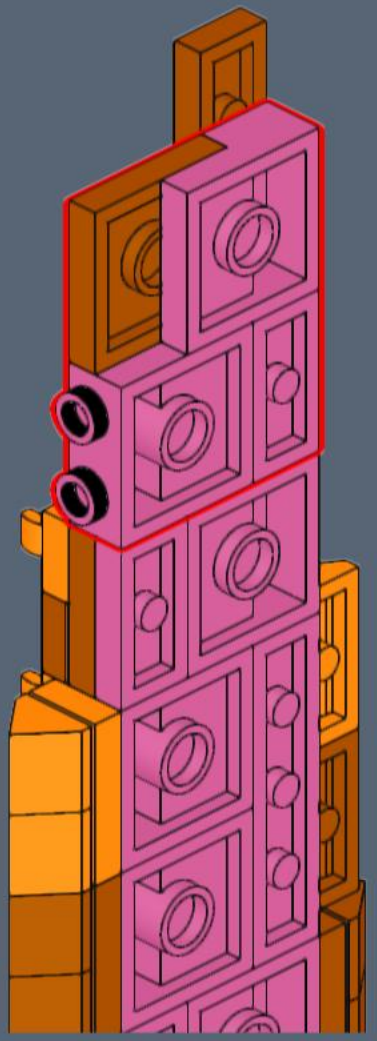

198

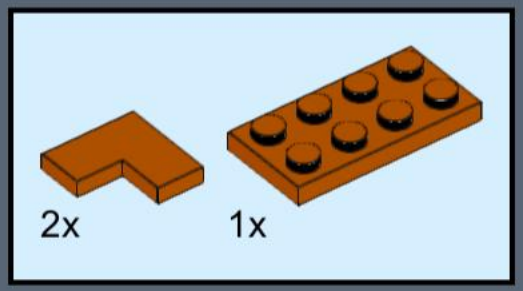

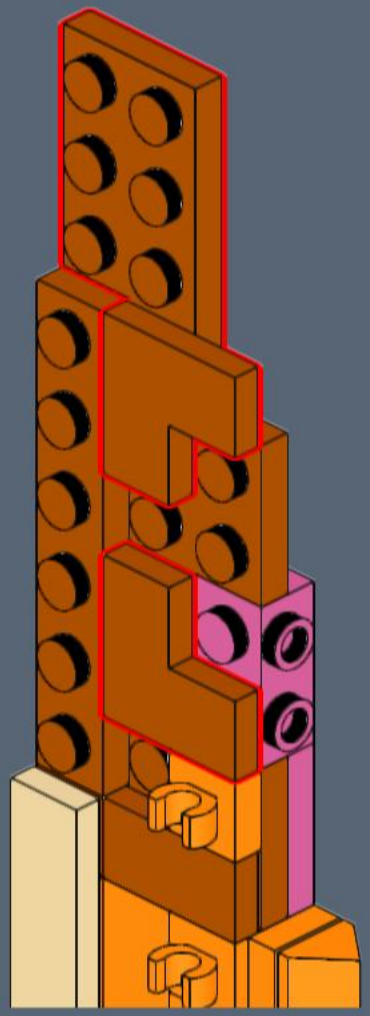

199

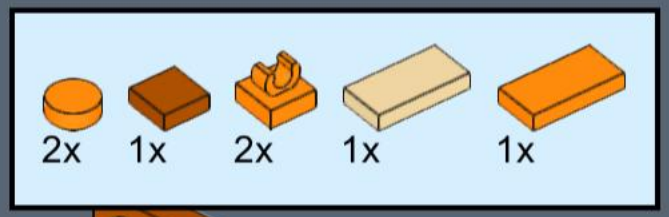

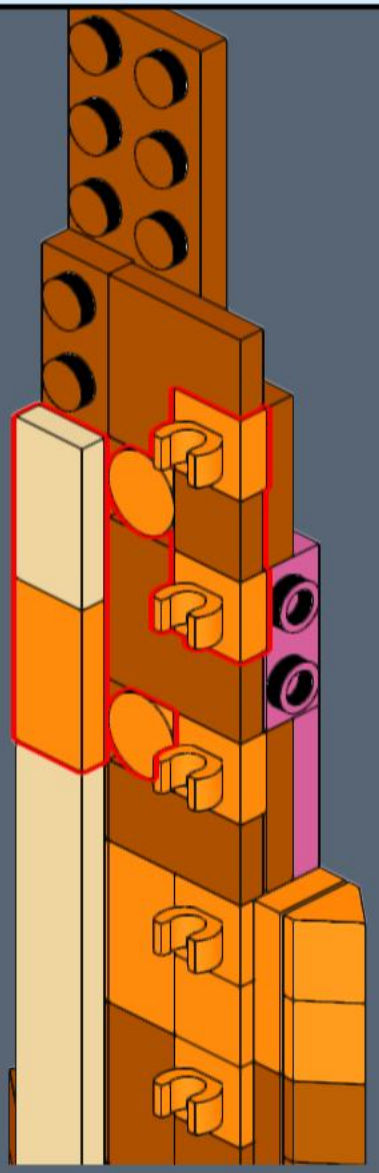

200

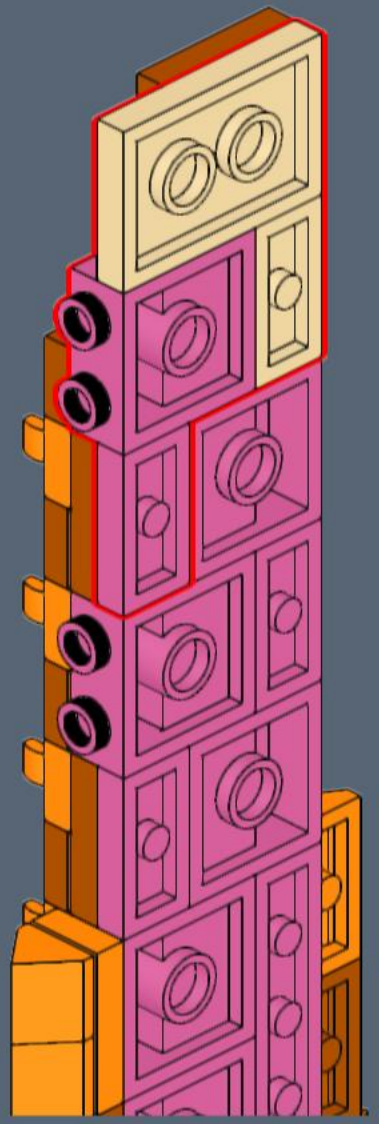

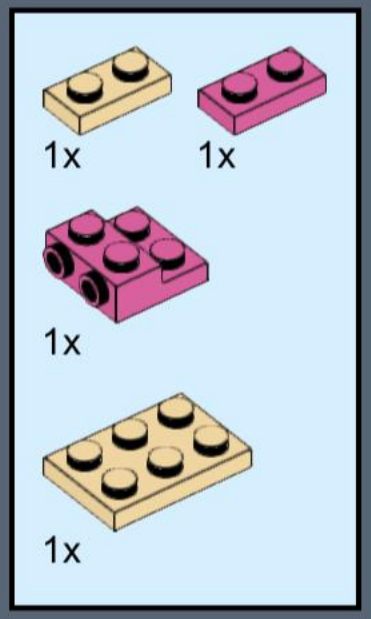

201

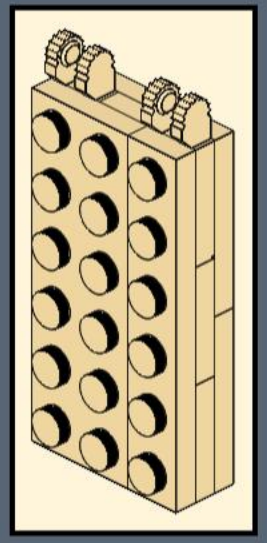

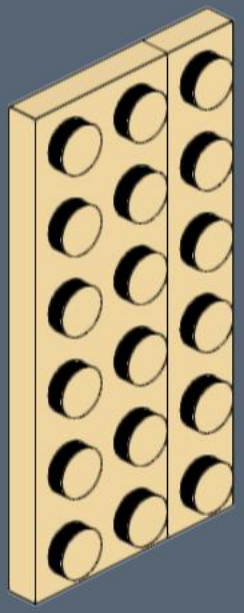

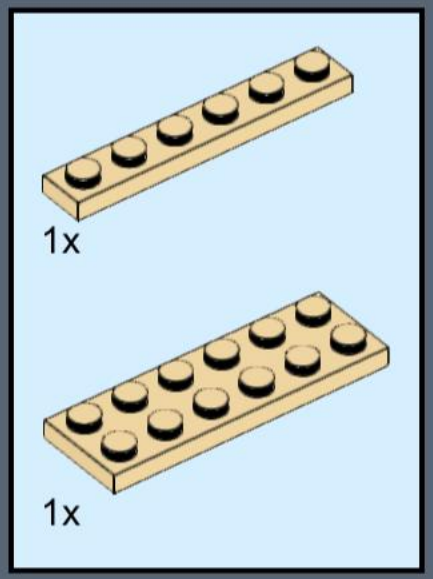

202

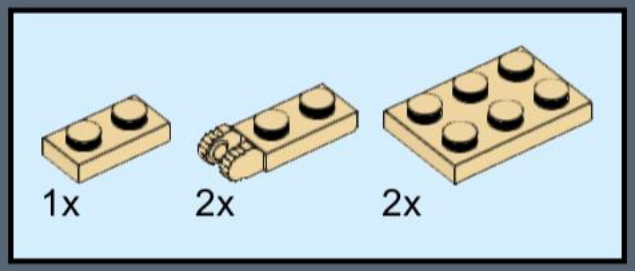

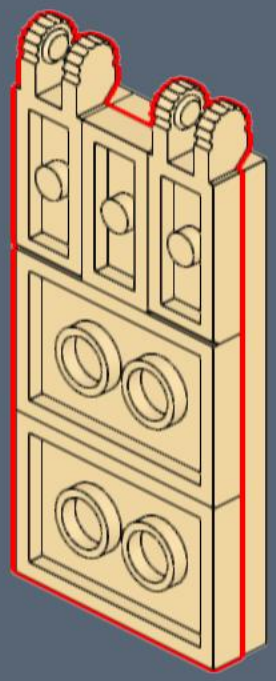

203

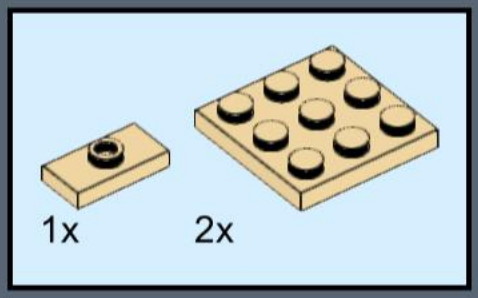

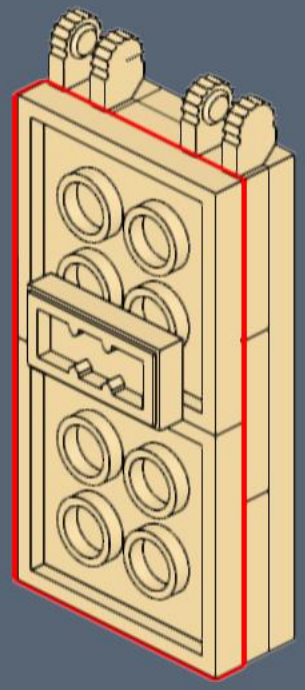

204

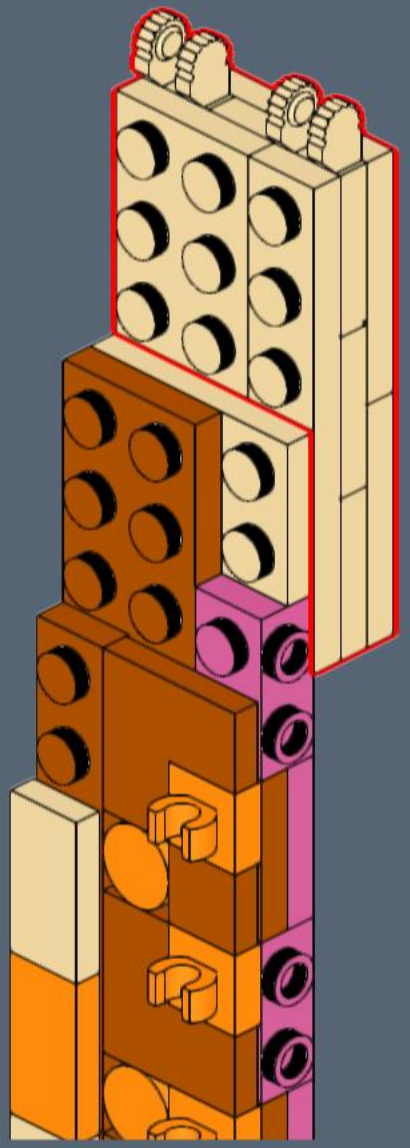

205

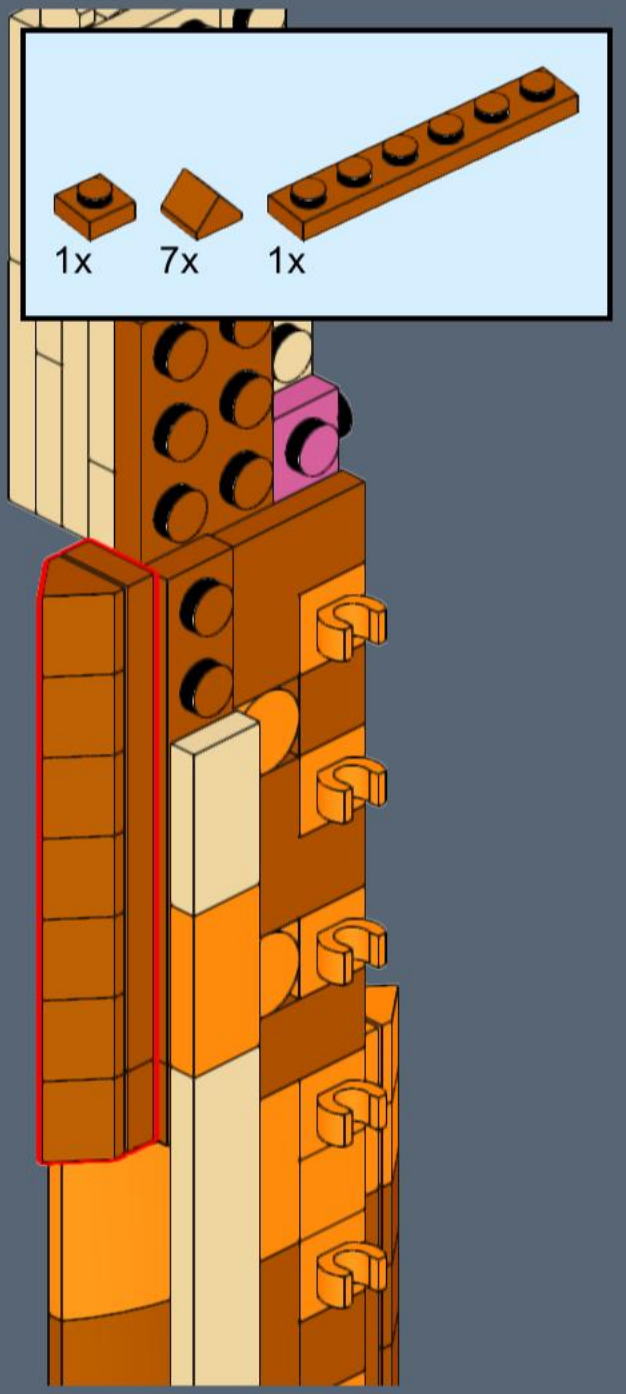

206

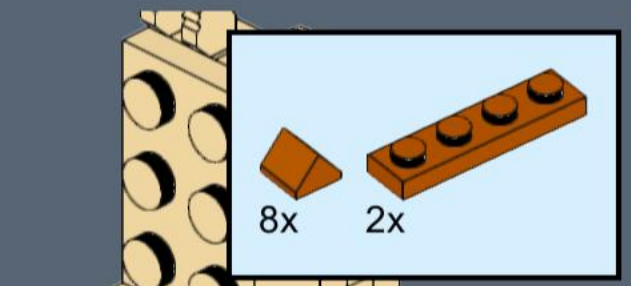

207

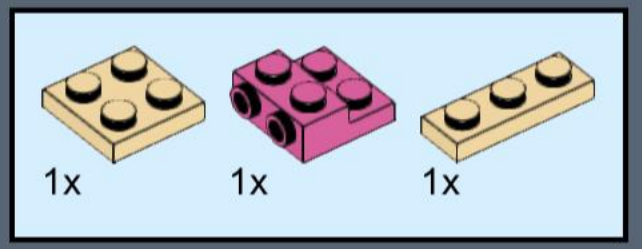

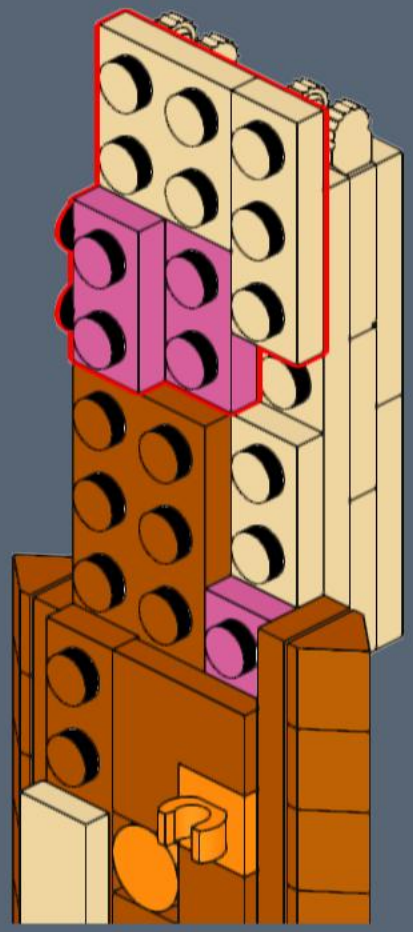

208

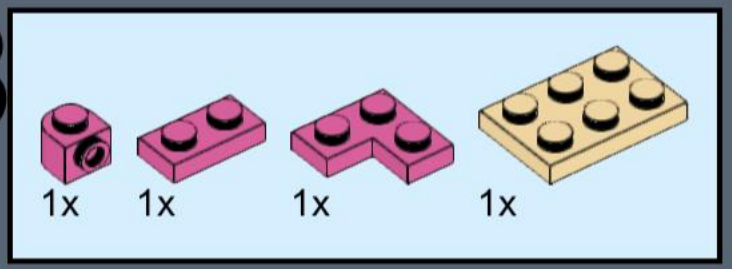

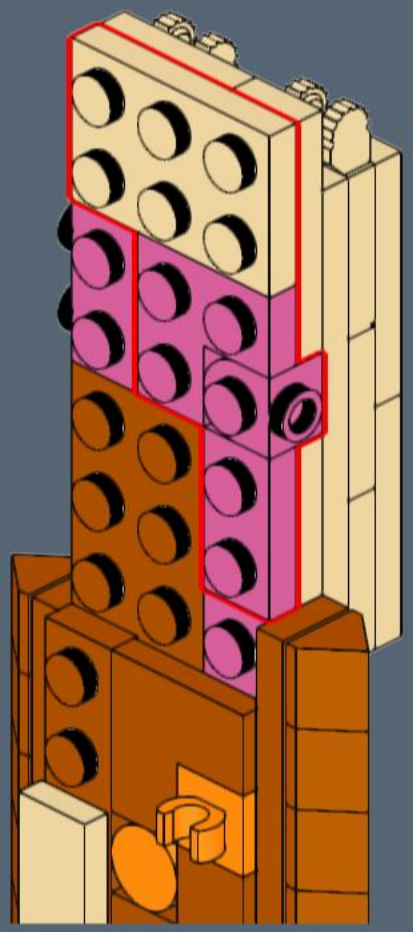

209

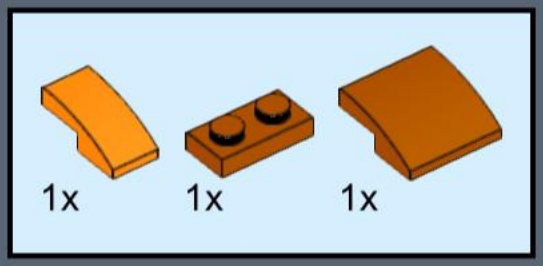

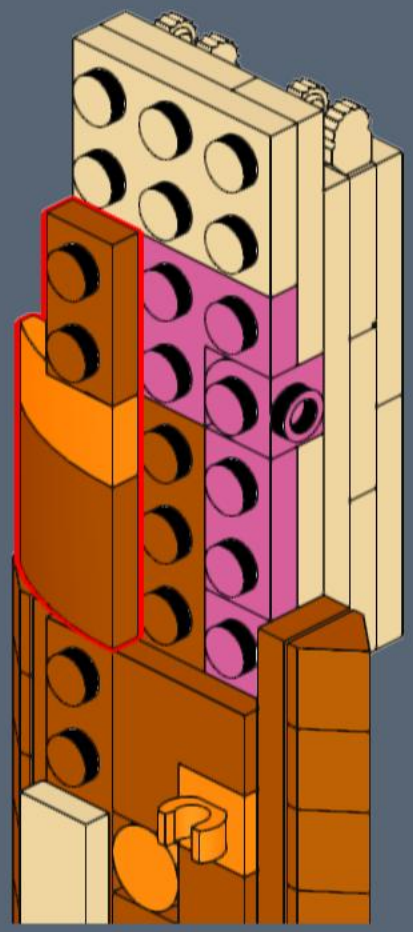

210

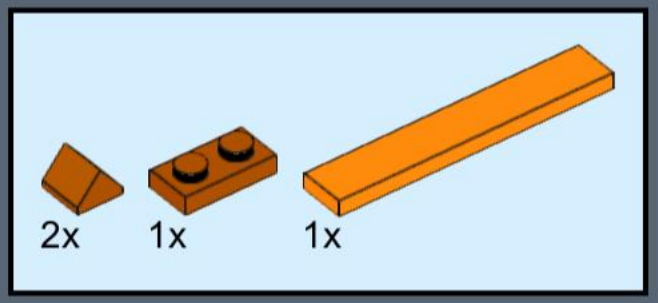

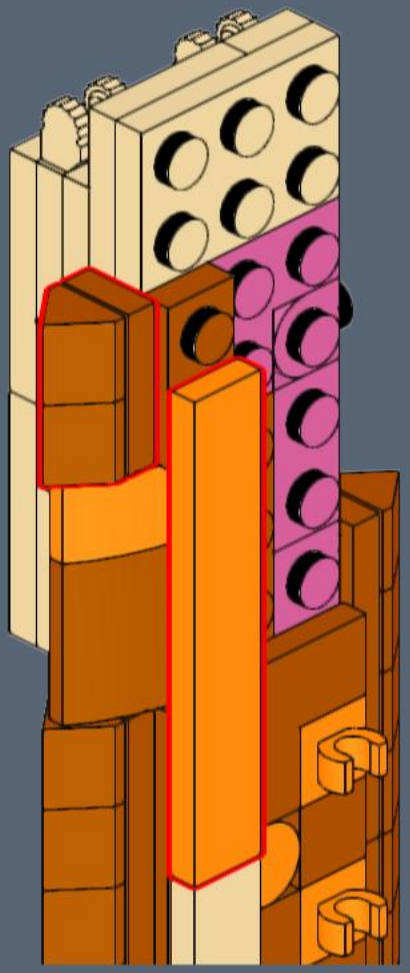

211

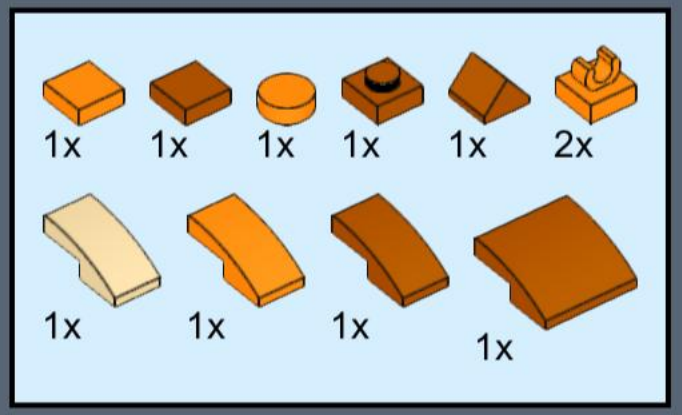

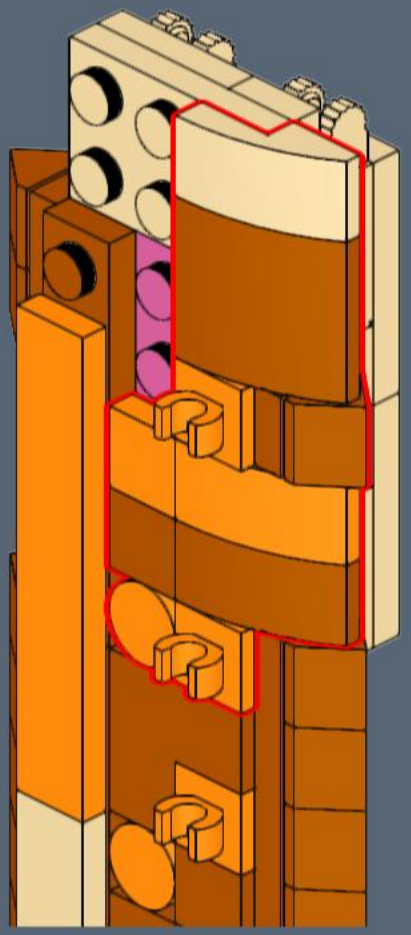

212

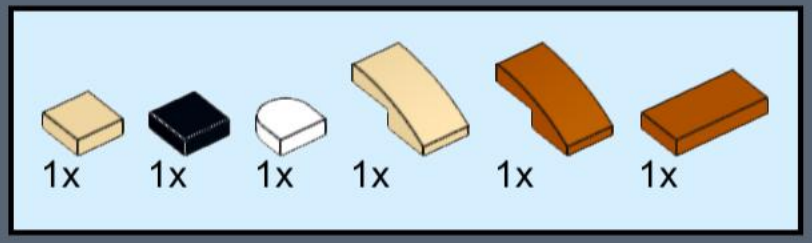

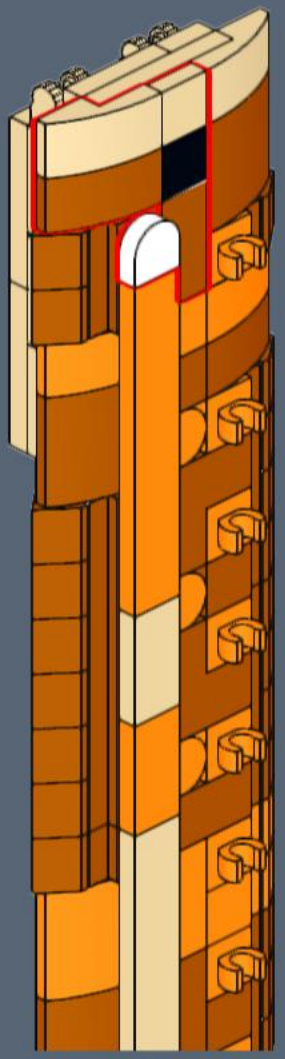

213

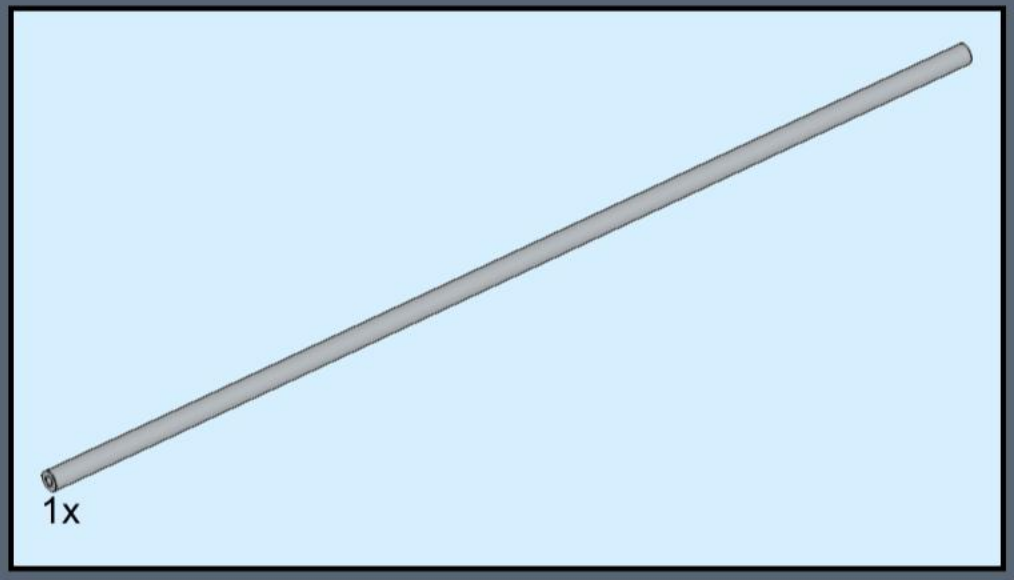

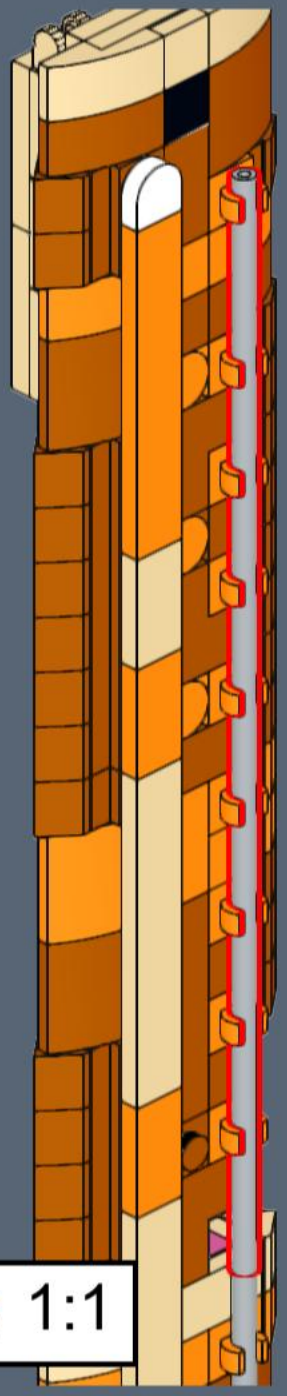



214



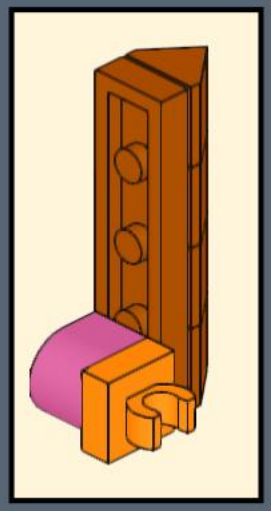

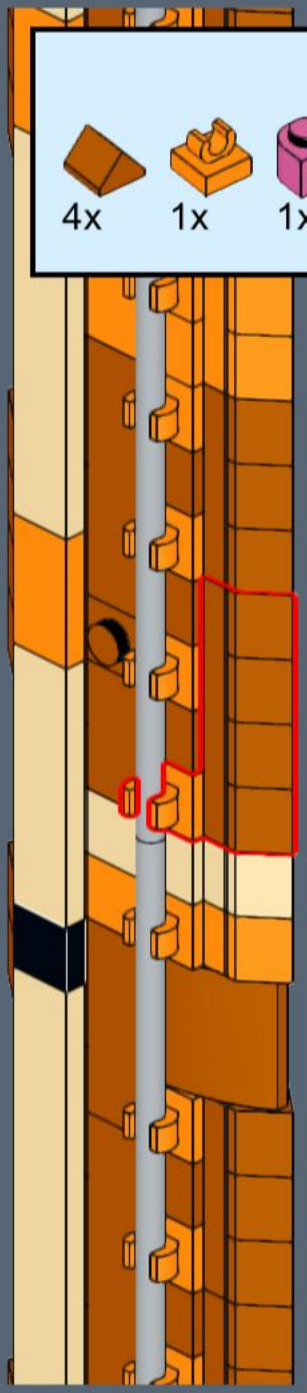

215

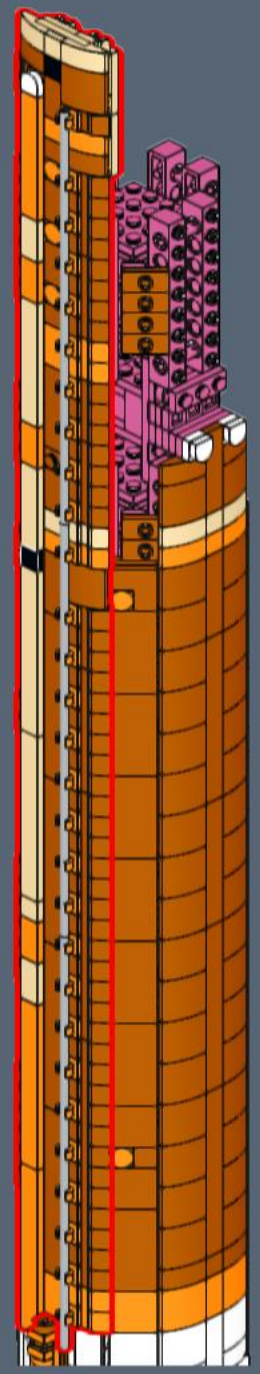

216

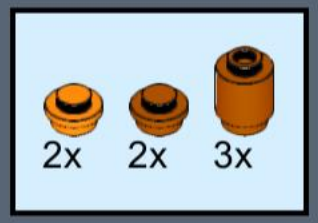





217



8x

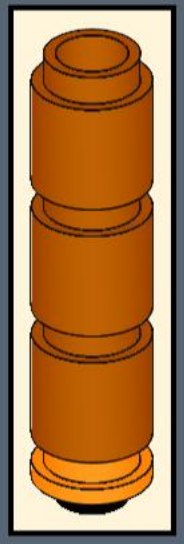



218



219

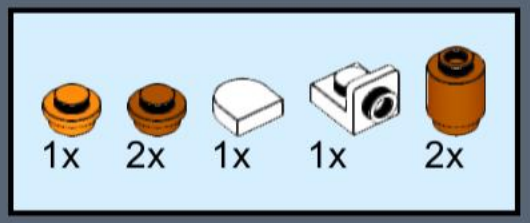

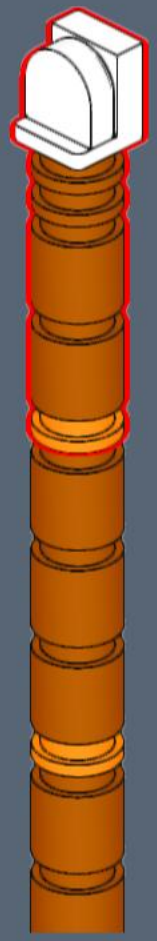

220

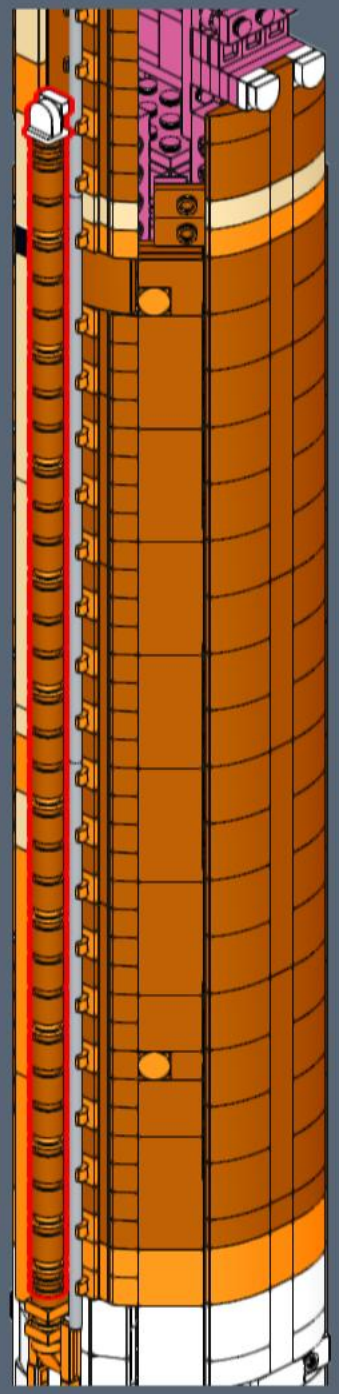

221

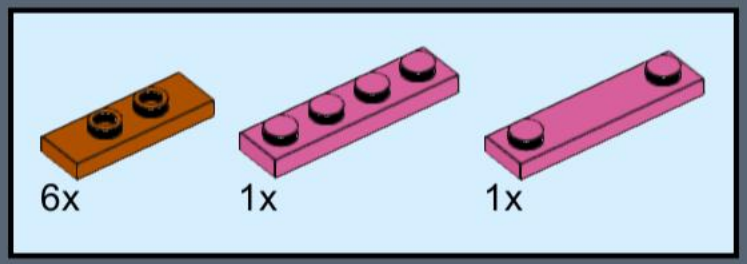

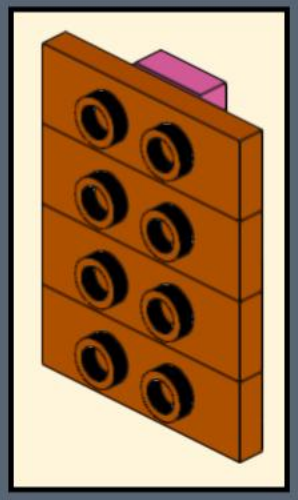

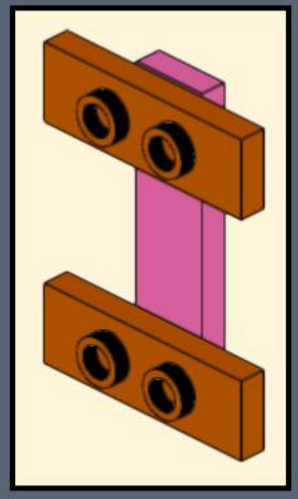

222

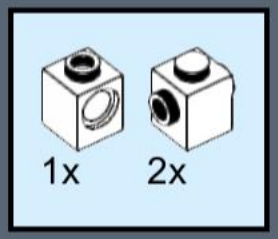

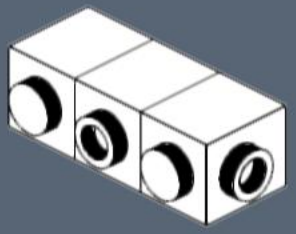

2x

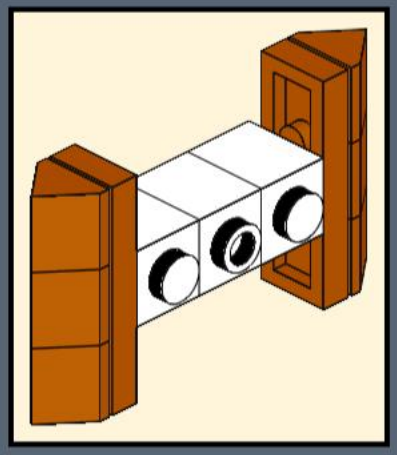

223

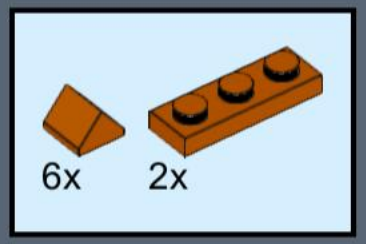

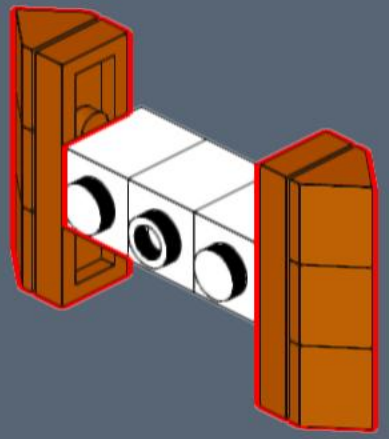

224

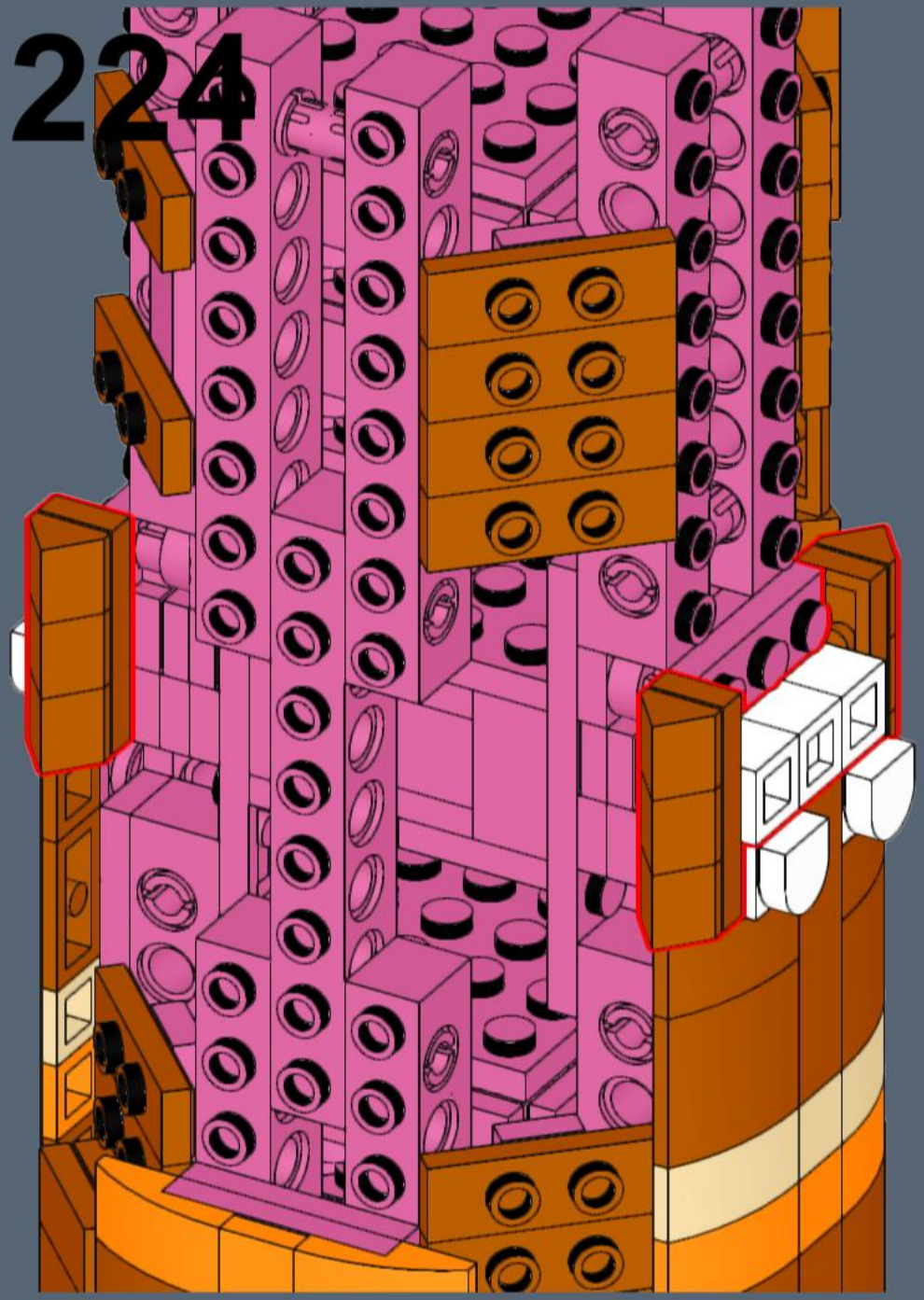

225

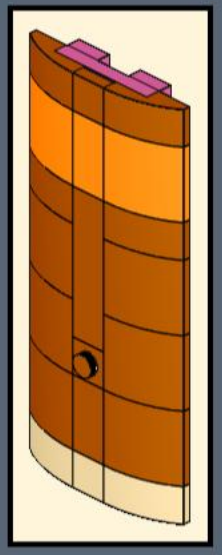

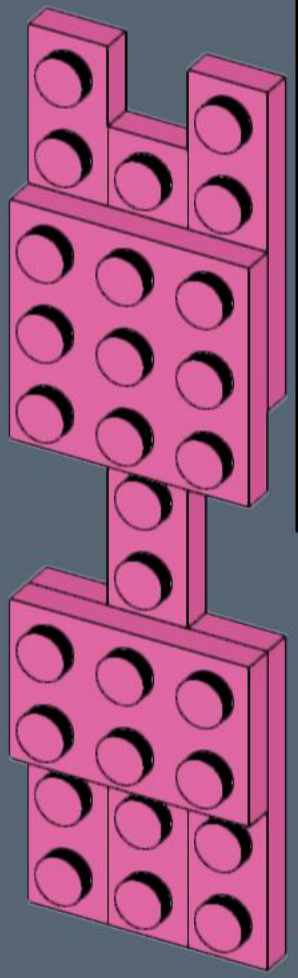

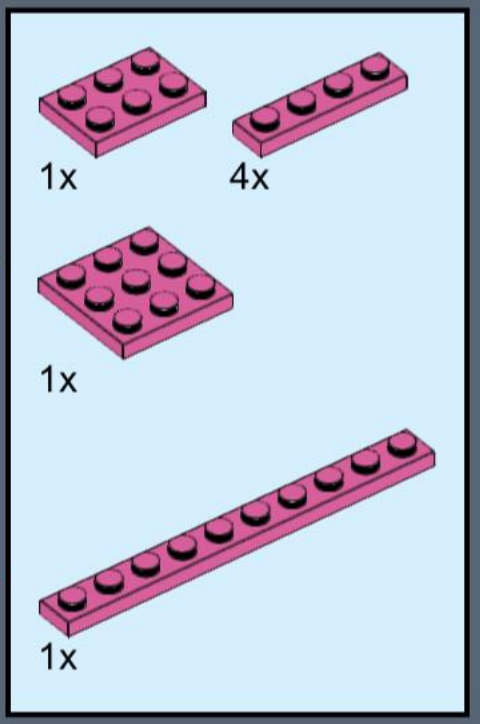

226

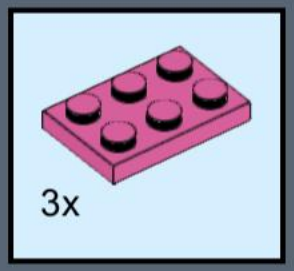

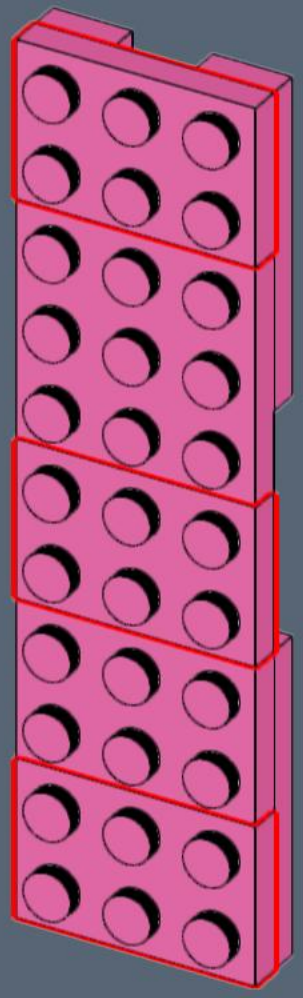

227

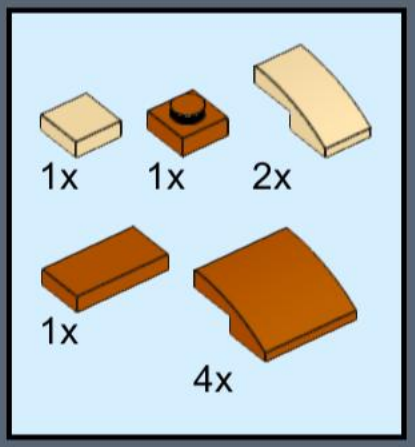

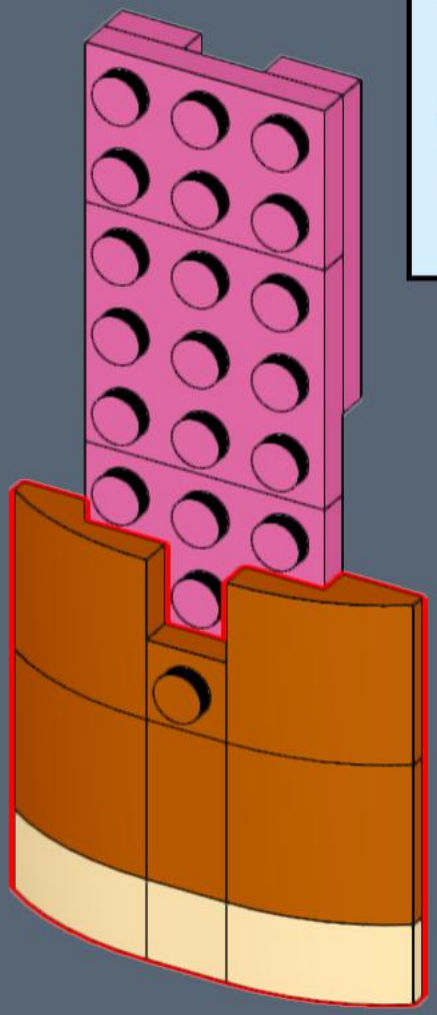

228

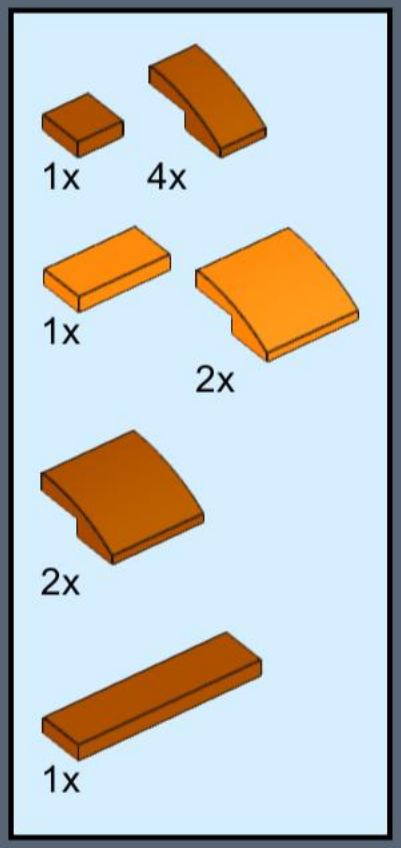

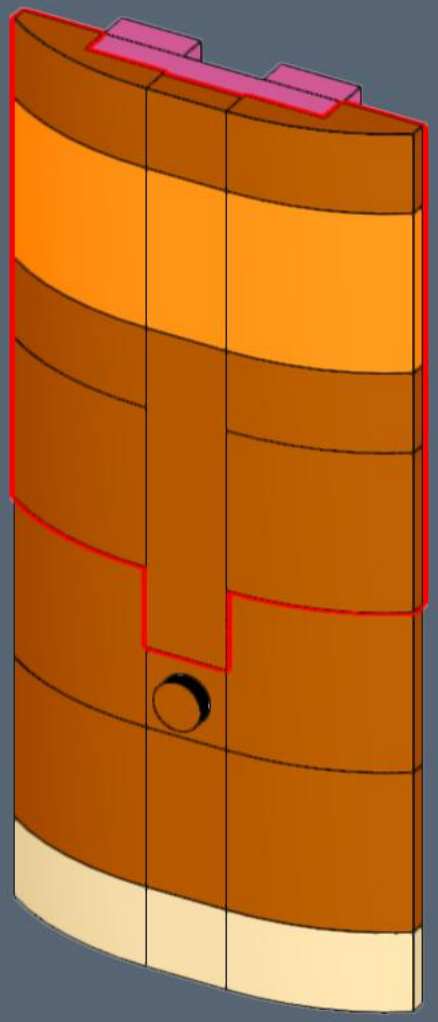

229

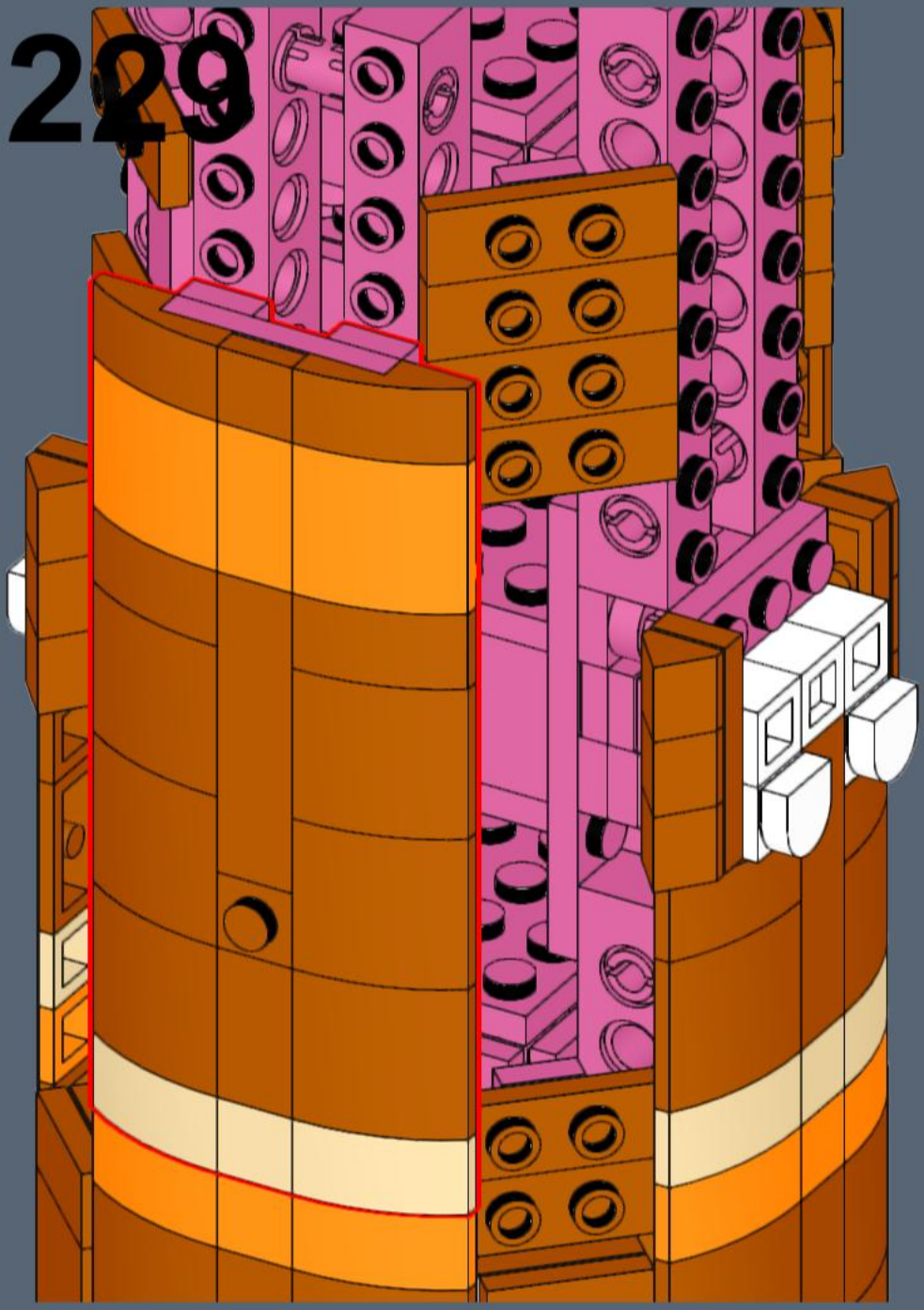

230

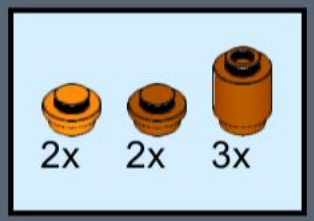





231



8x

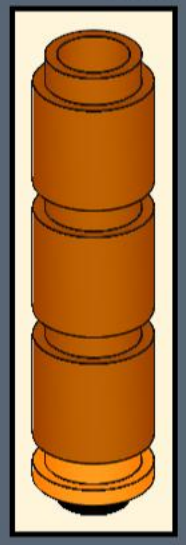



232



233

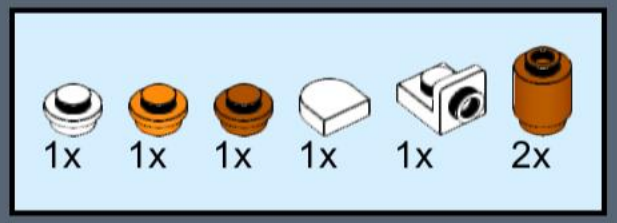



234

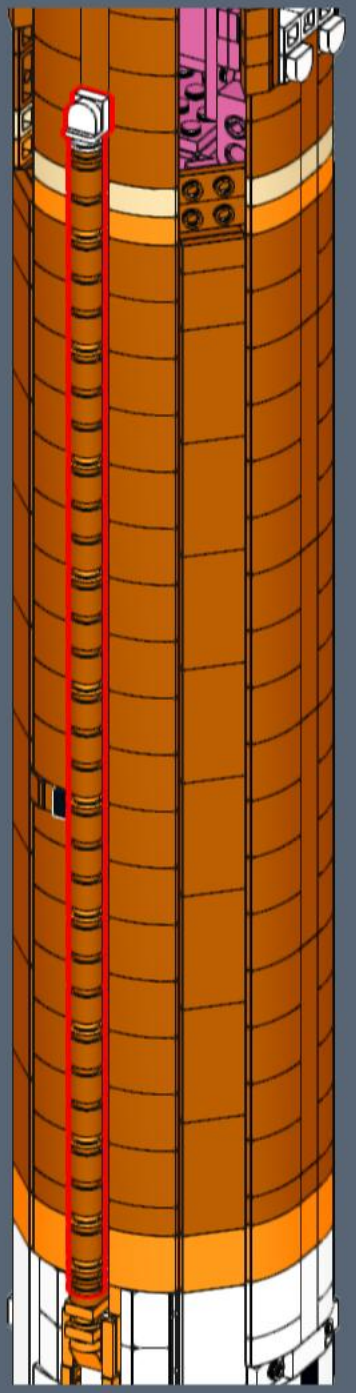

235

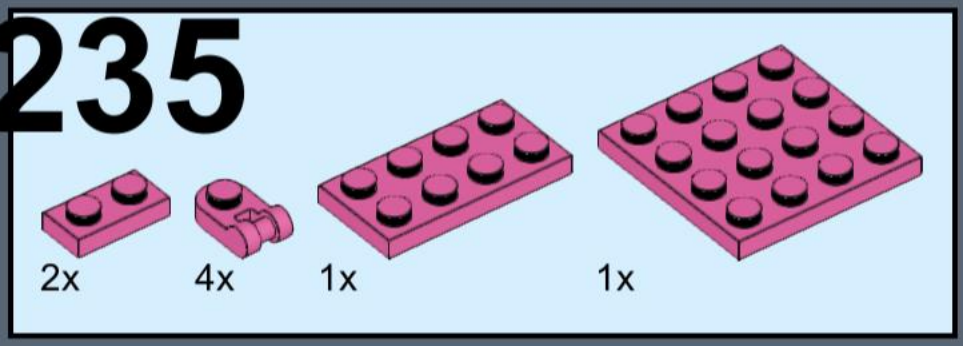

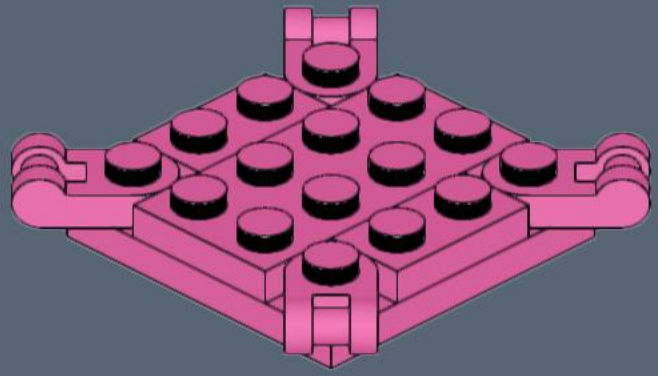

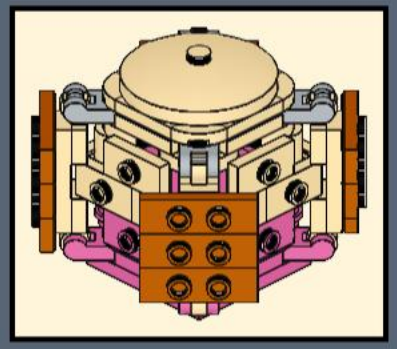

236

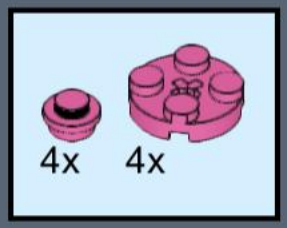

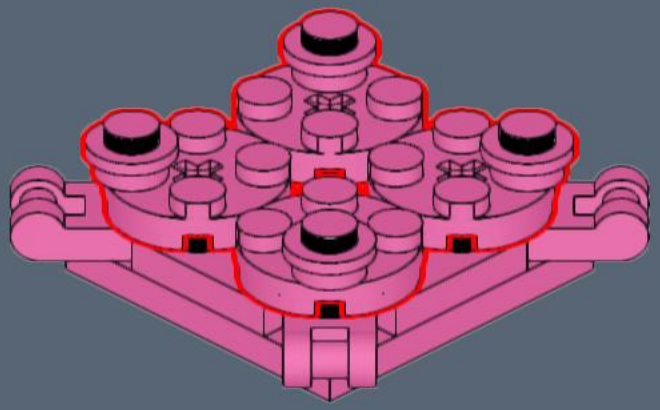

237

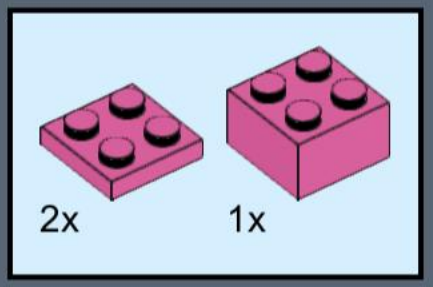

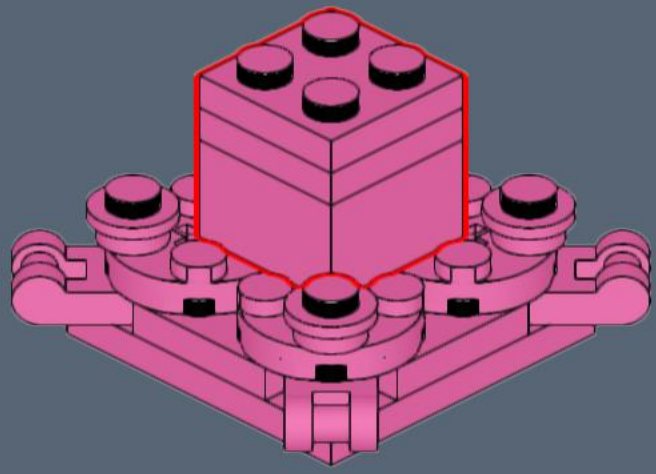

238

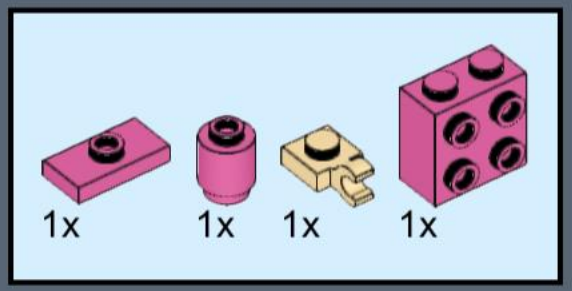

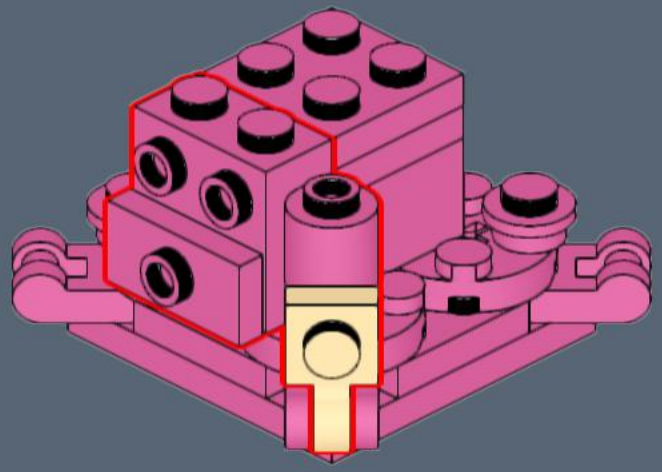

239

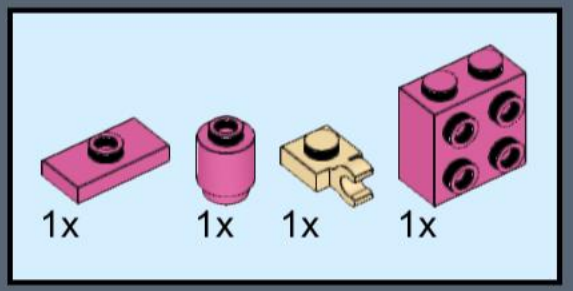

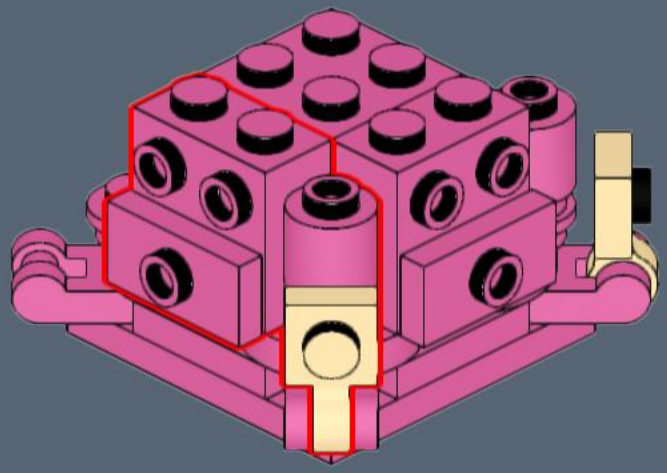

240

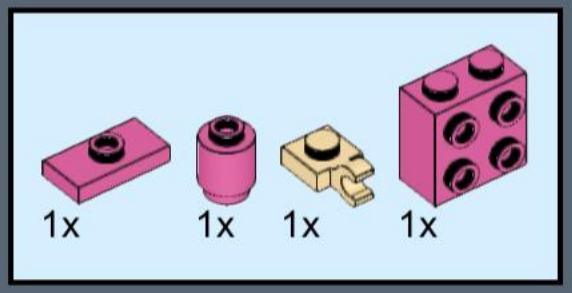

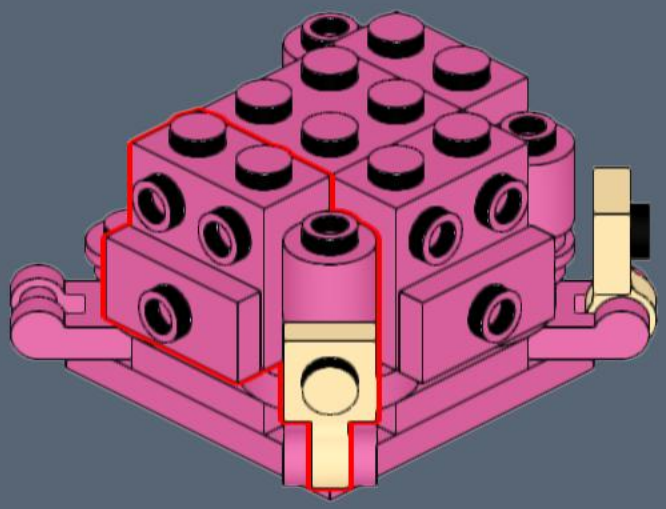

241

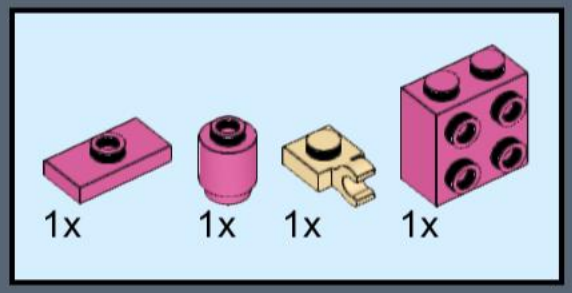

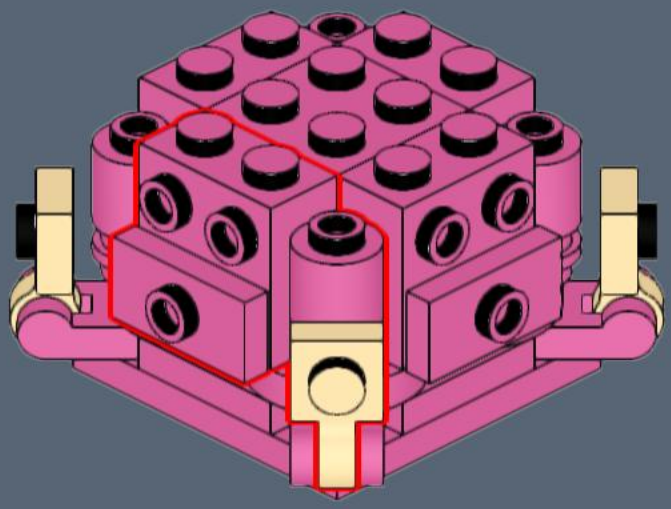

242



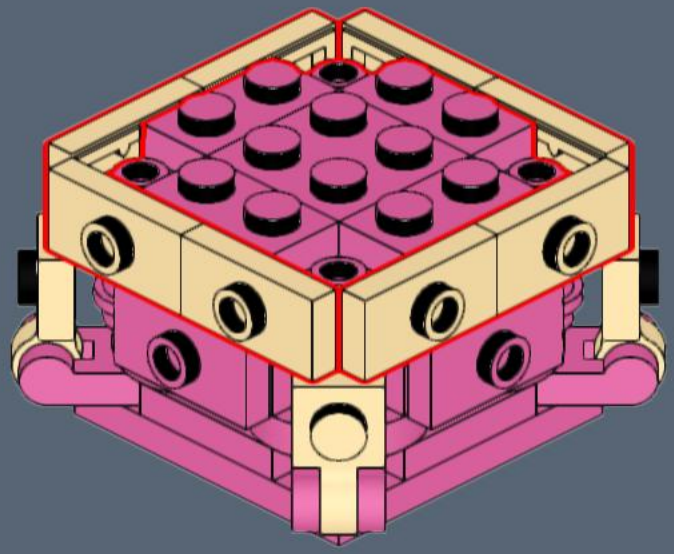

243

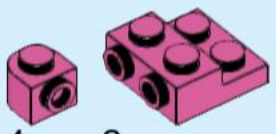

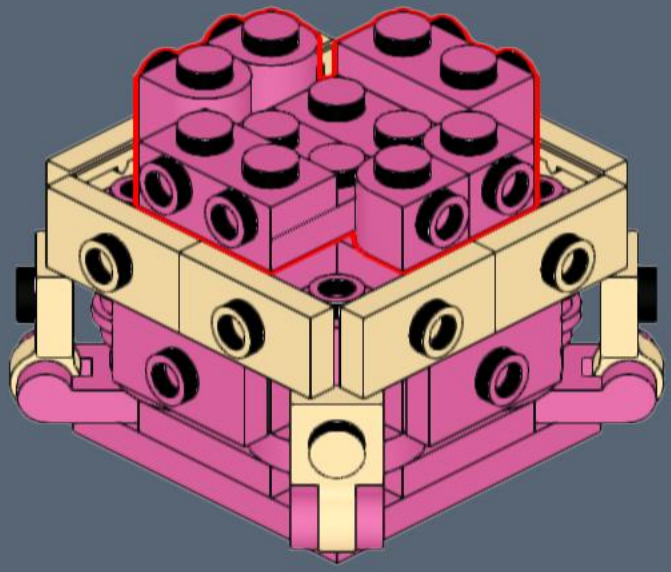

244

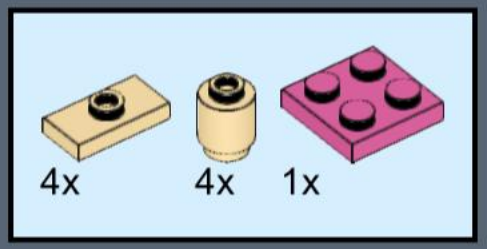

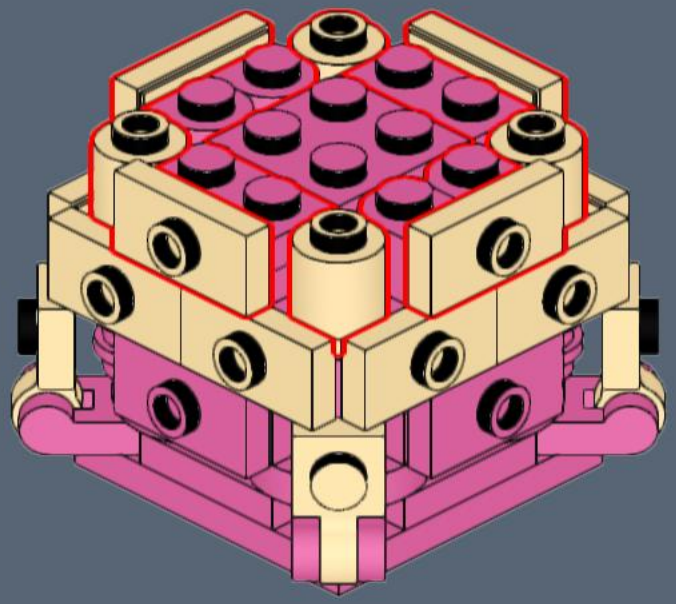

245

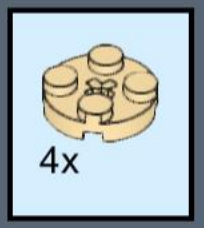

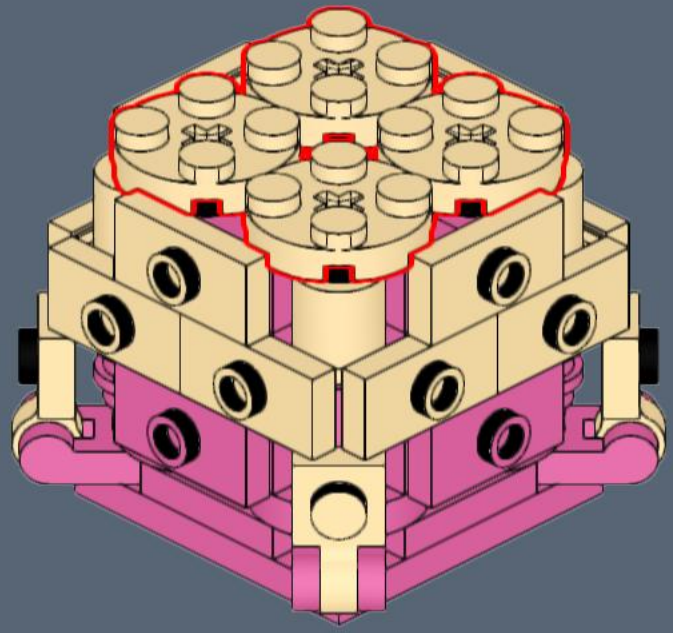

246

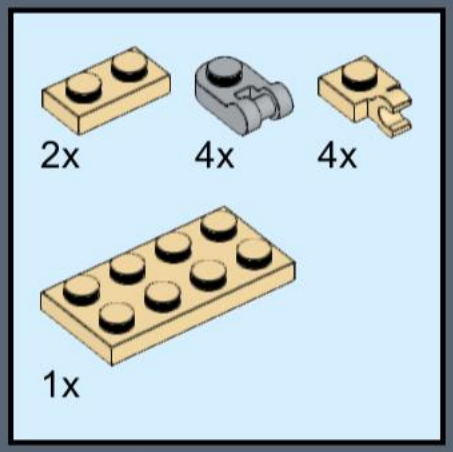

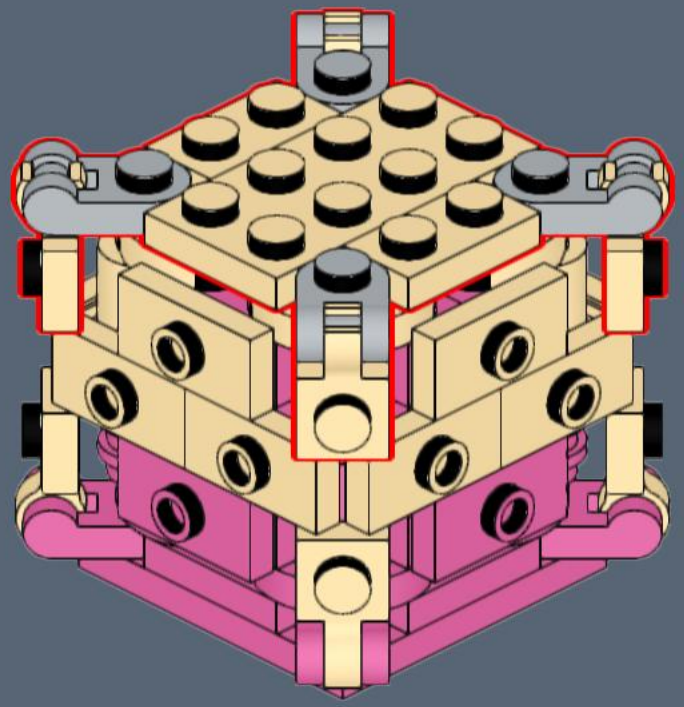

247

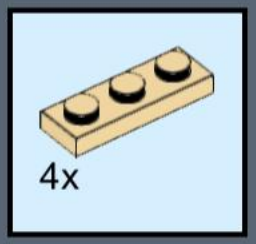

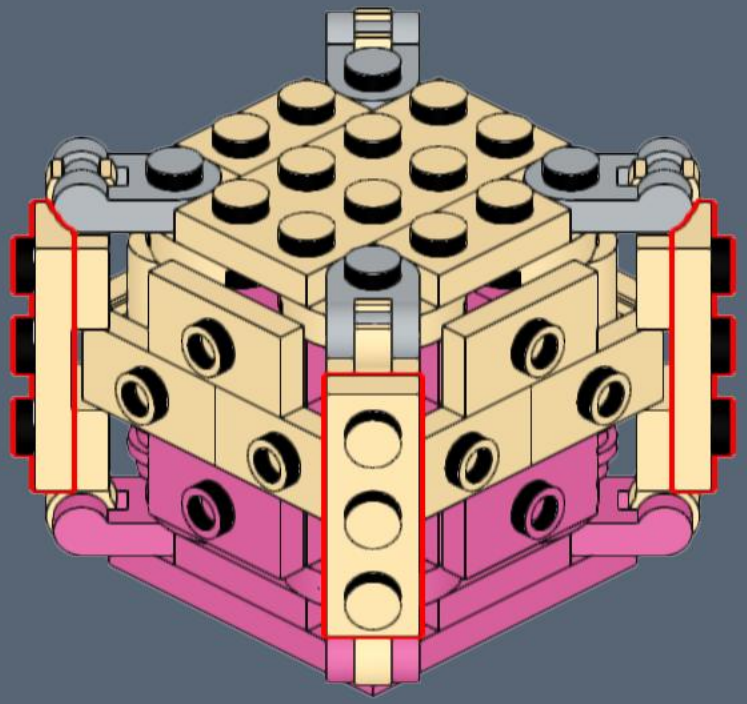

248

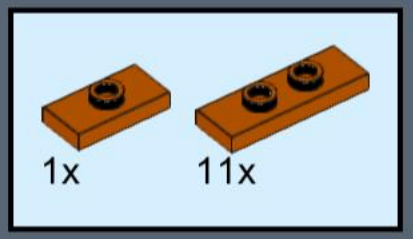

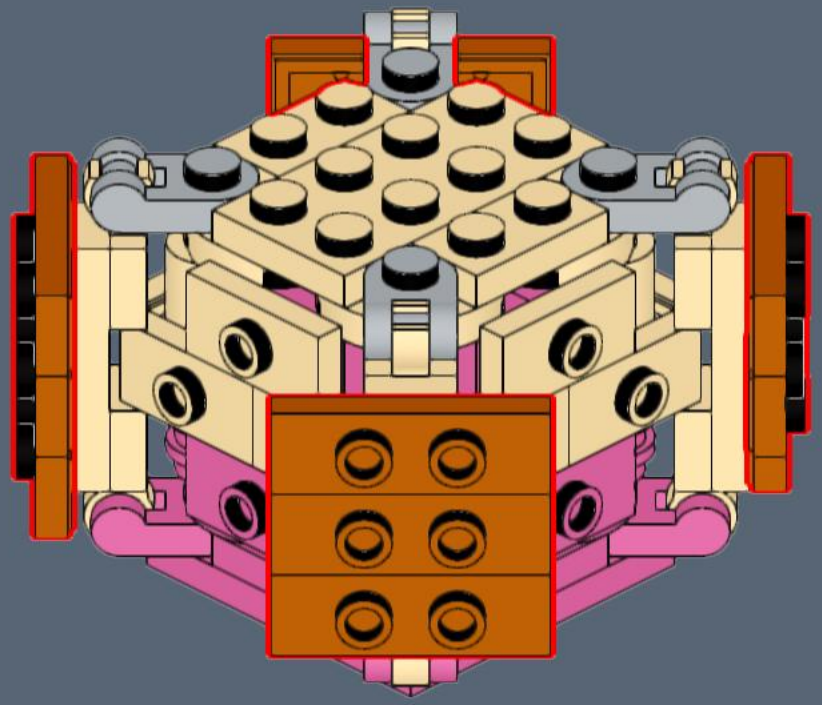

249

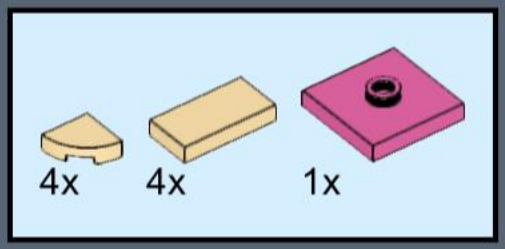

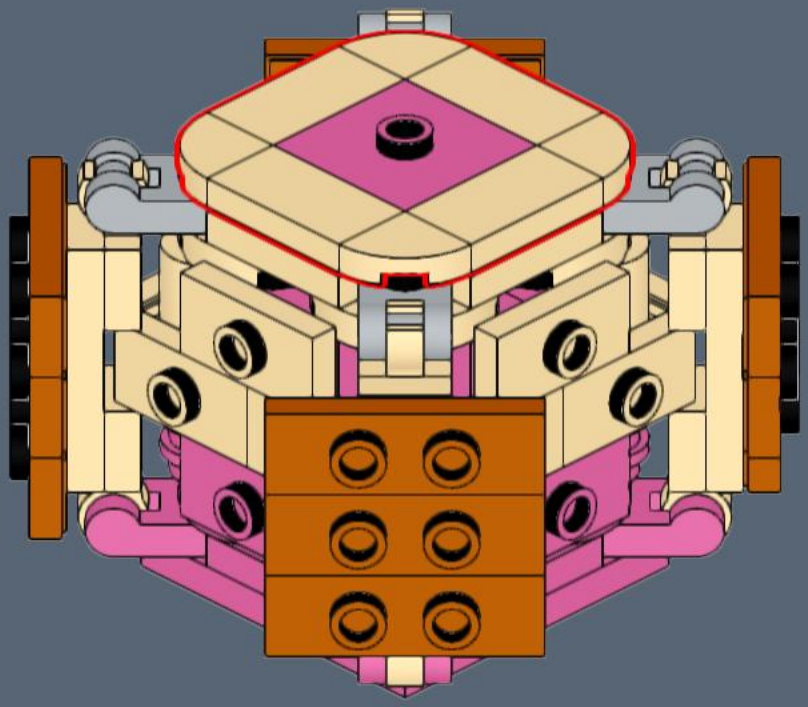

250

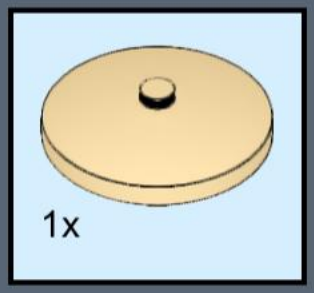

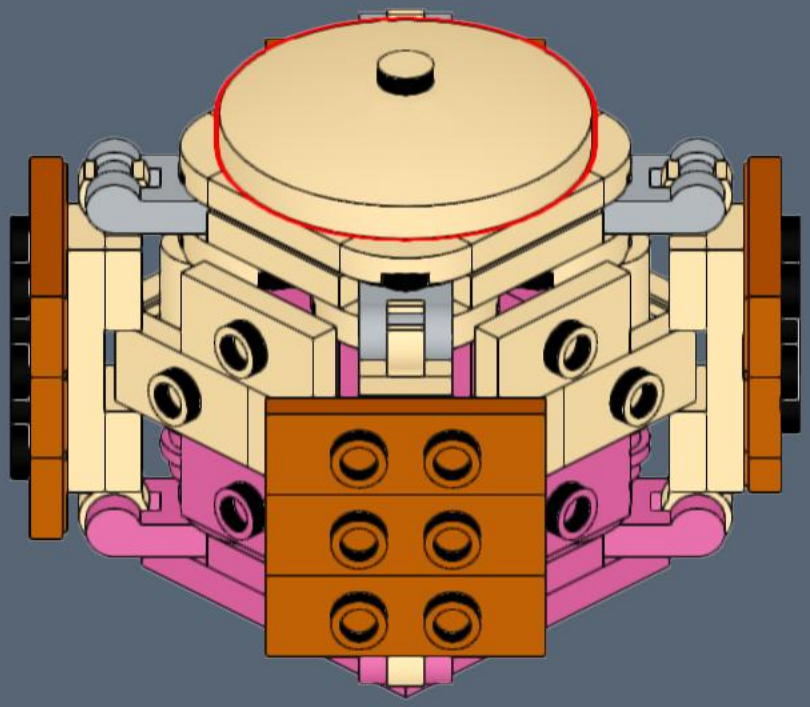

251

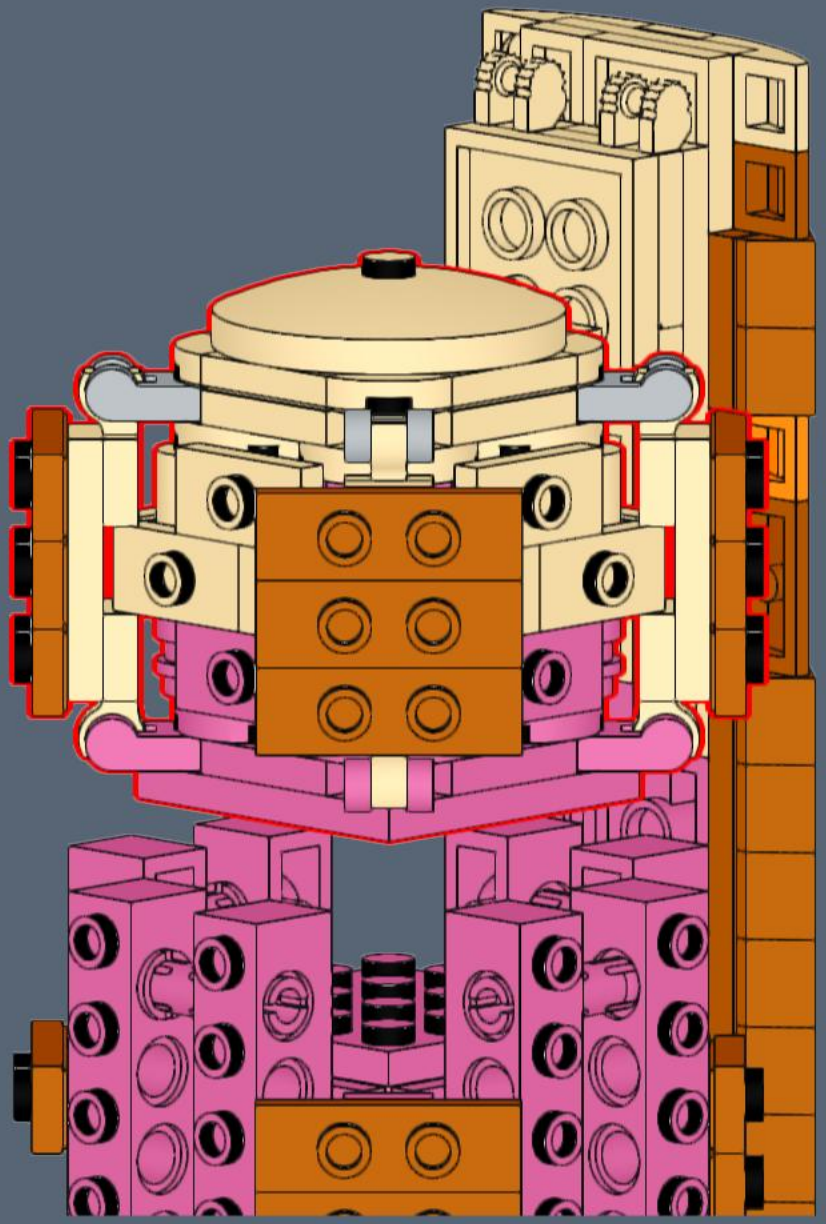

252

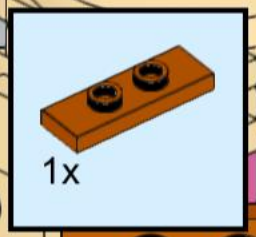

253

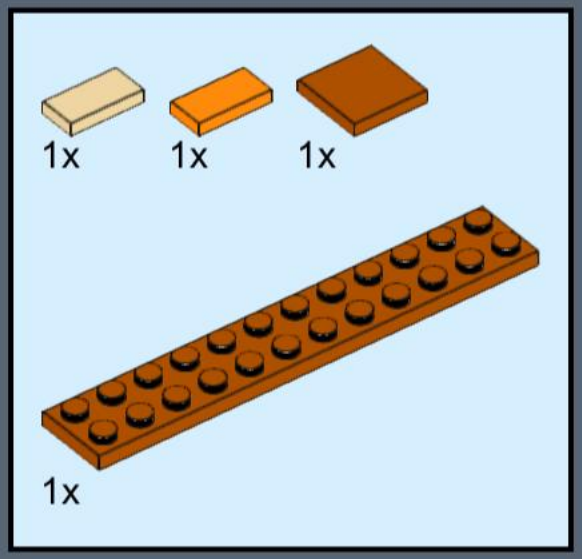

254

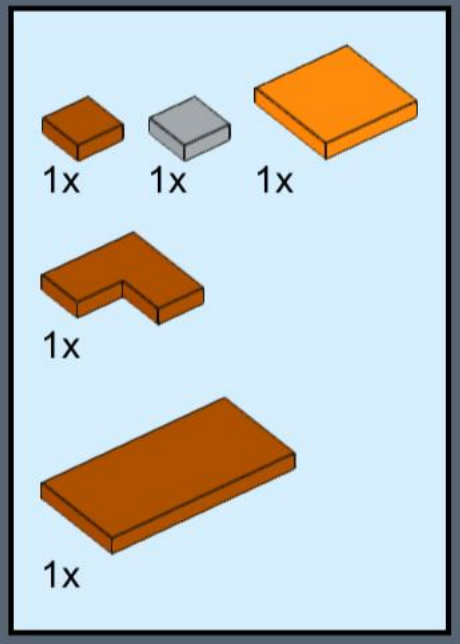

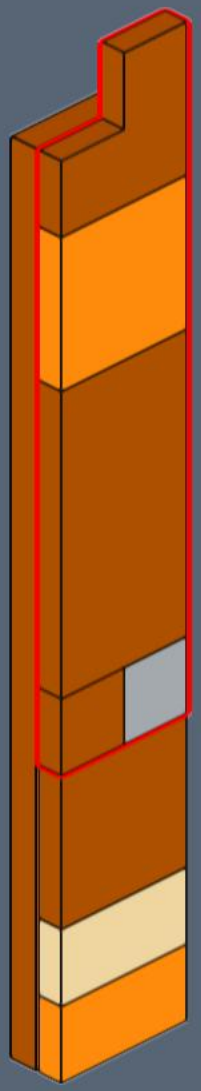

255

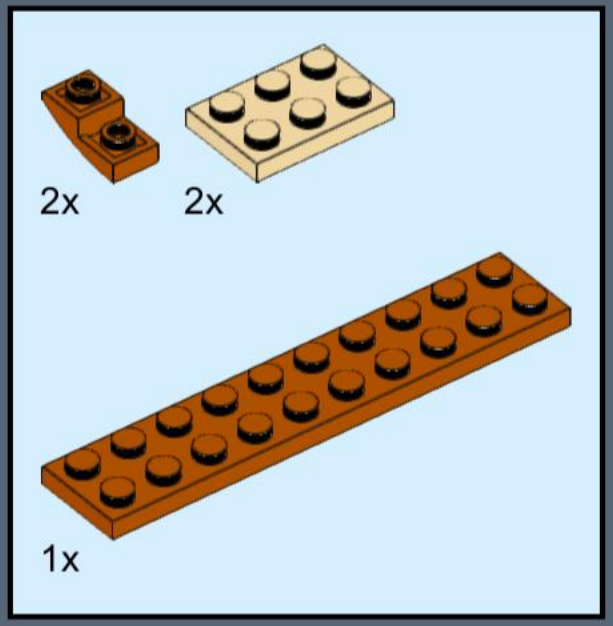

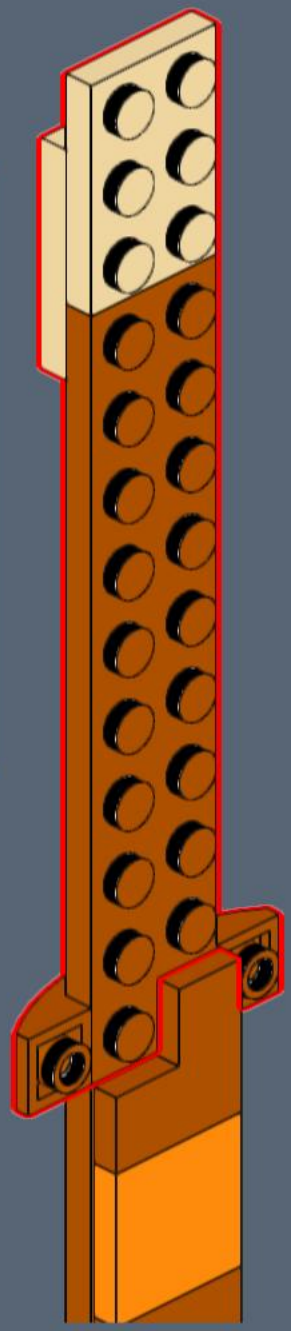

256

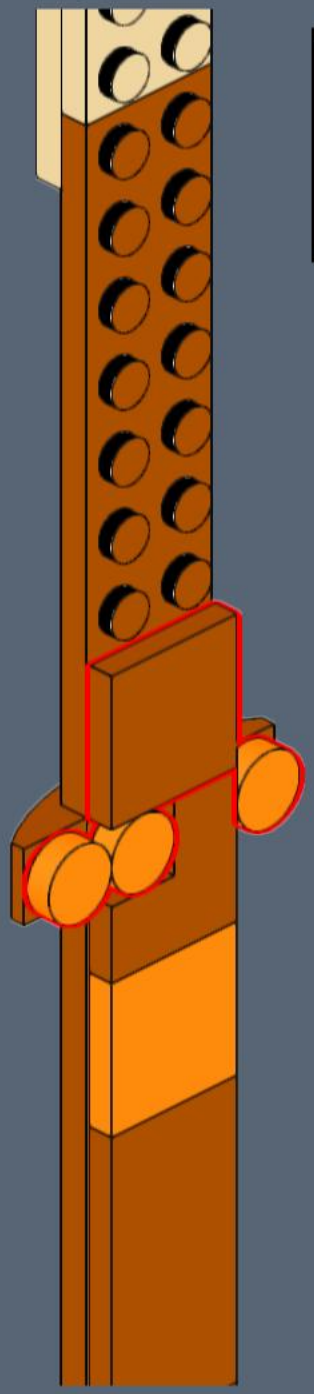

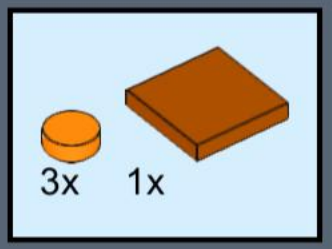

257

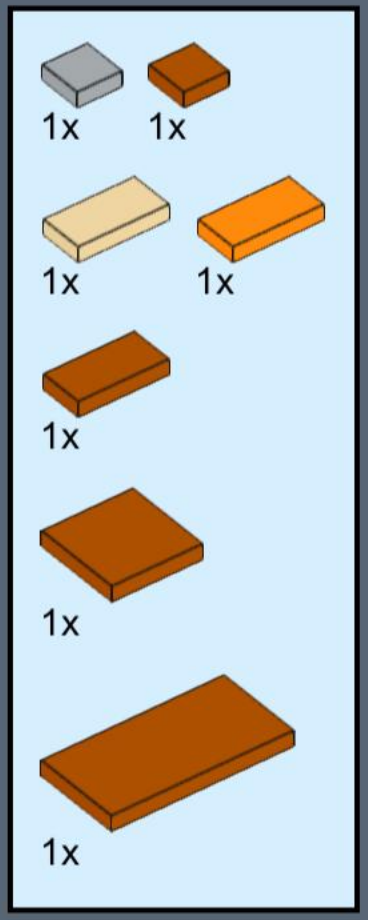

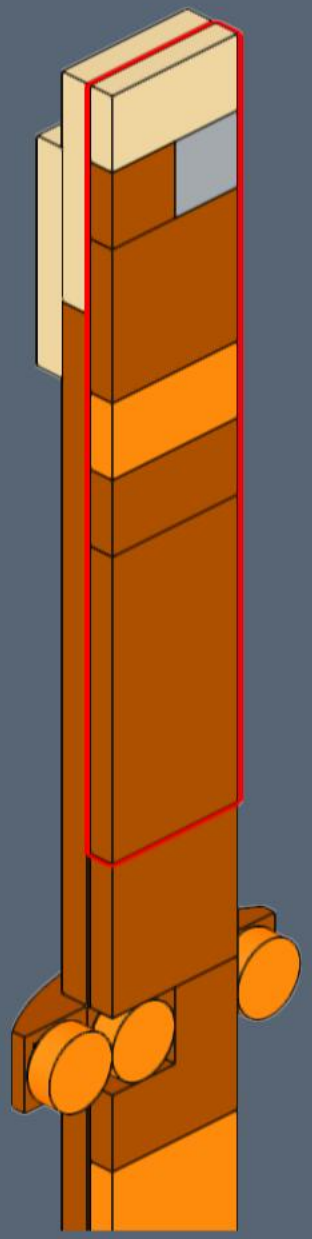

258

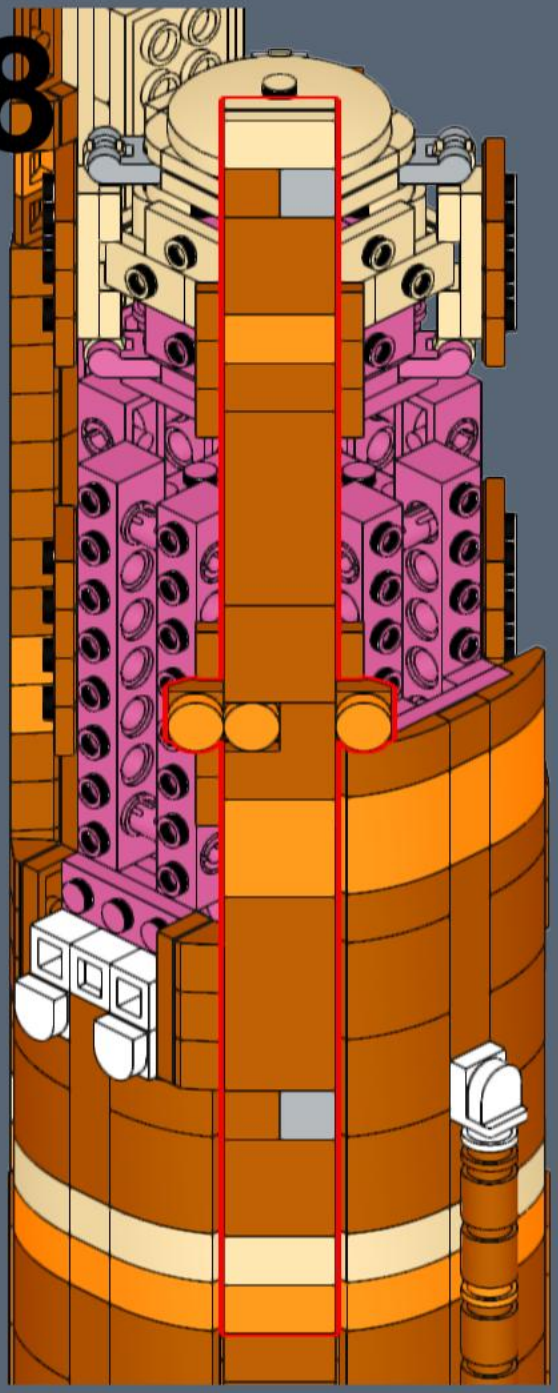

259

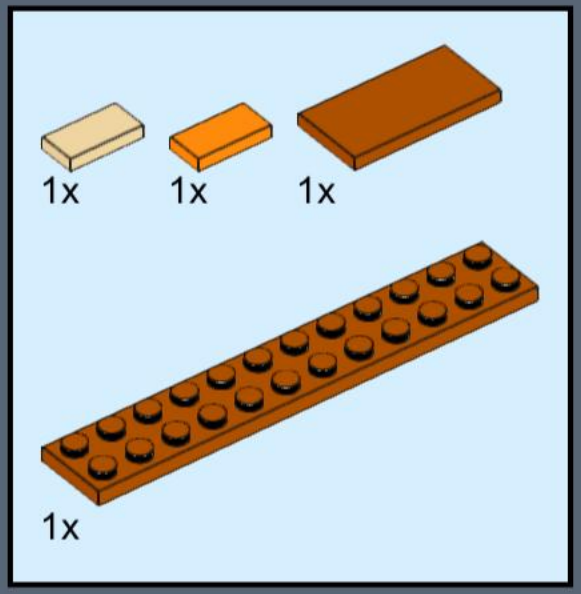

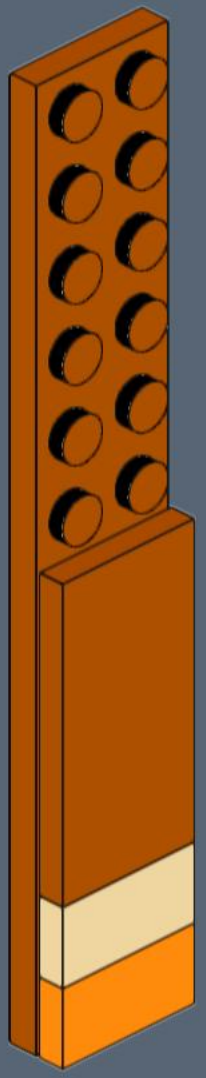

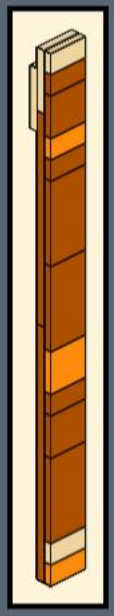

260

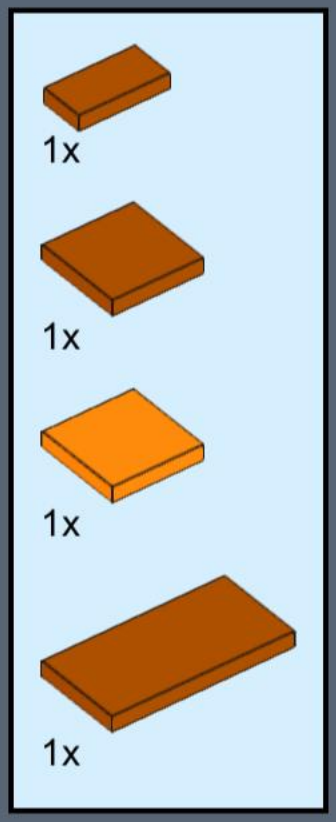

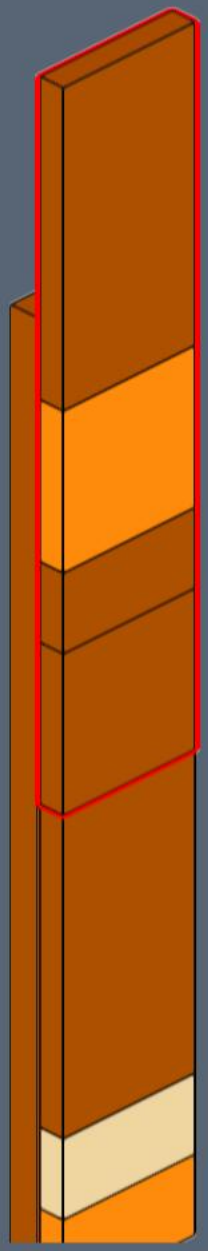

261

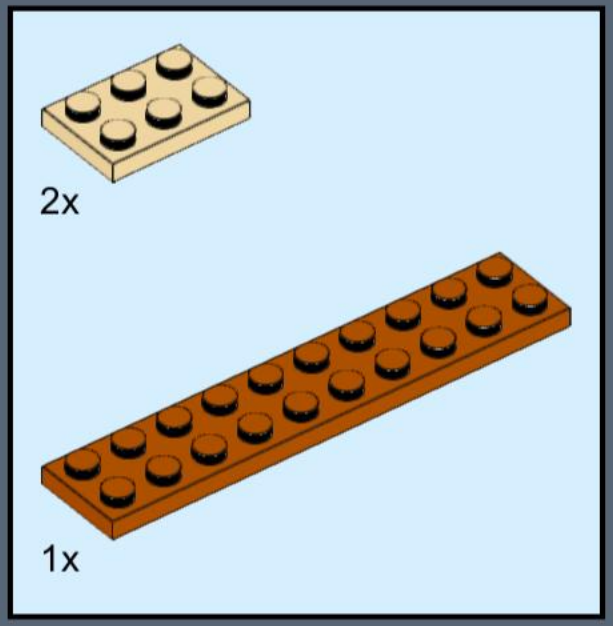



262

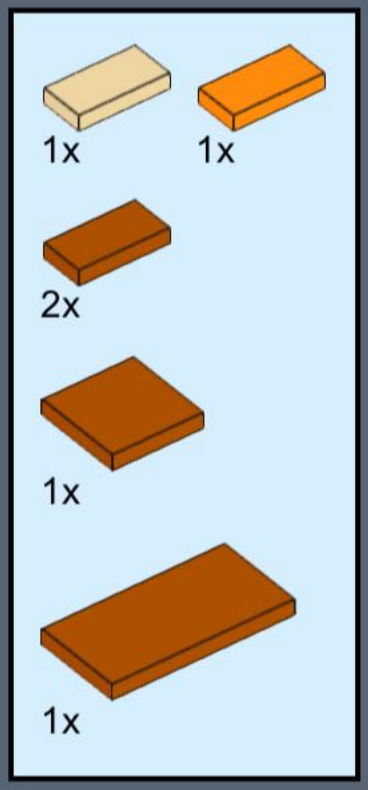

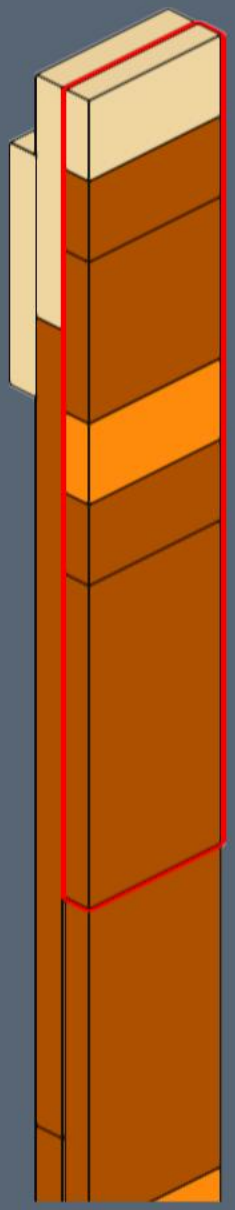

263

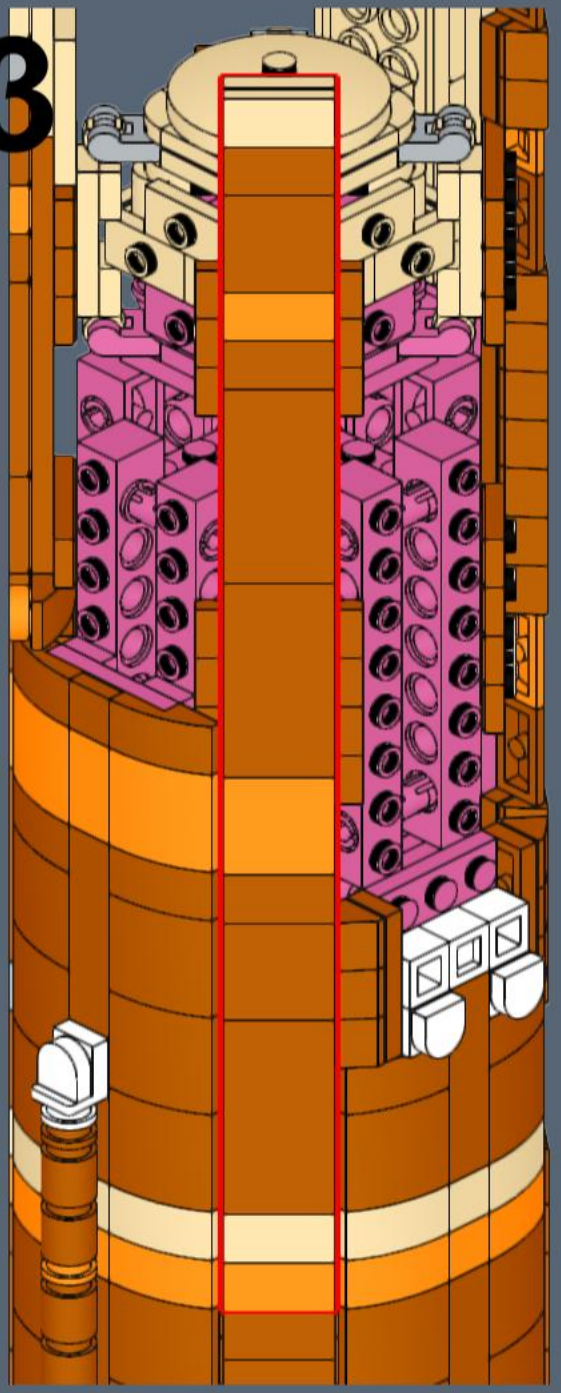

264

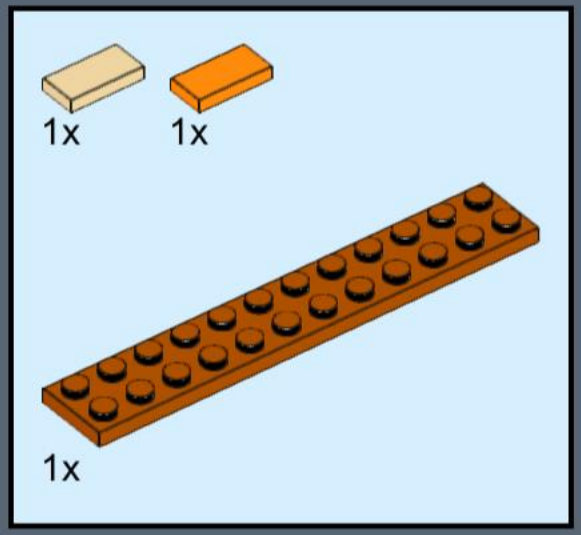

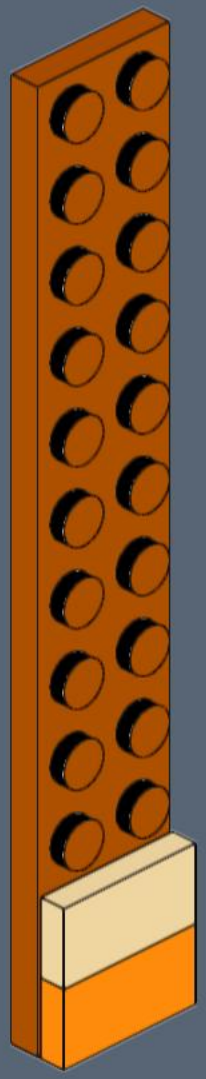

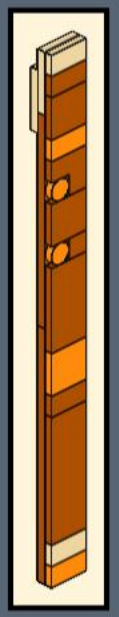

265

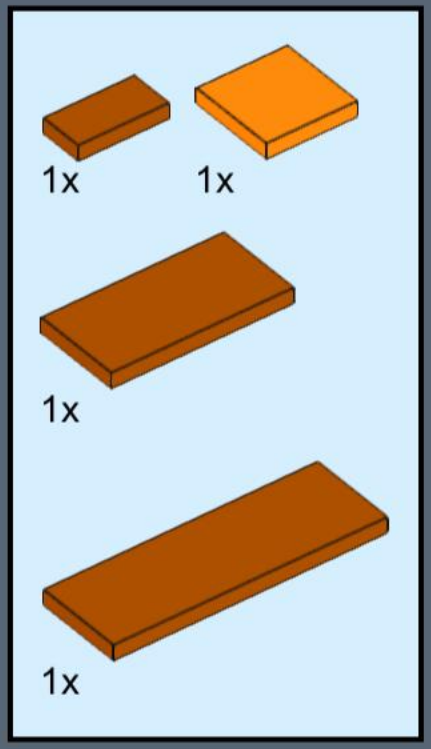

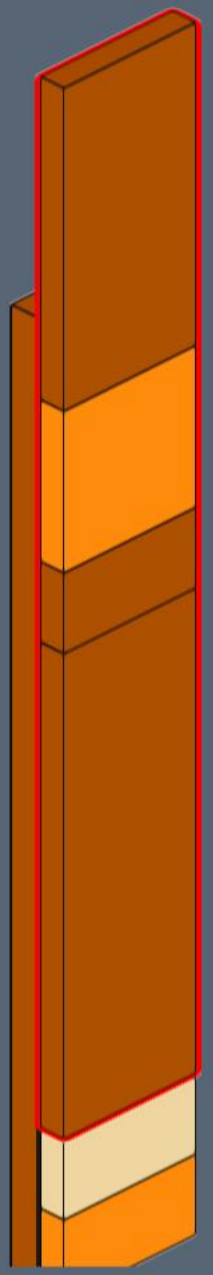

266

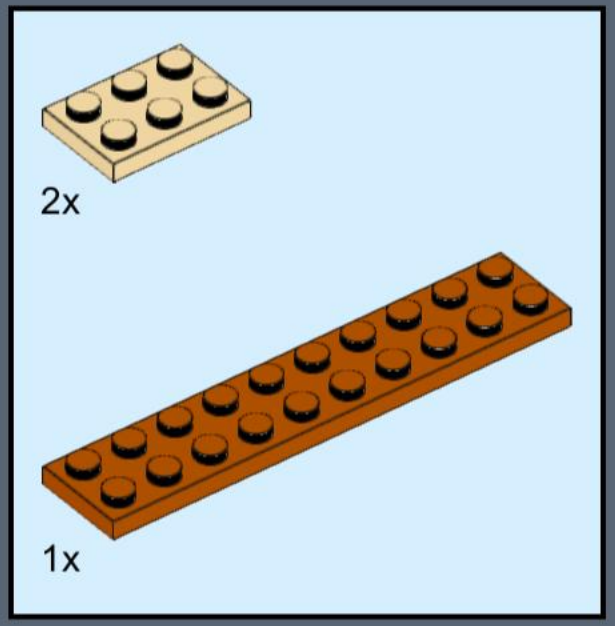



267

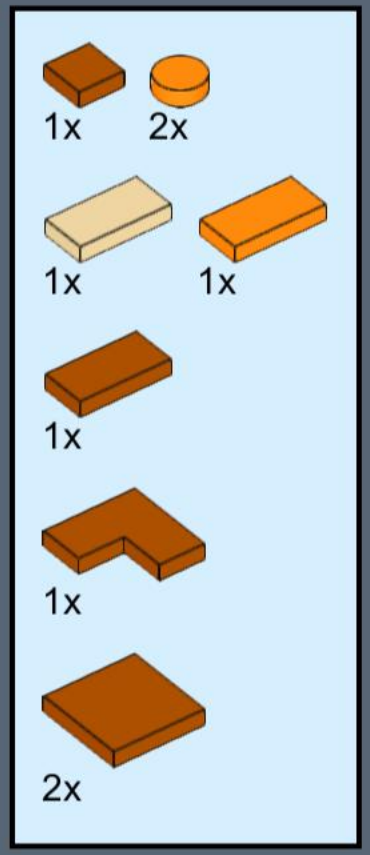

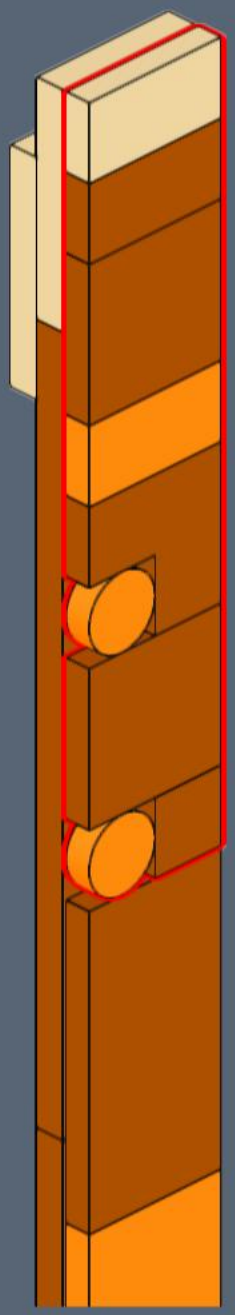

268

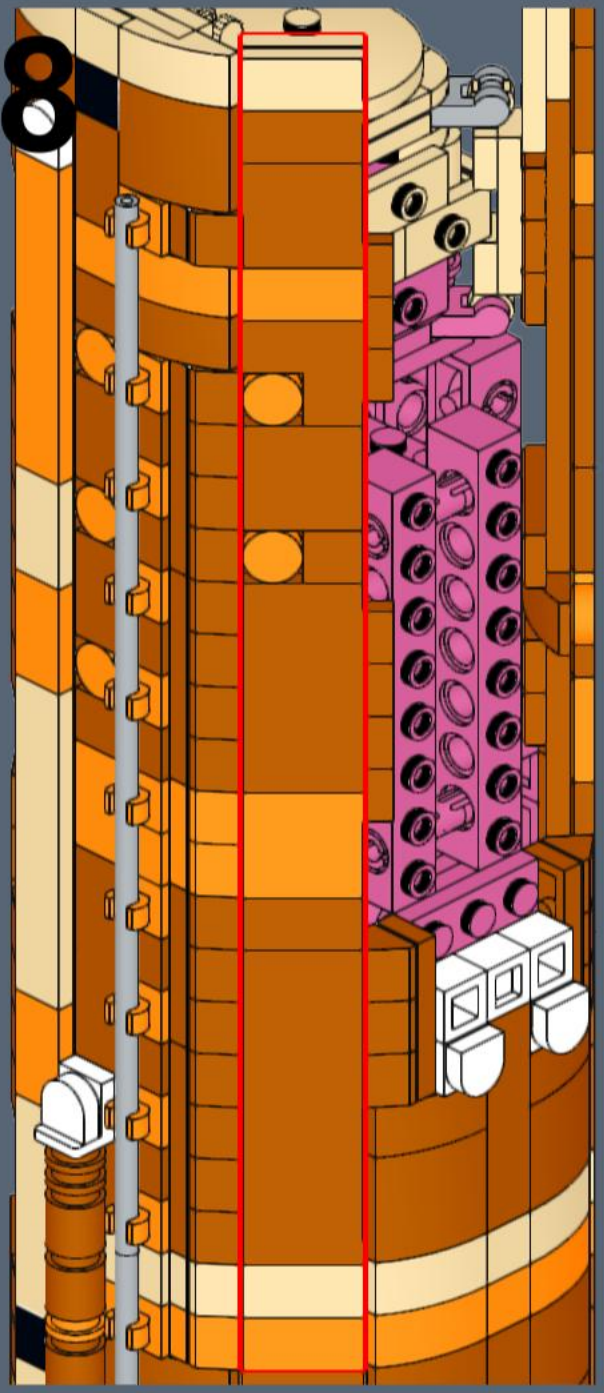

269

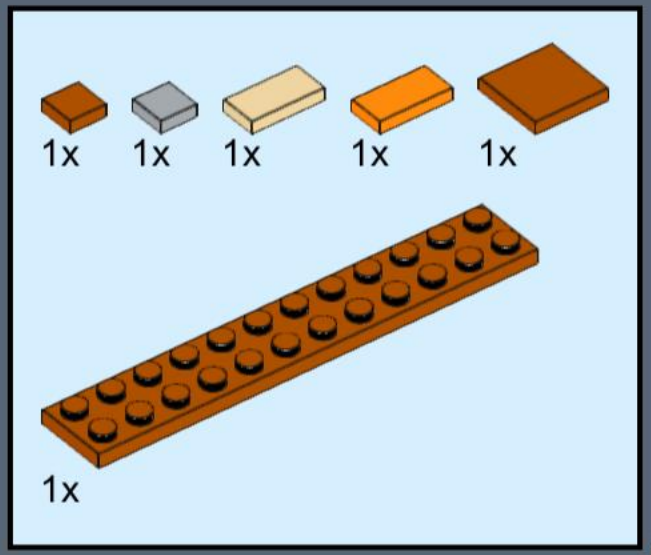

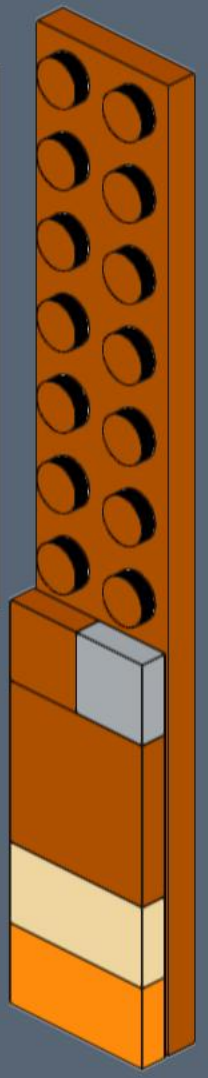

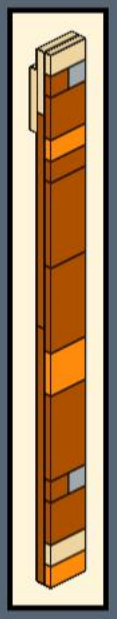

270

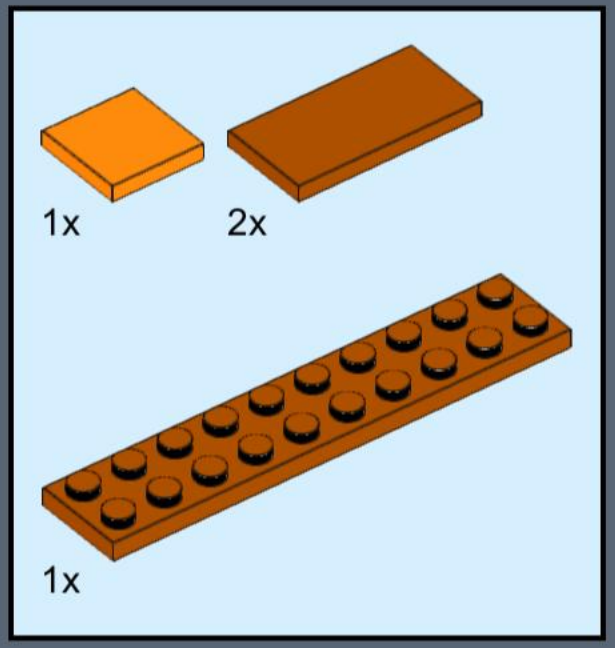

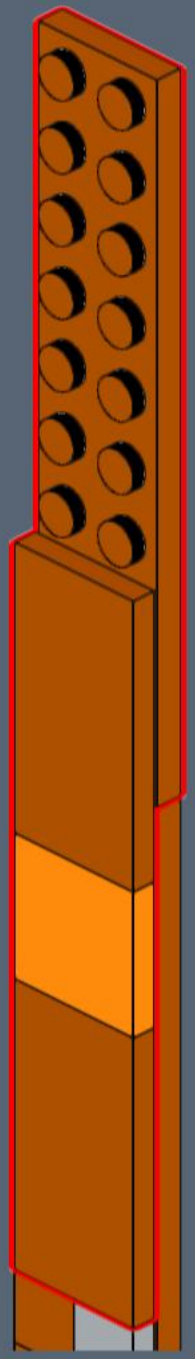

271

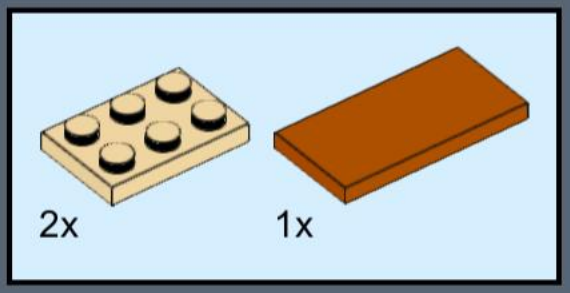

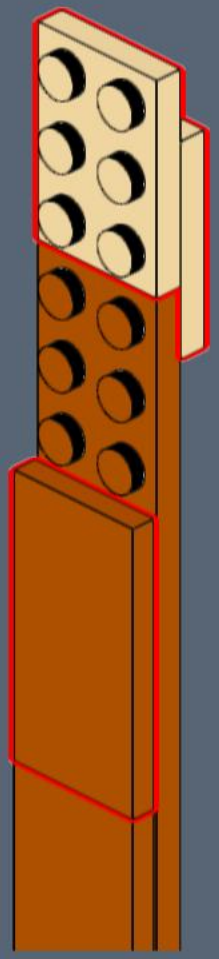

272

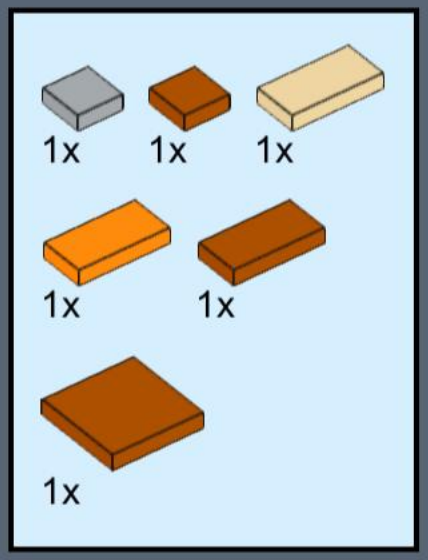

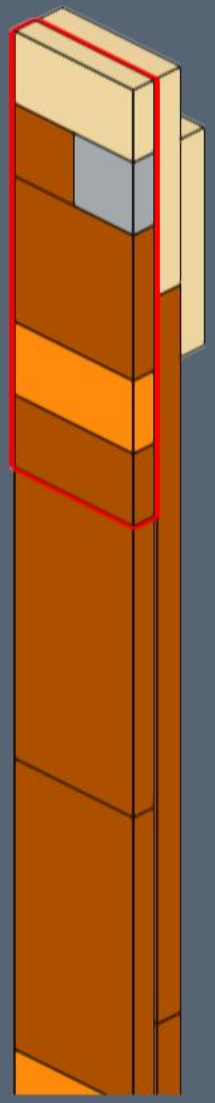

273

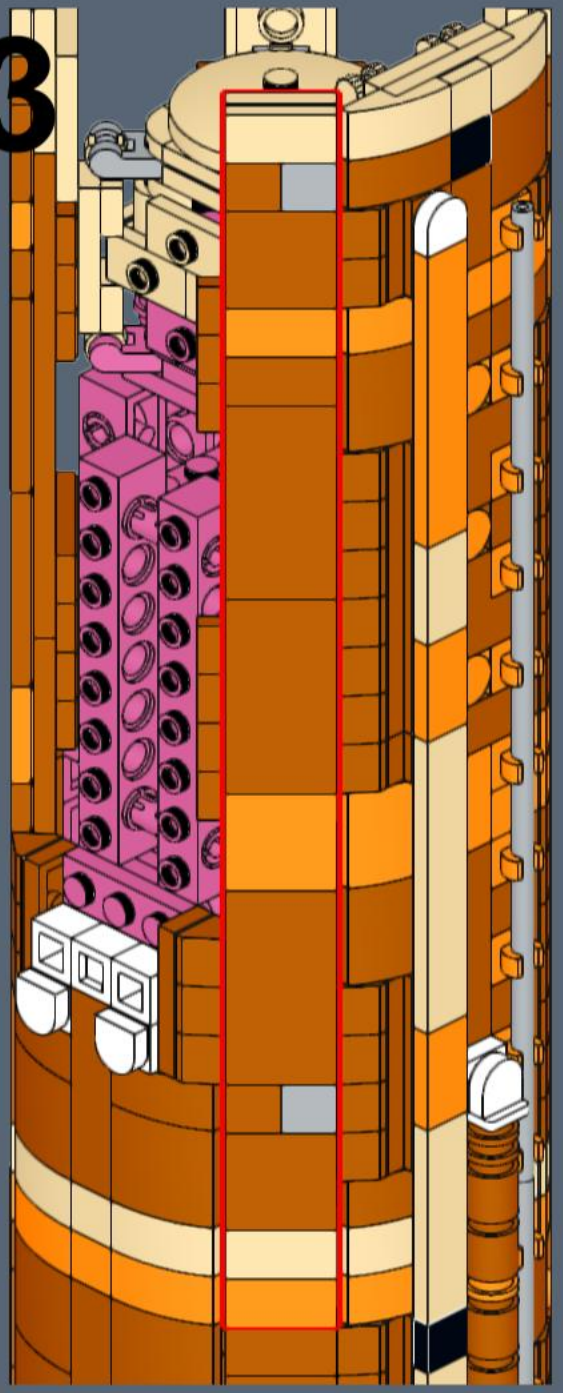

274

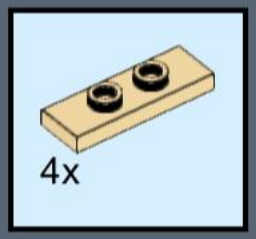

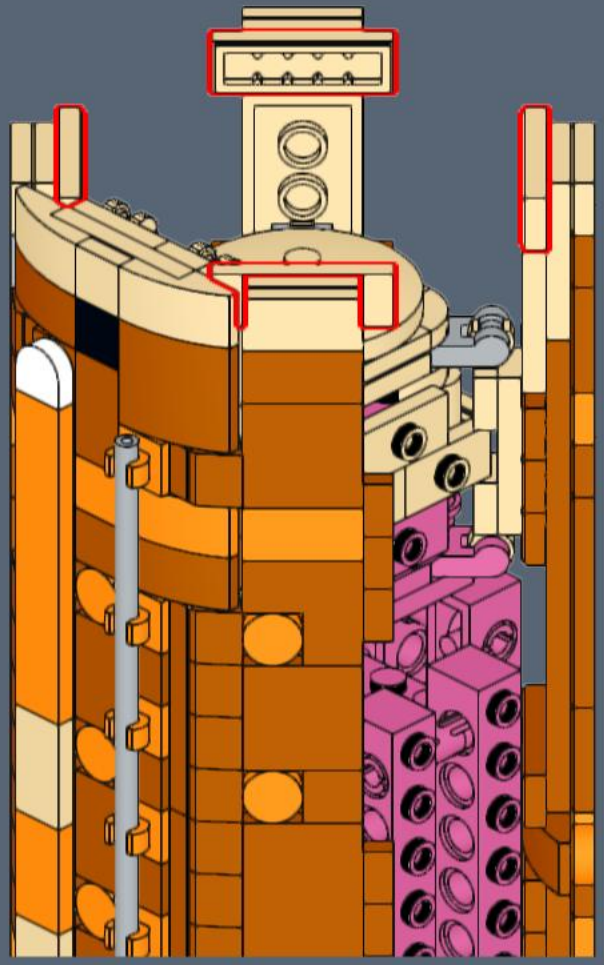

275

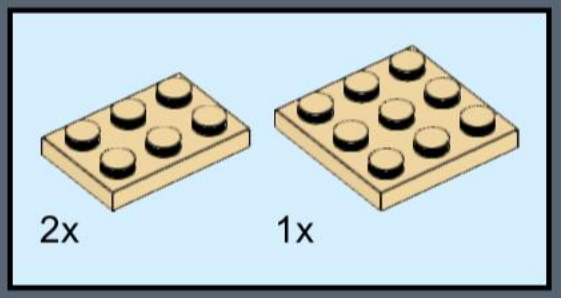

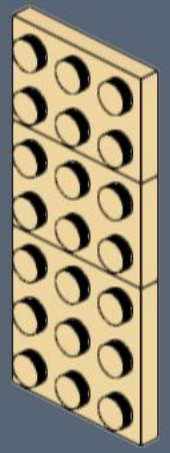

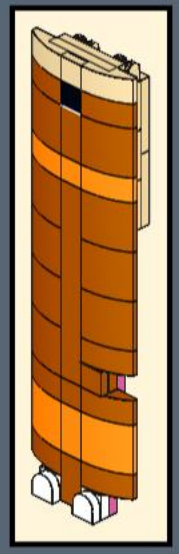

276

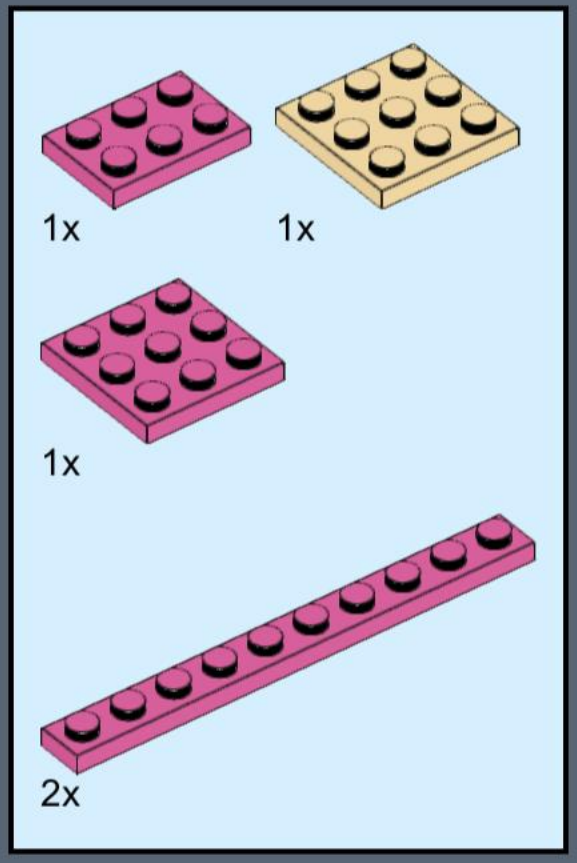

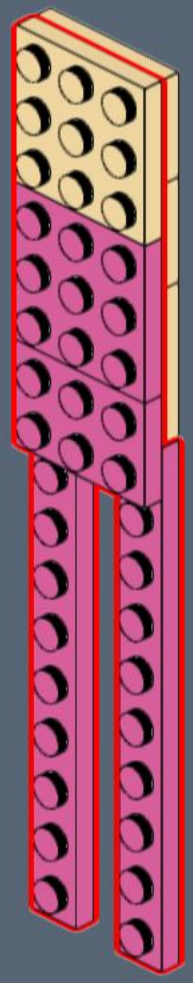

277

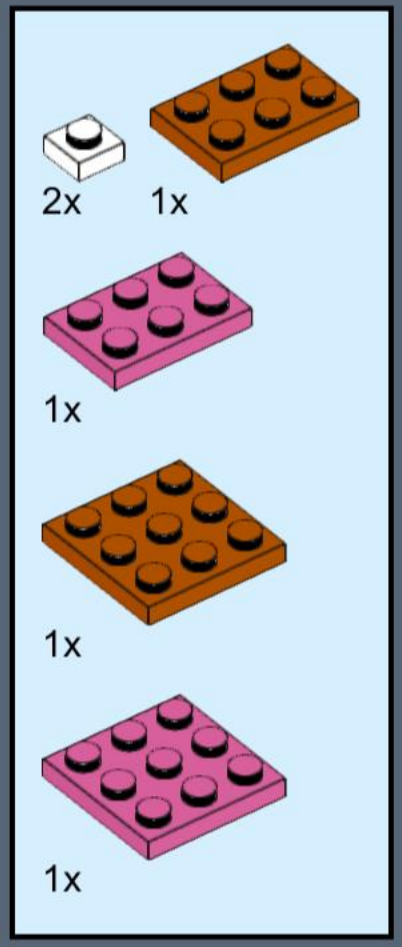

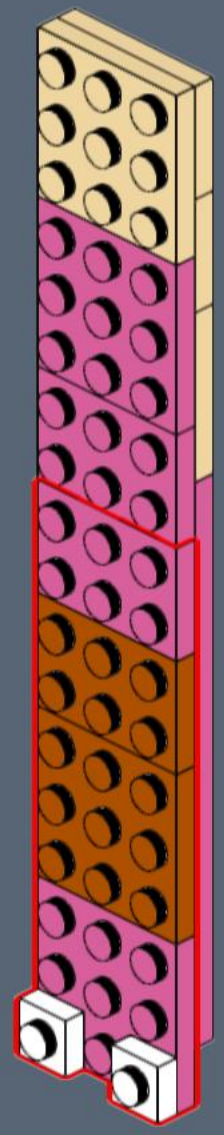

278

2x 1x

4x

1x

1x

2x

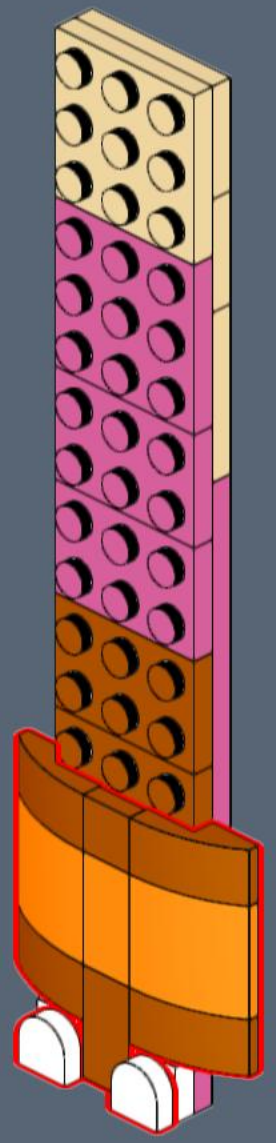

279

1x 1x 7x

1x

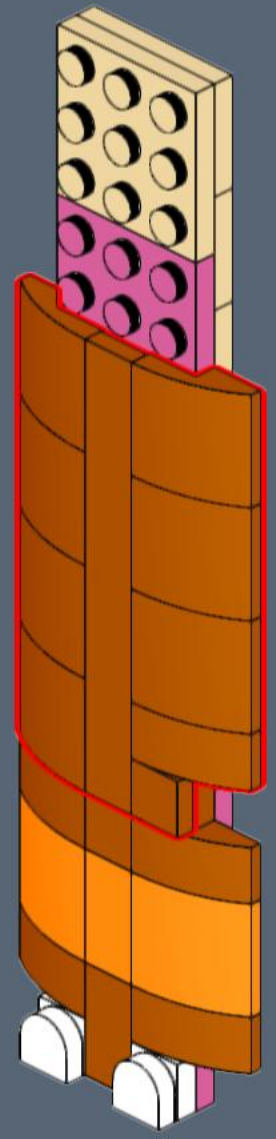

280

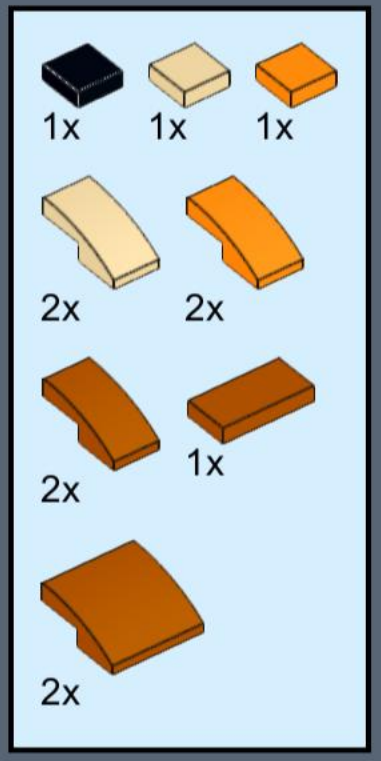

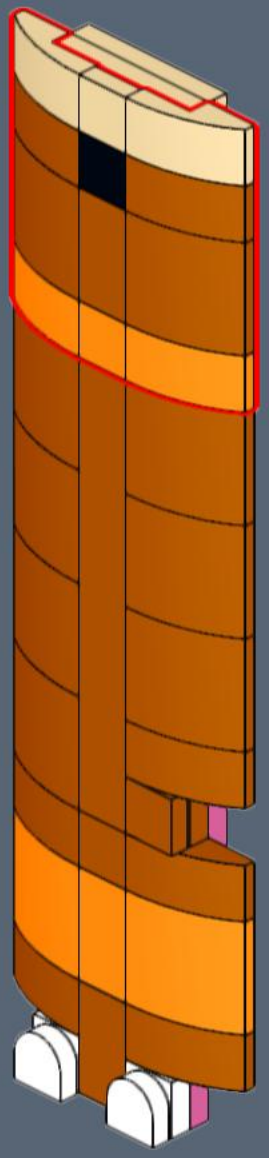

281

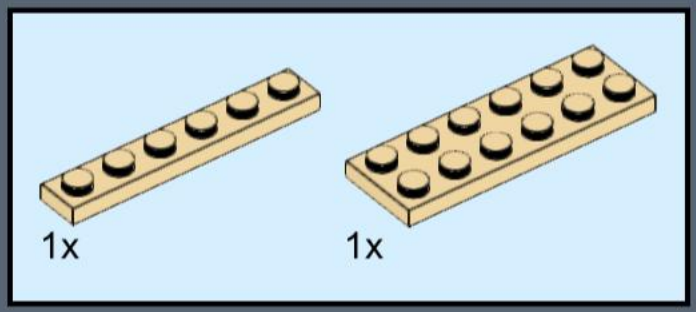

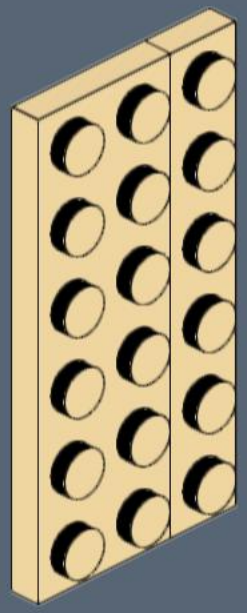

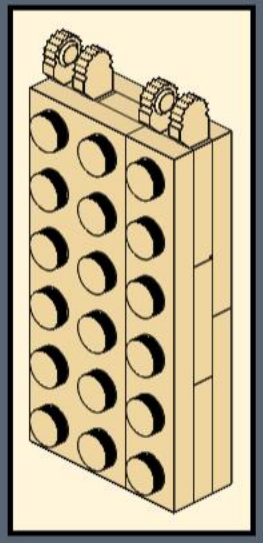

282

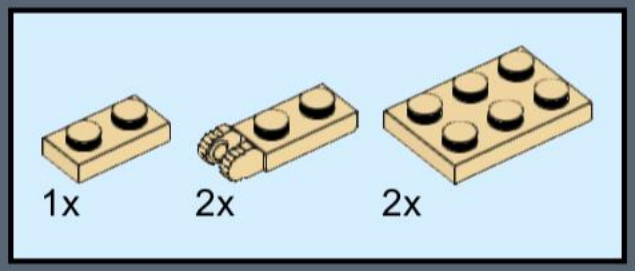

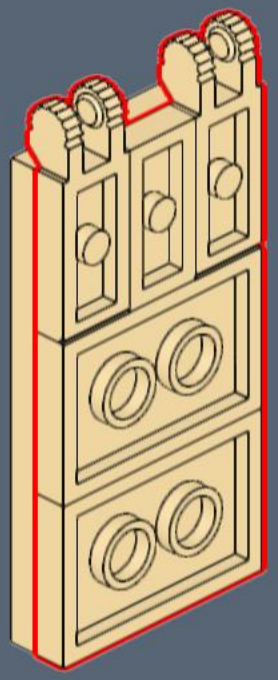

283

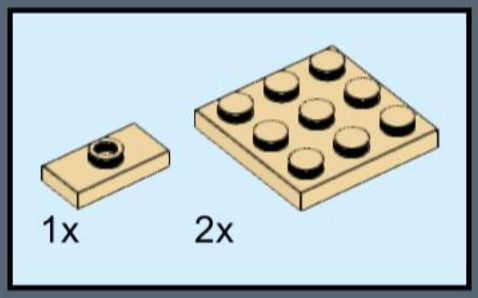

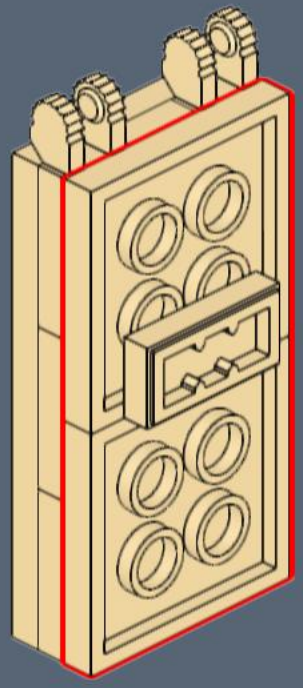

284

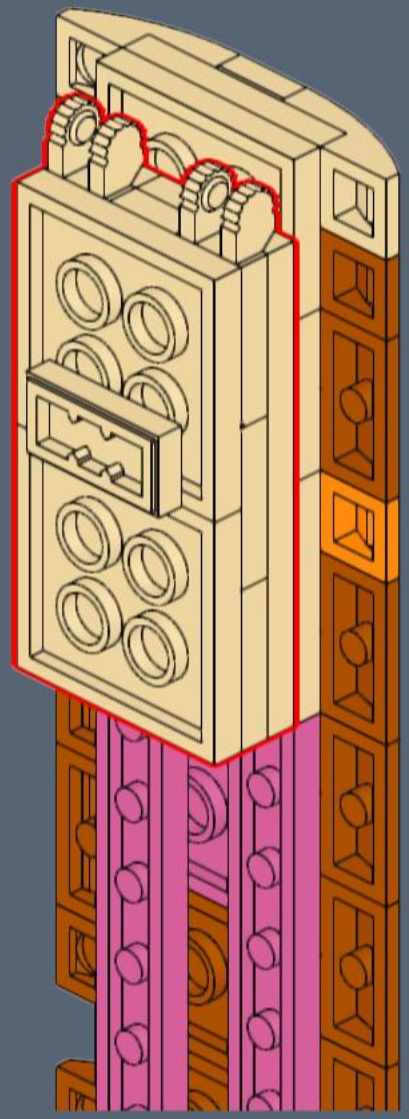

285

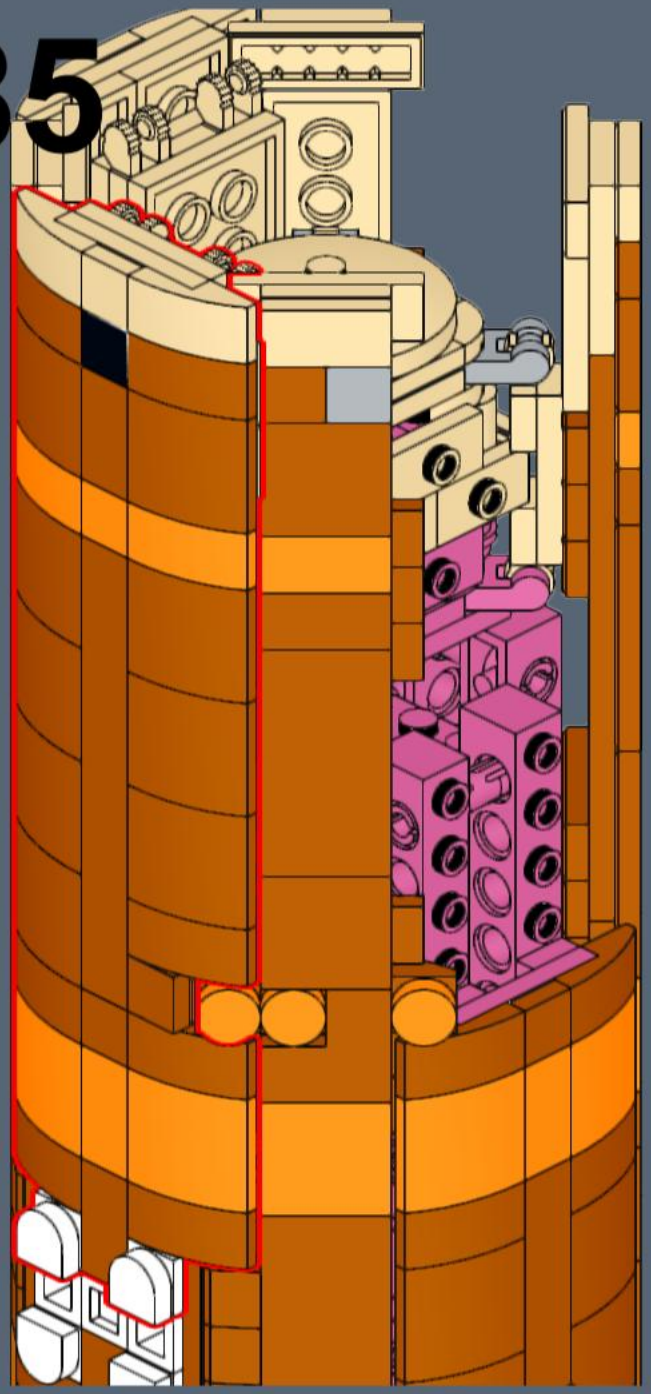

286



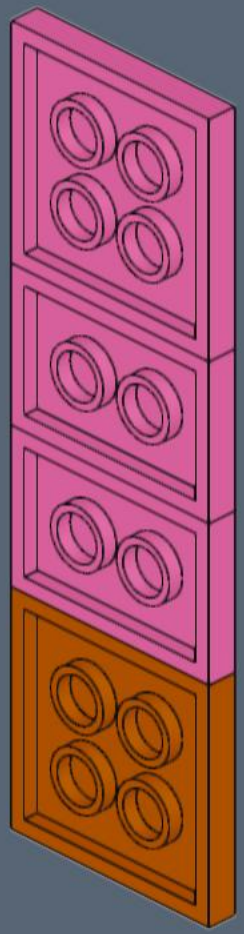

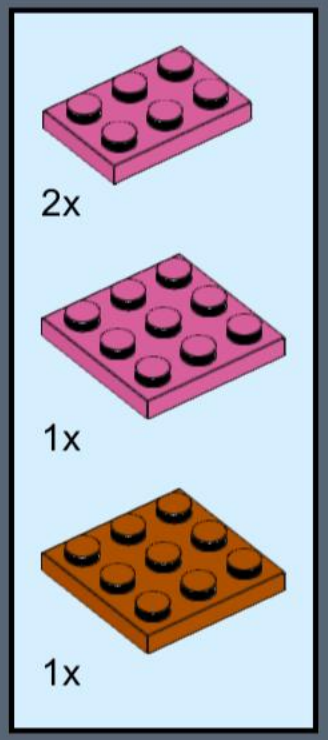

287

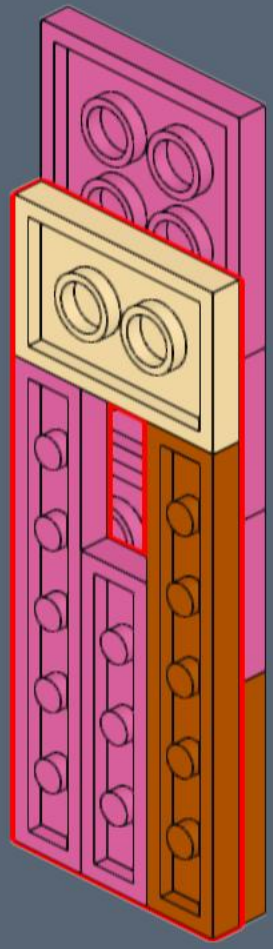

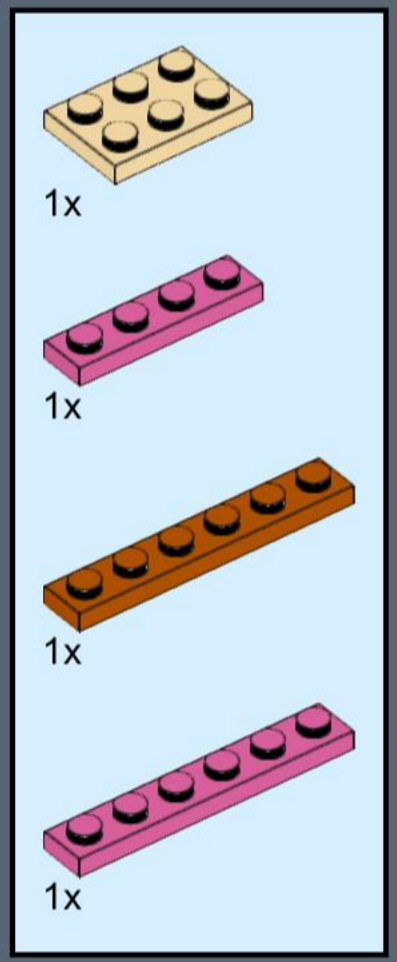

288

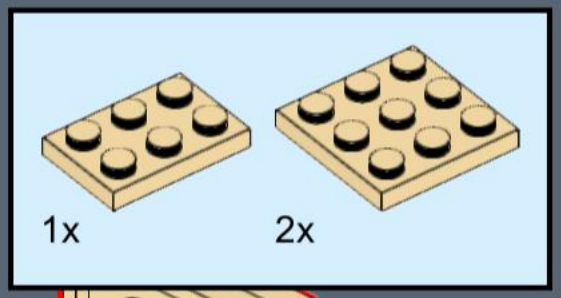

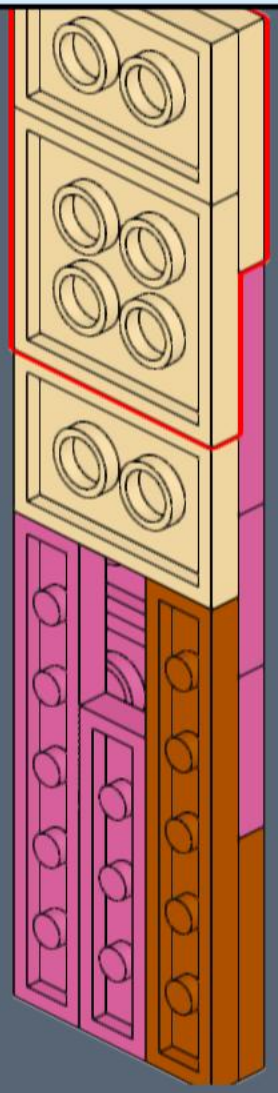

289

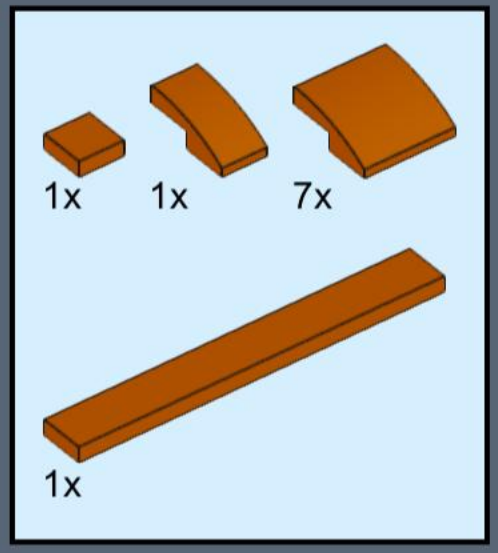

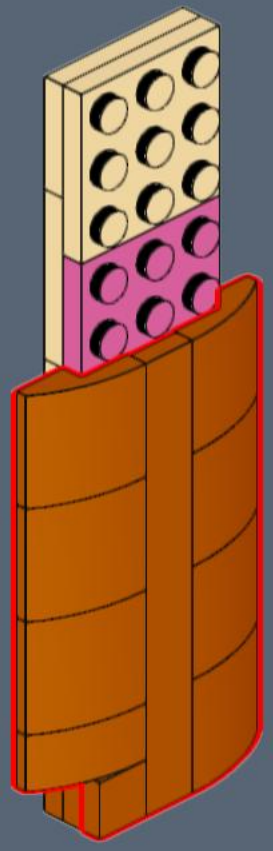

290

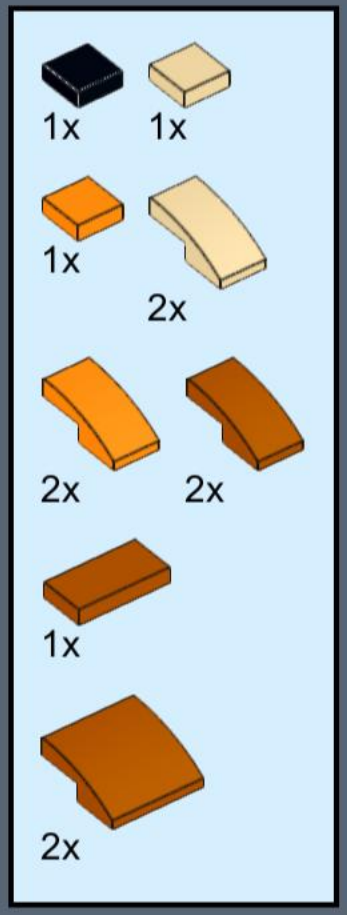

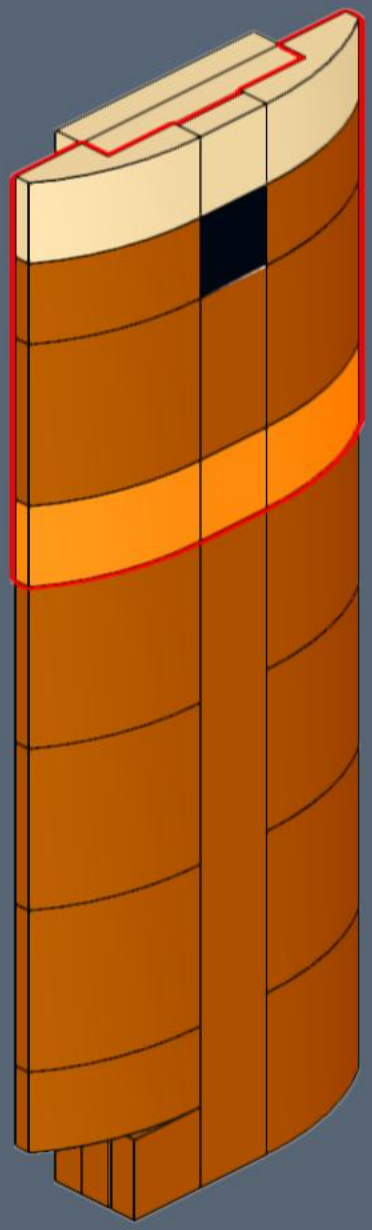

291

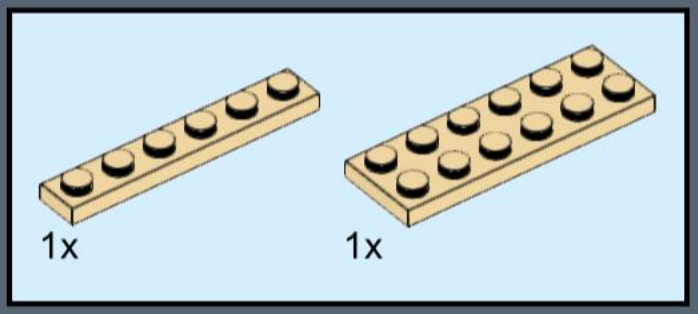

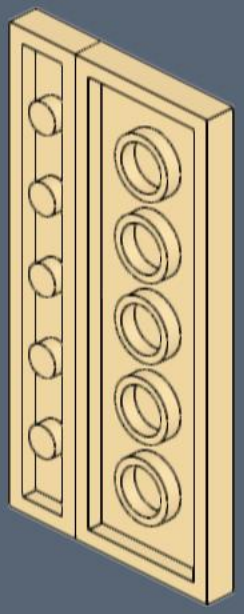

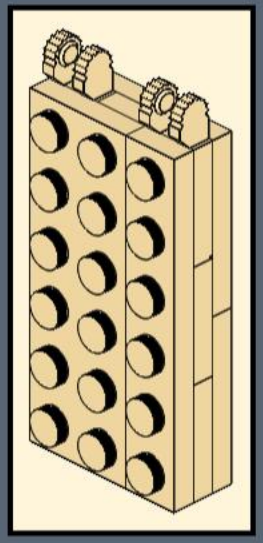

292

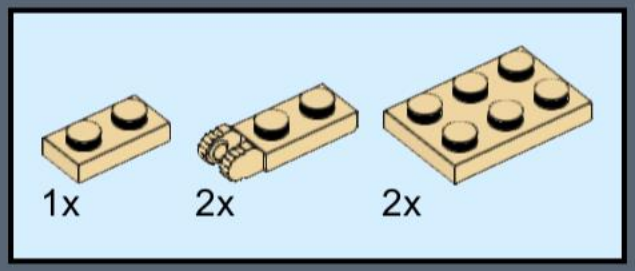

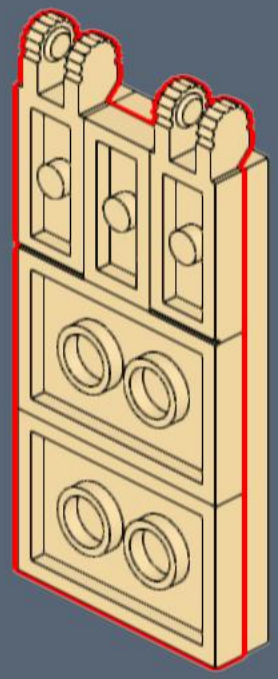

293

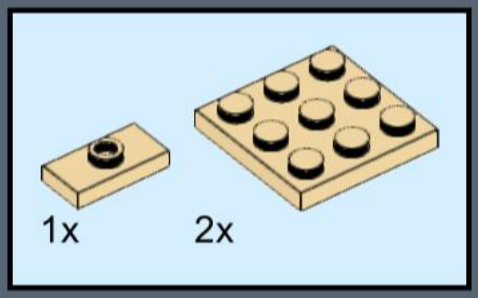

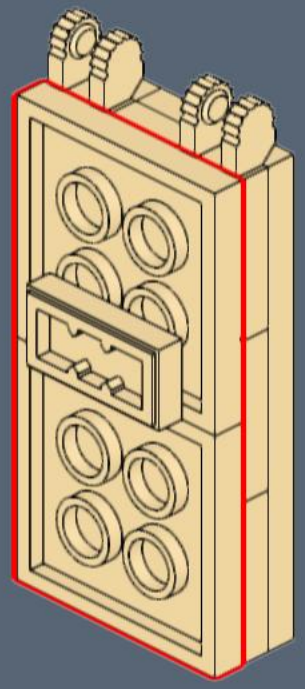

294

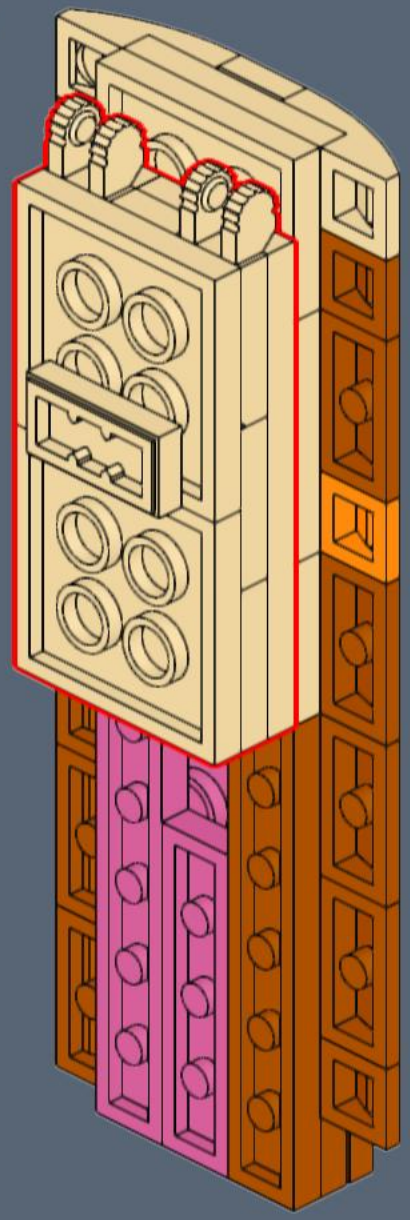

295

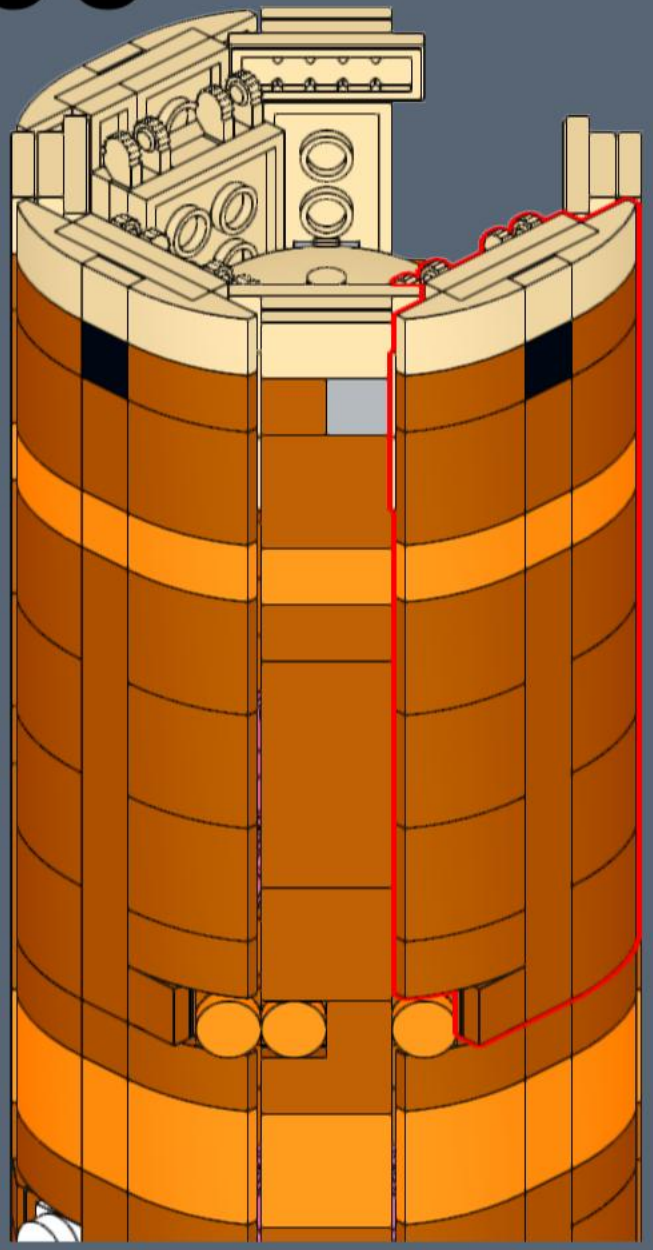

296

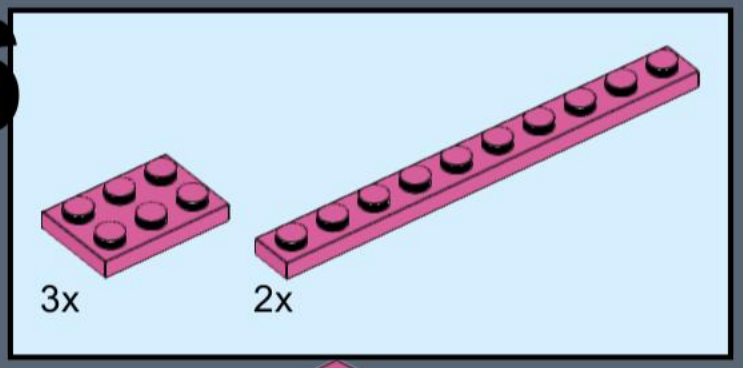

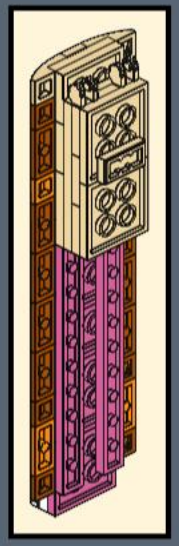

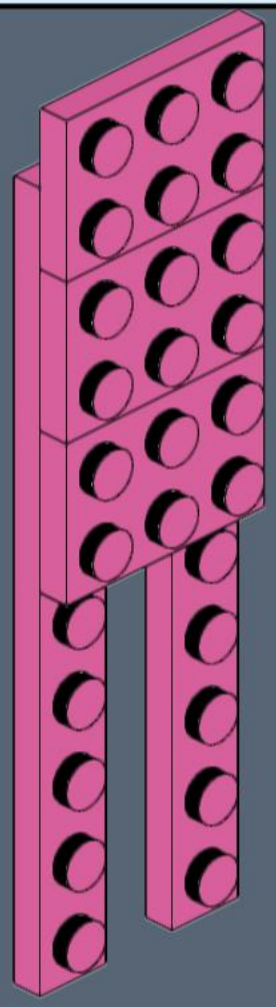

297

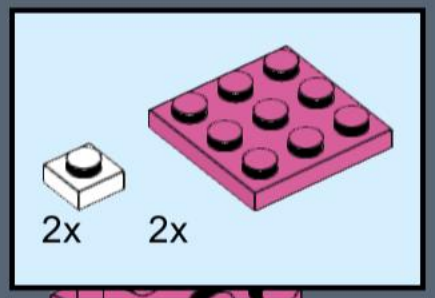

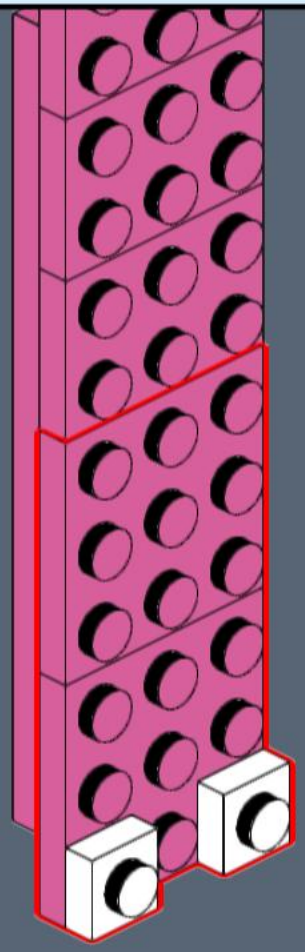

298

2x 1x

4x 1x

1x

2x

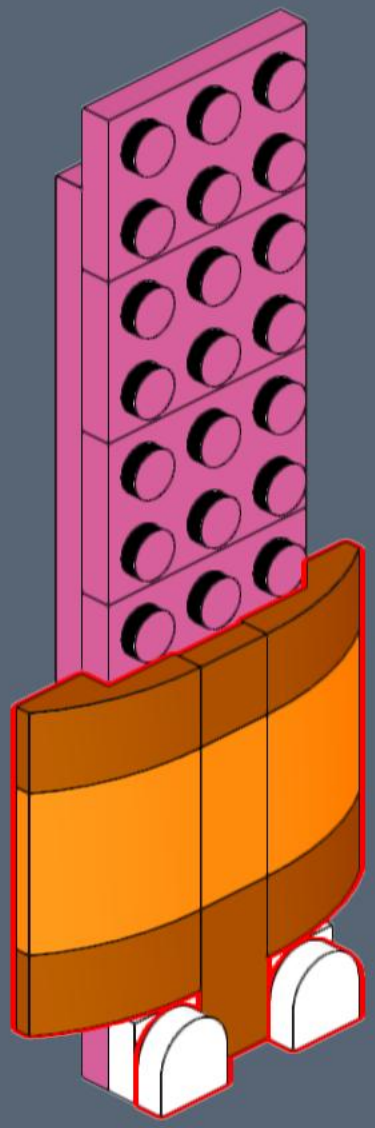

299

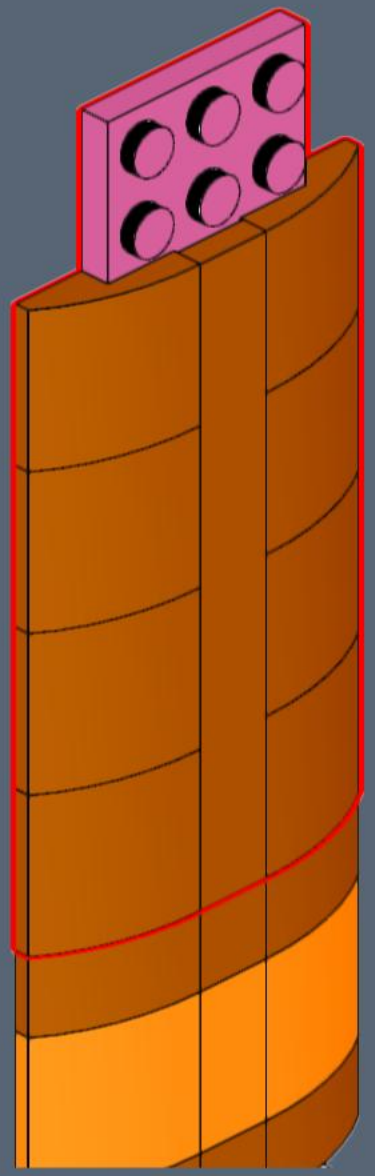

8x 1x

1x

300

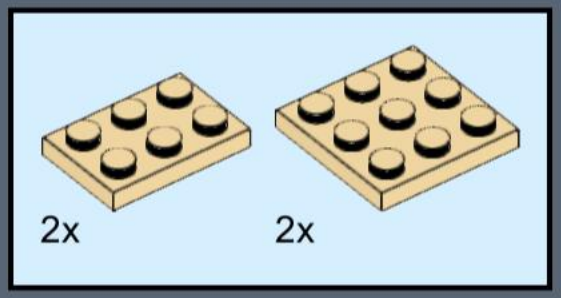

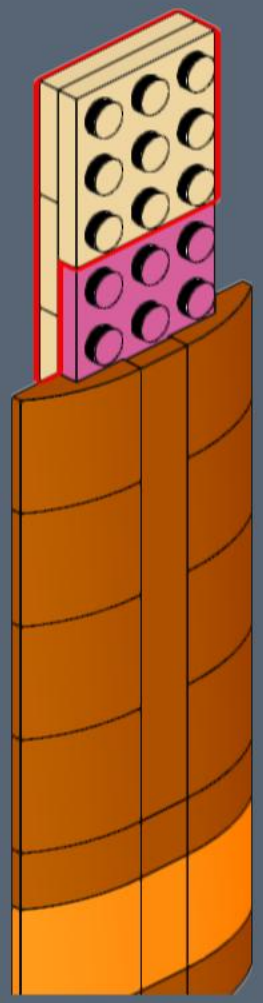

301

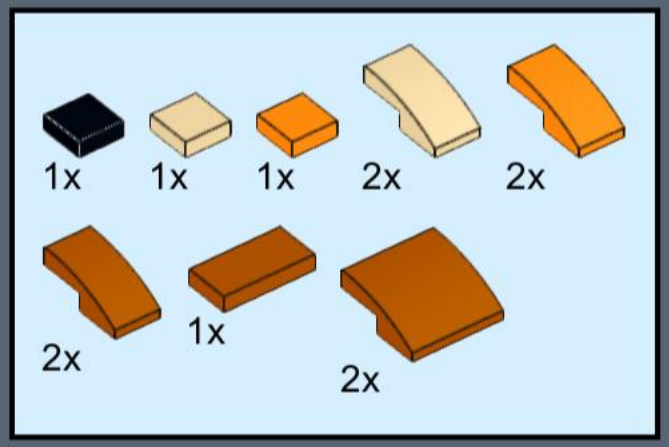

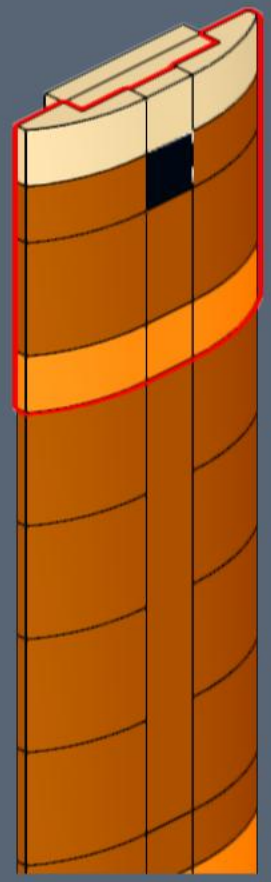

302

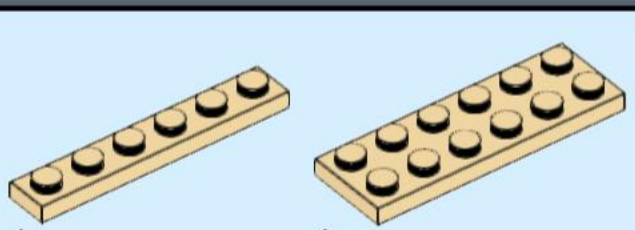

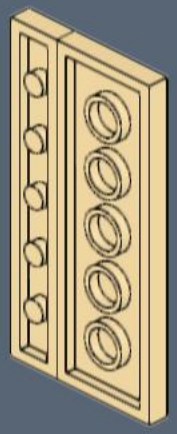

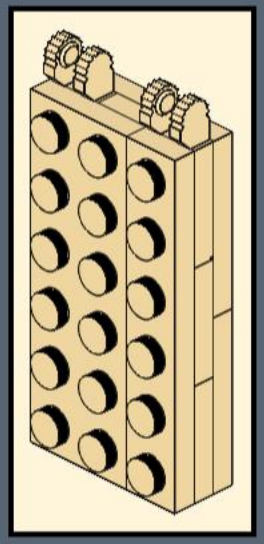

303

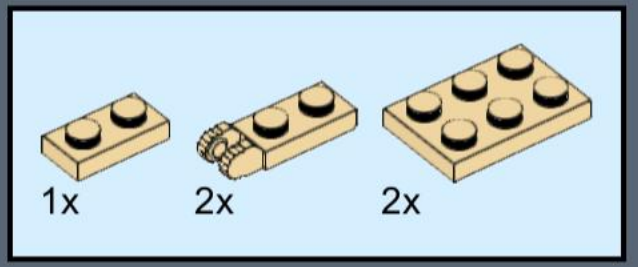

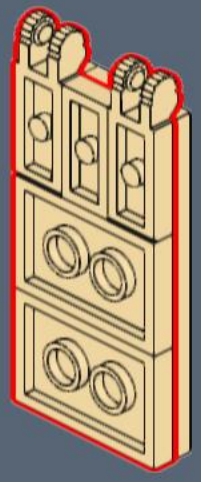

304

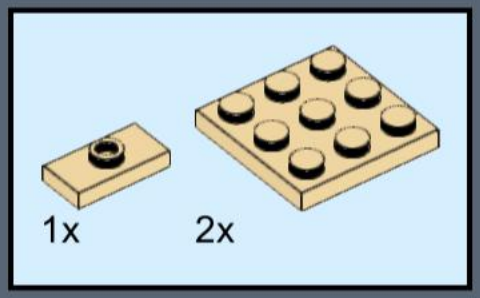

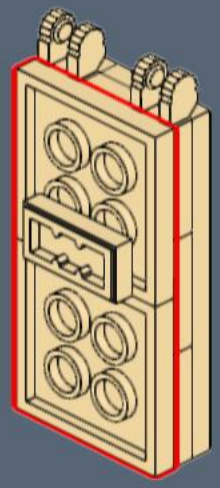

305

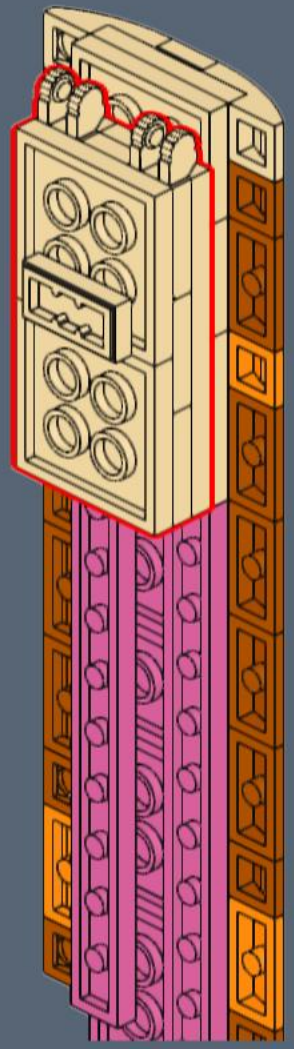

306

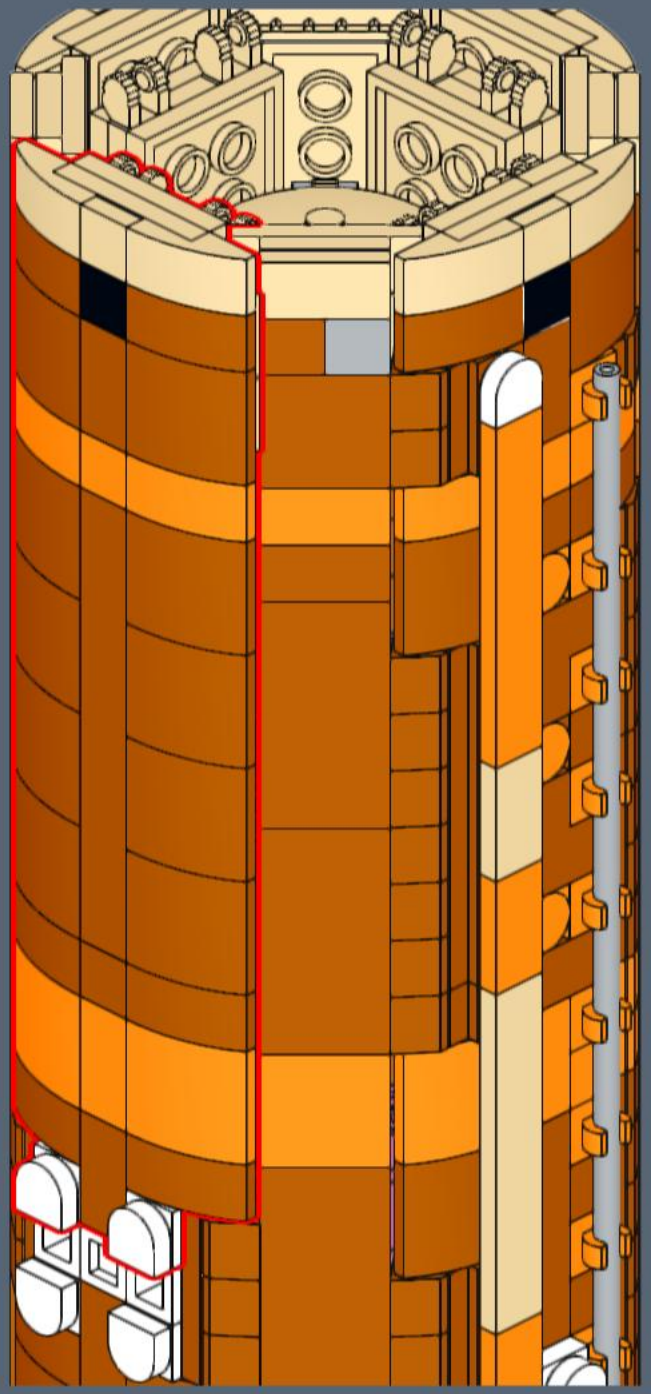

307

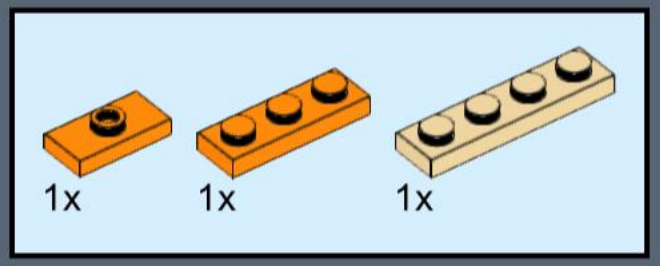

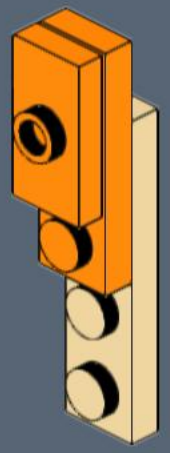

4x

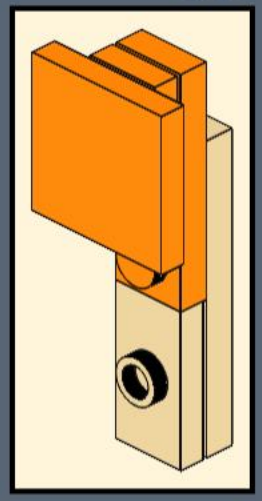

308

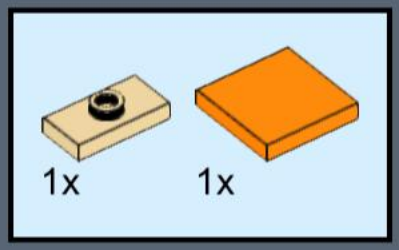

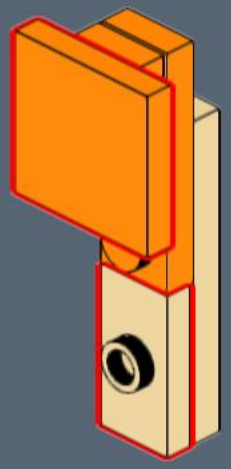

309

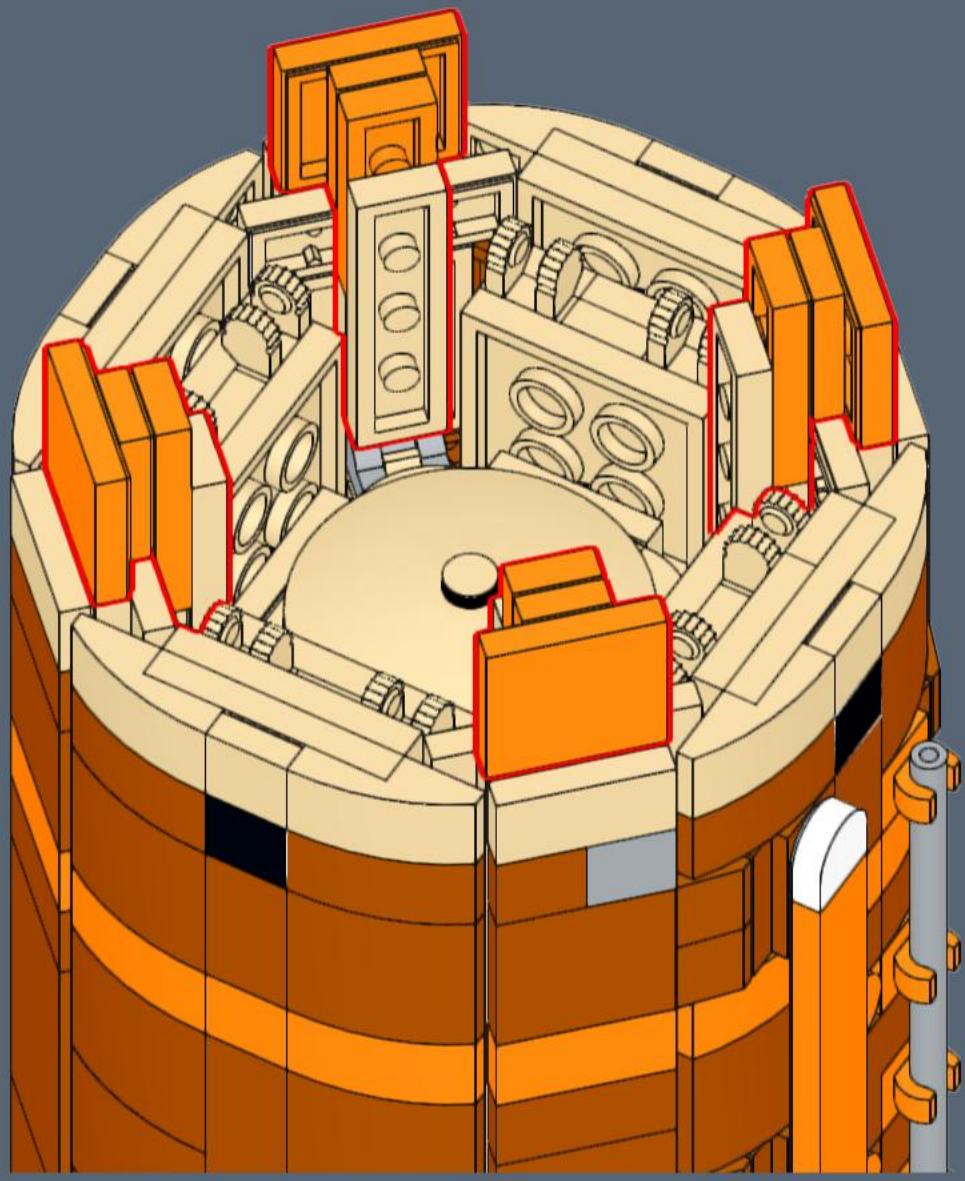

310

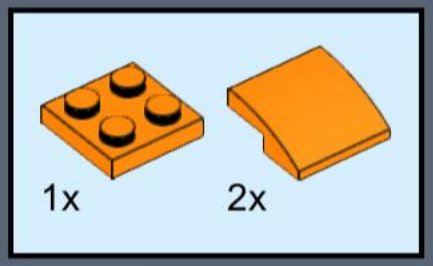

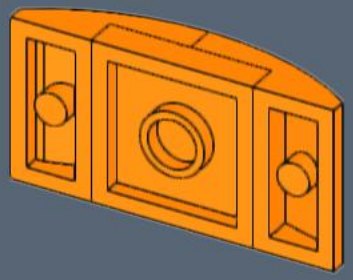

4x

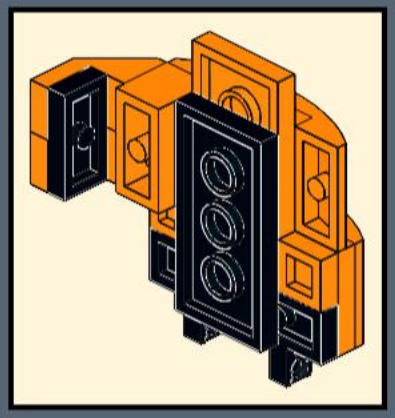

311

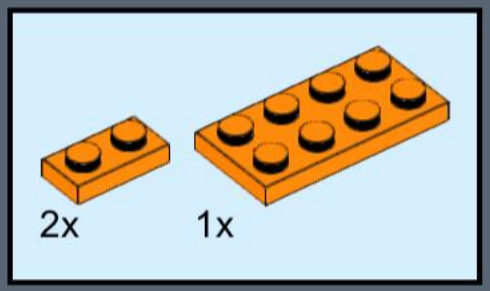

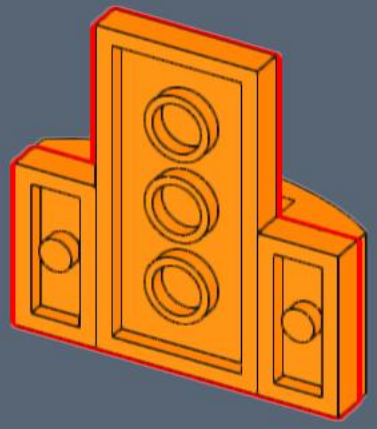

312

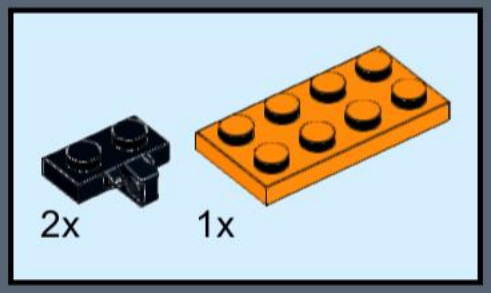

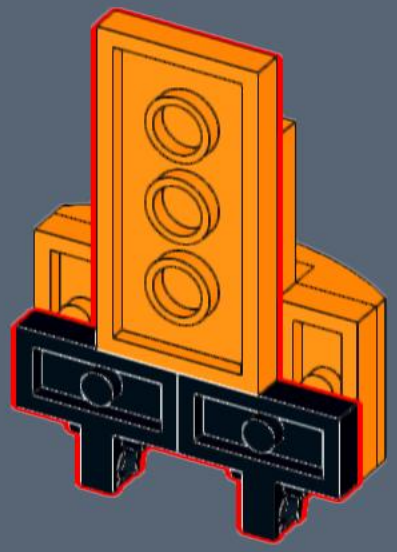

313

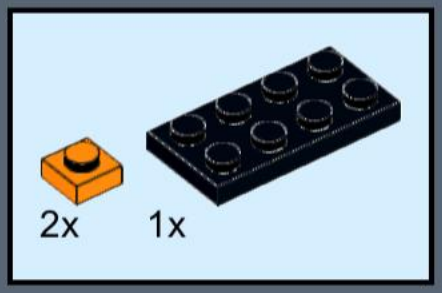

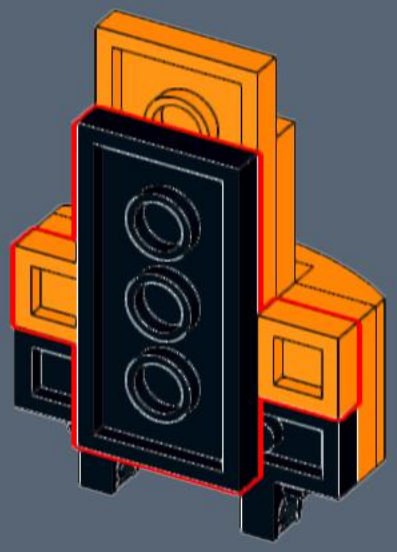

314

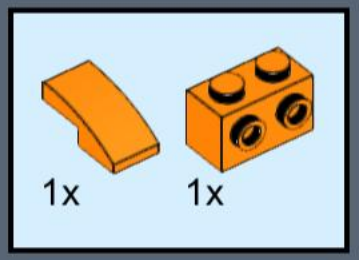

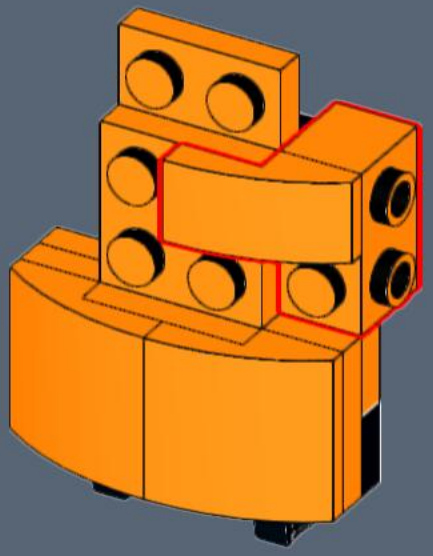

315

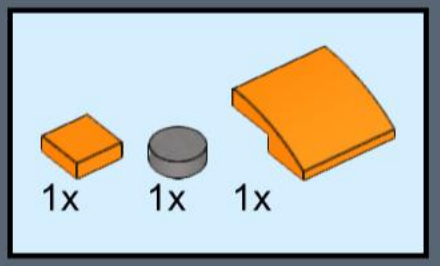

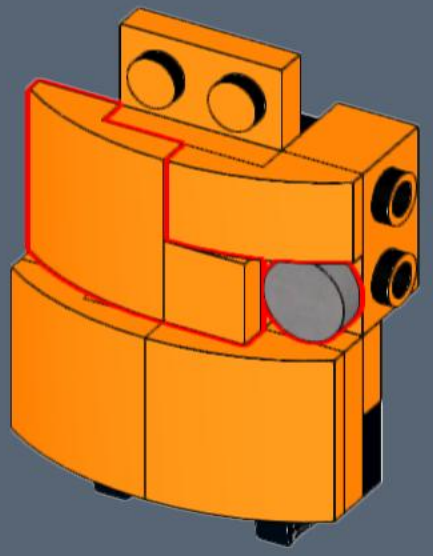

316

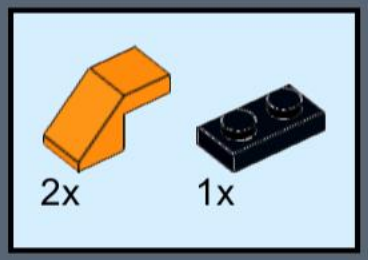

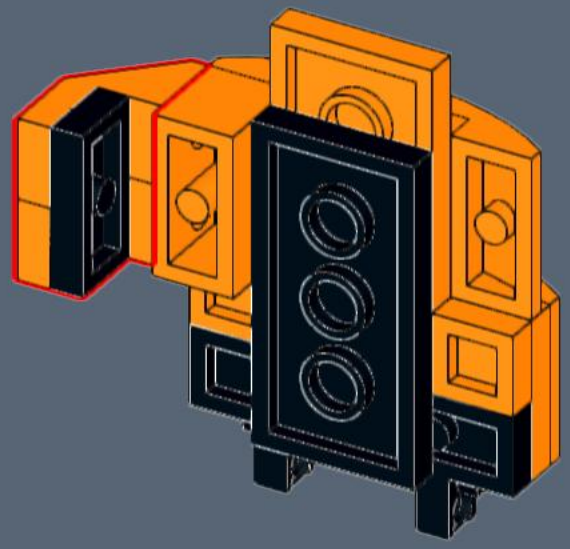

317

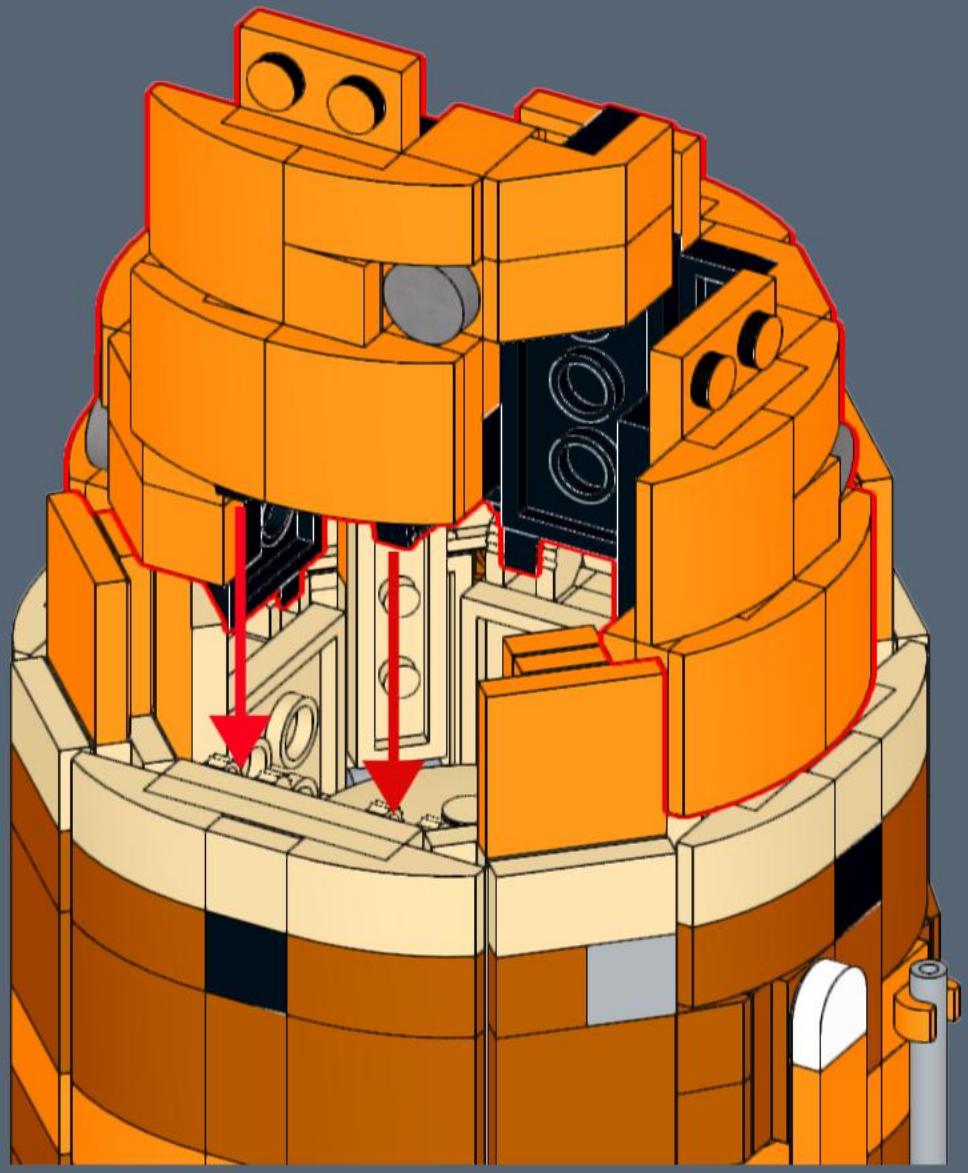

318

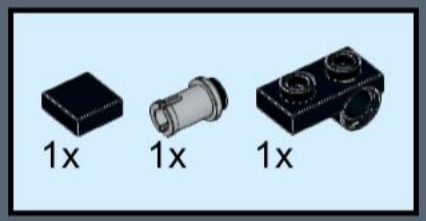

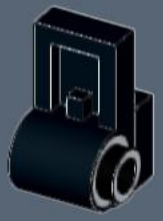

4x

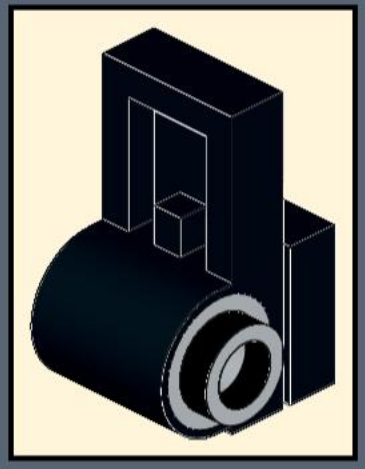

319

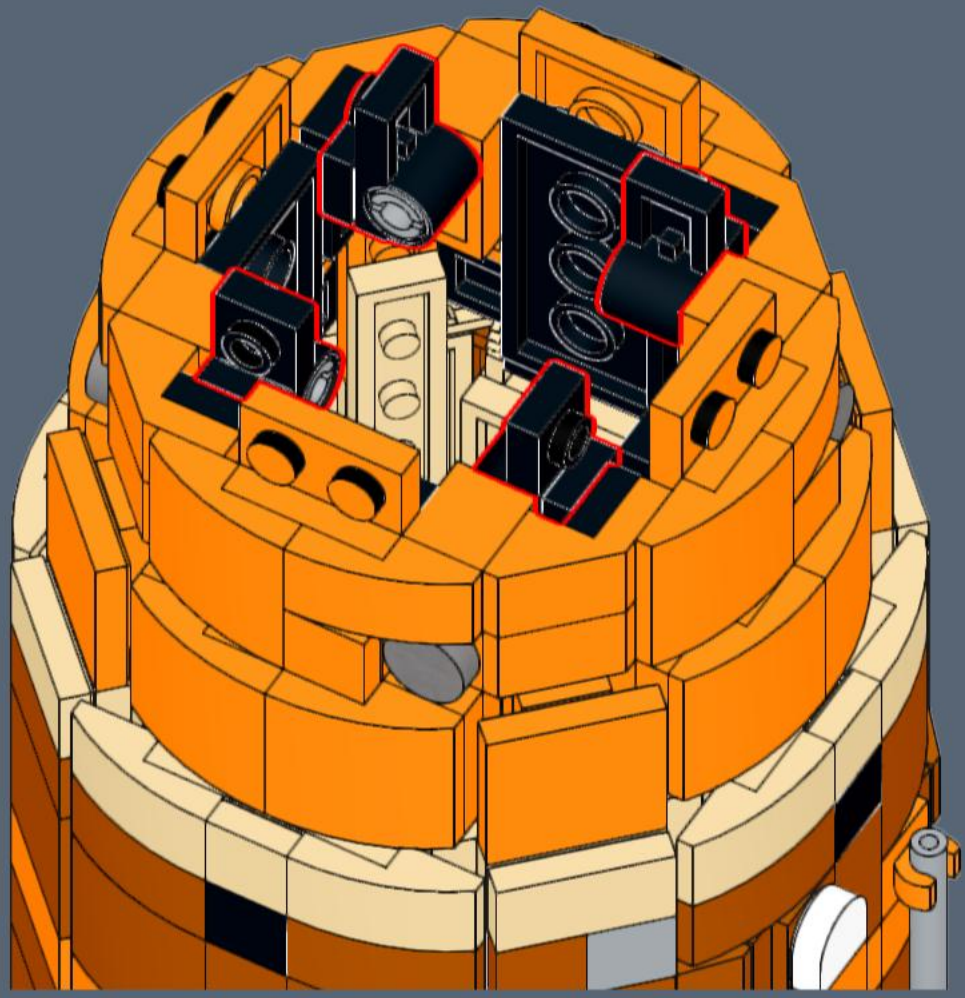

320

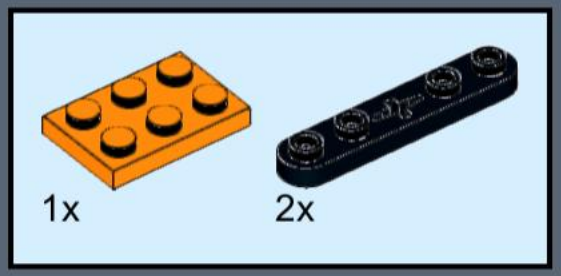

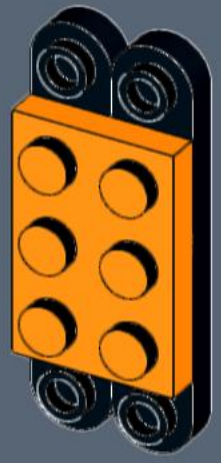

4x

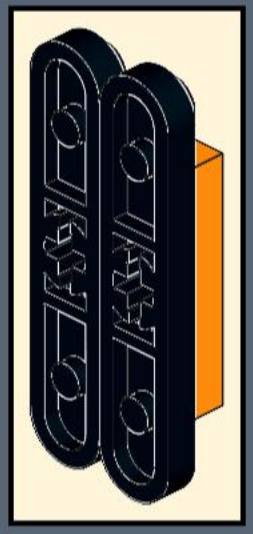

321

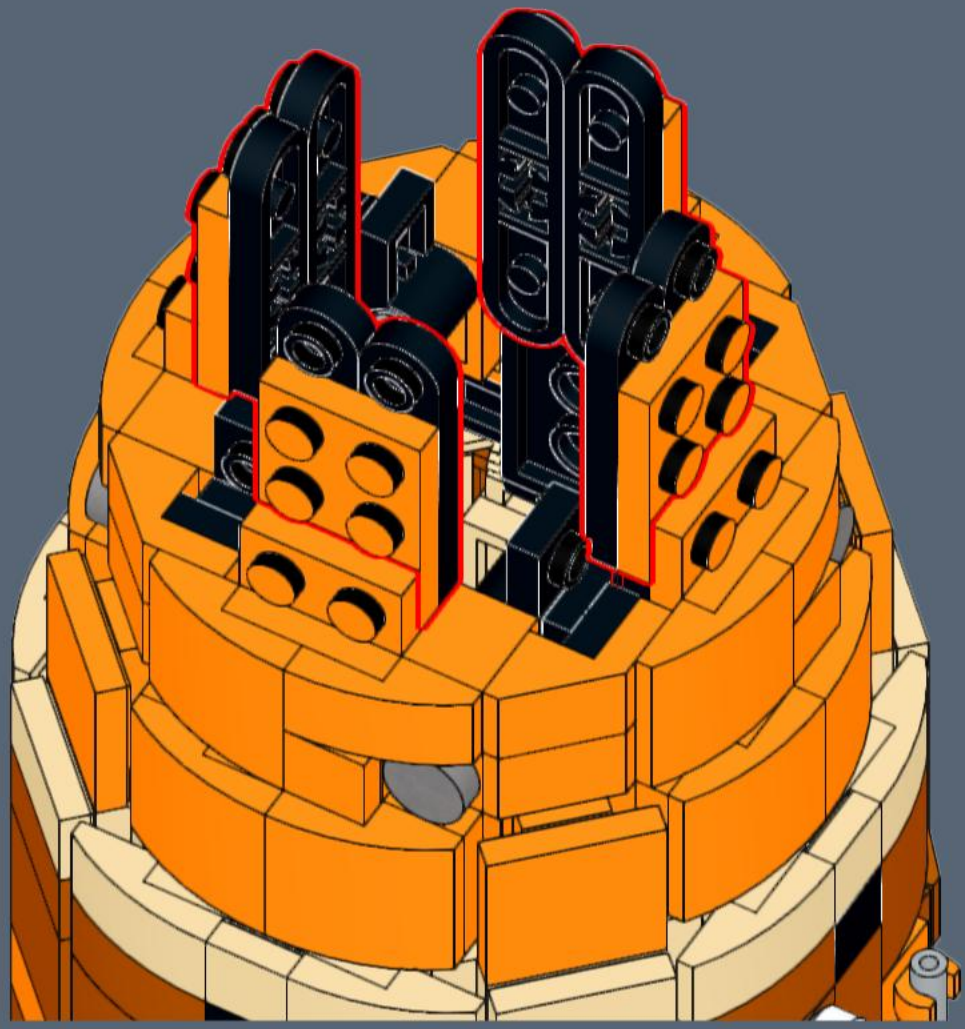

322

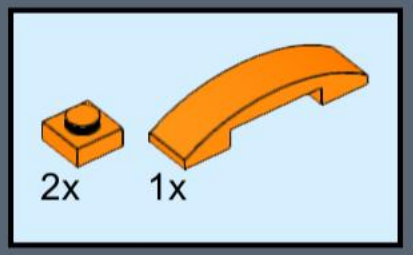

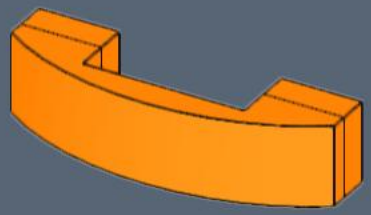

4x

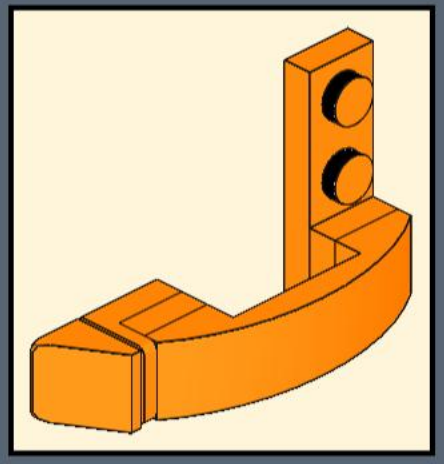

323

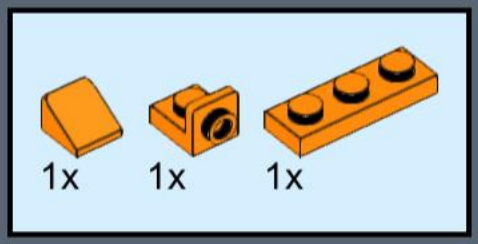

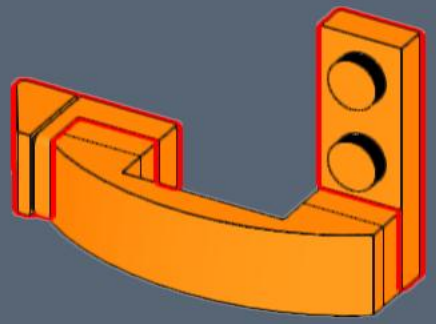

324

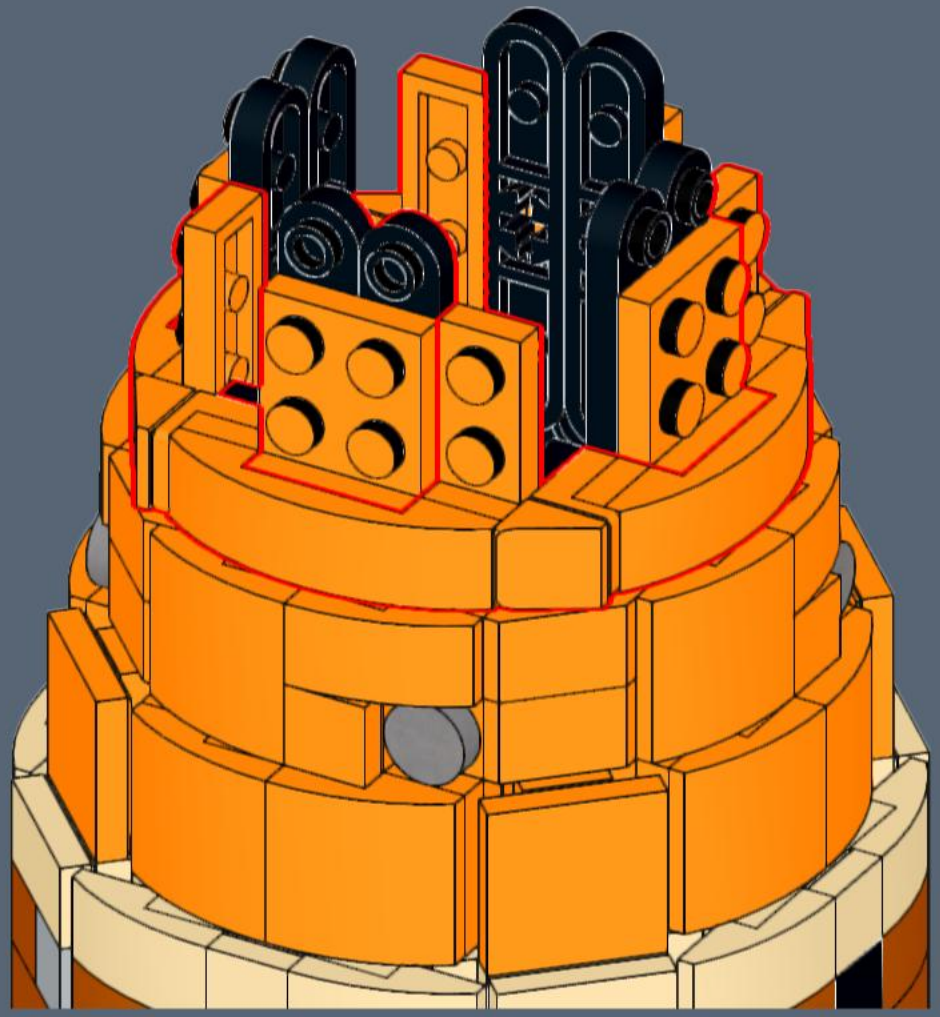

325

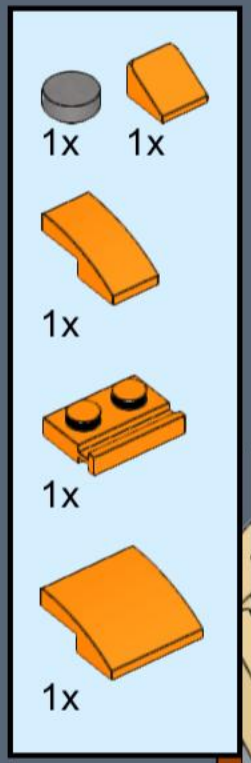

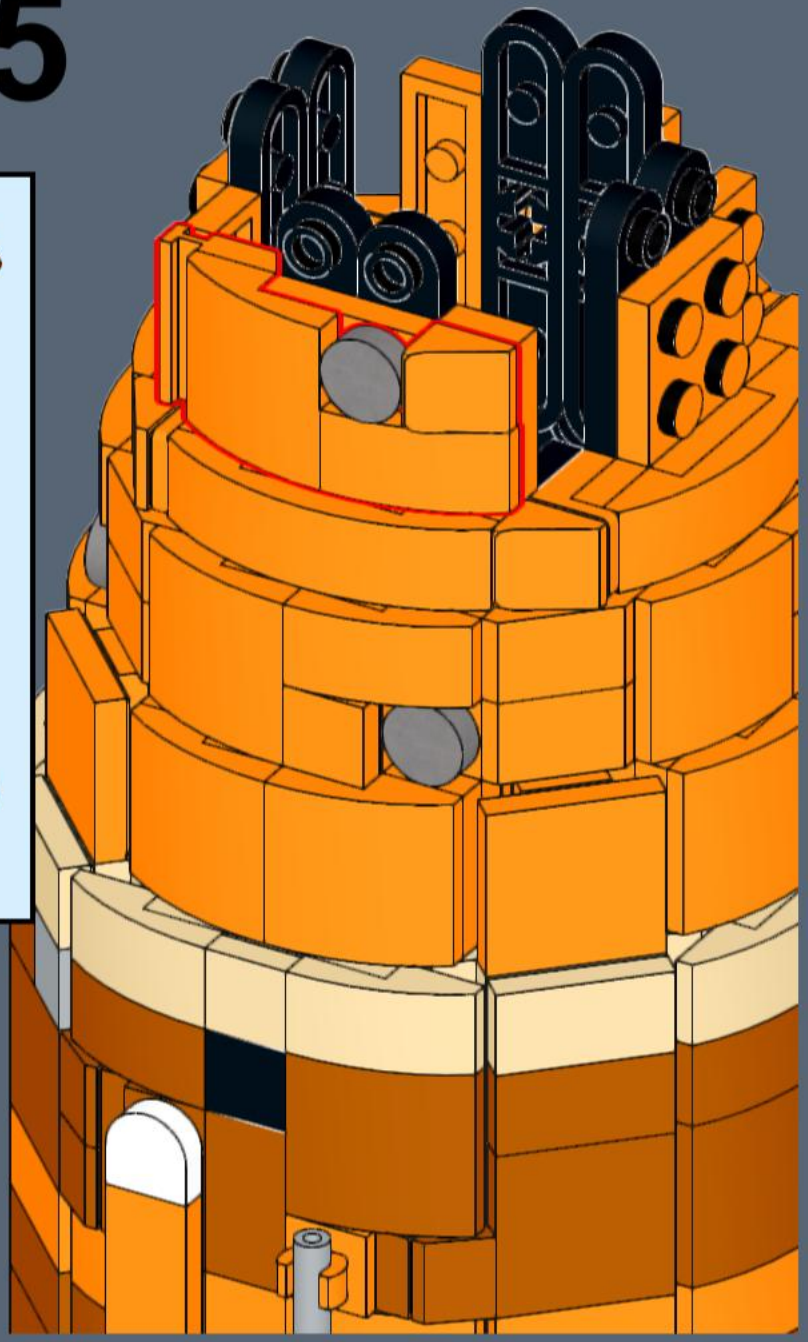

326

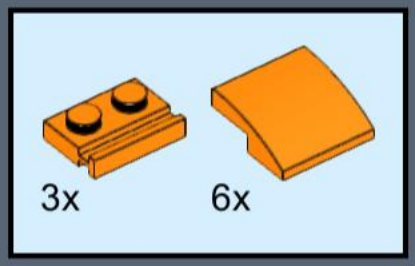

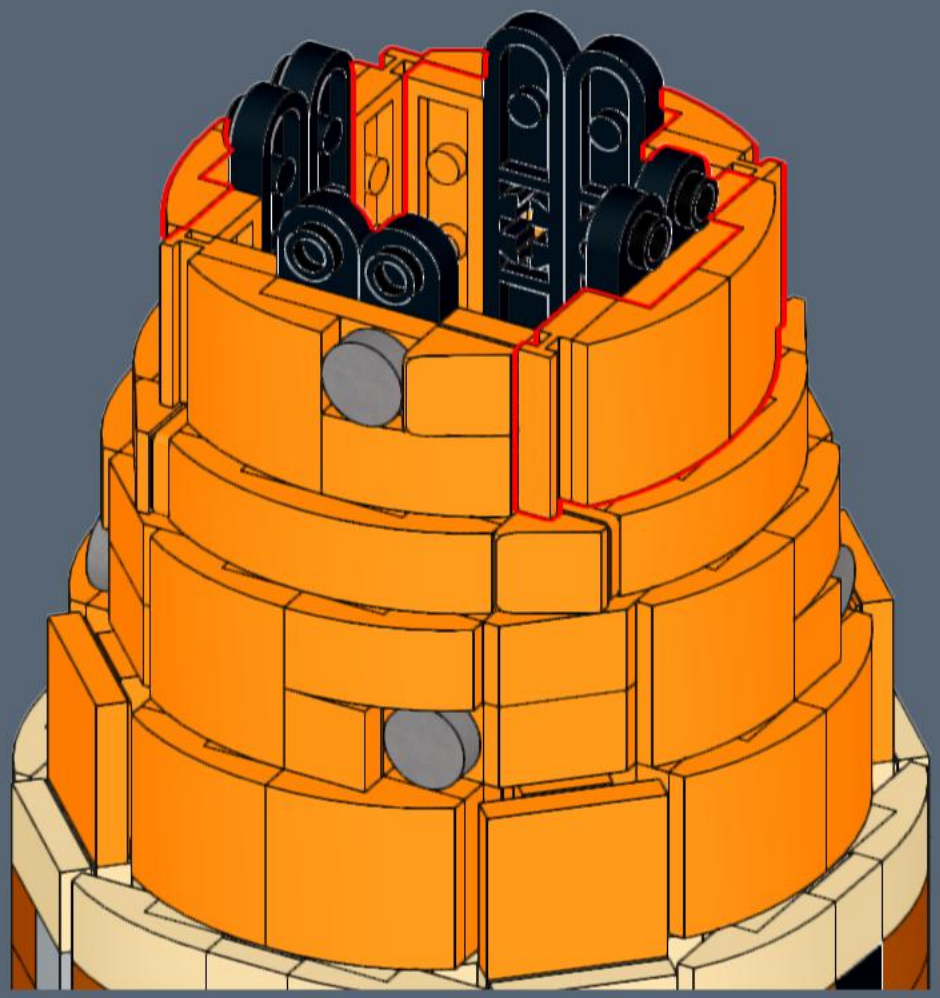

327



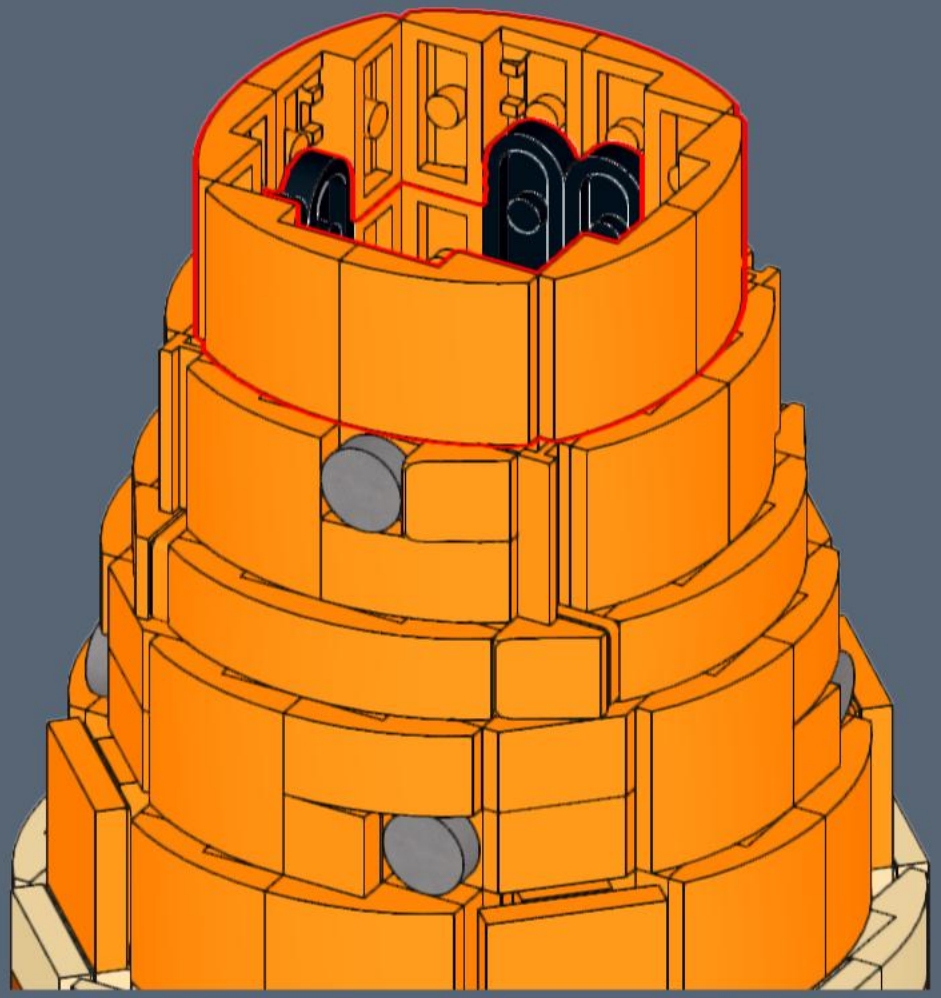

328

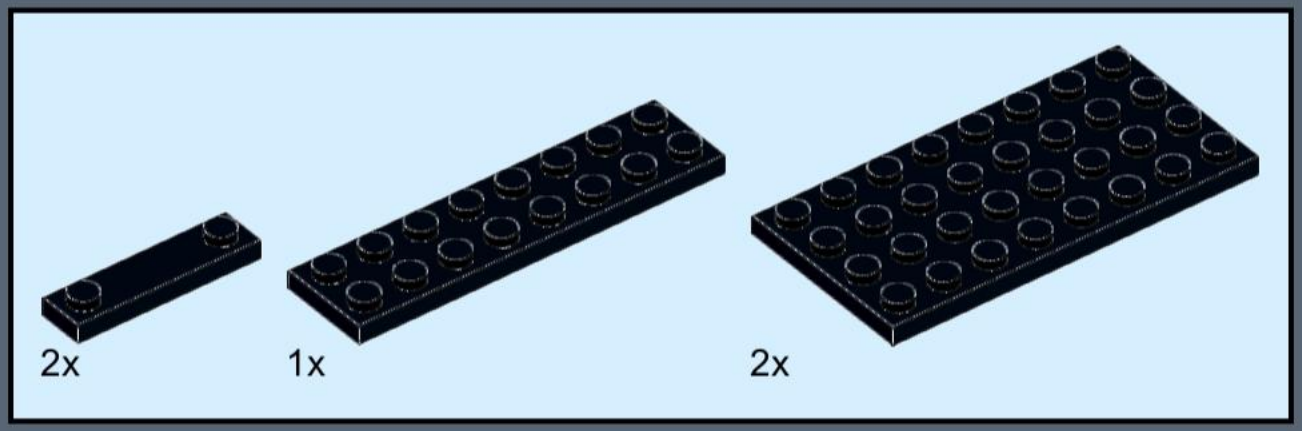

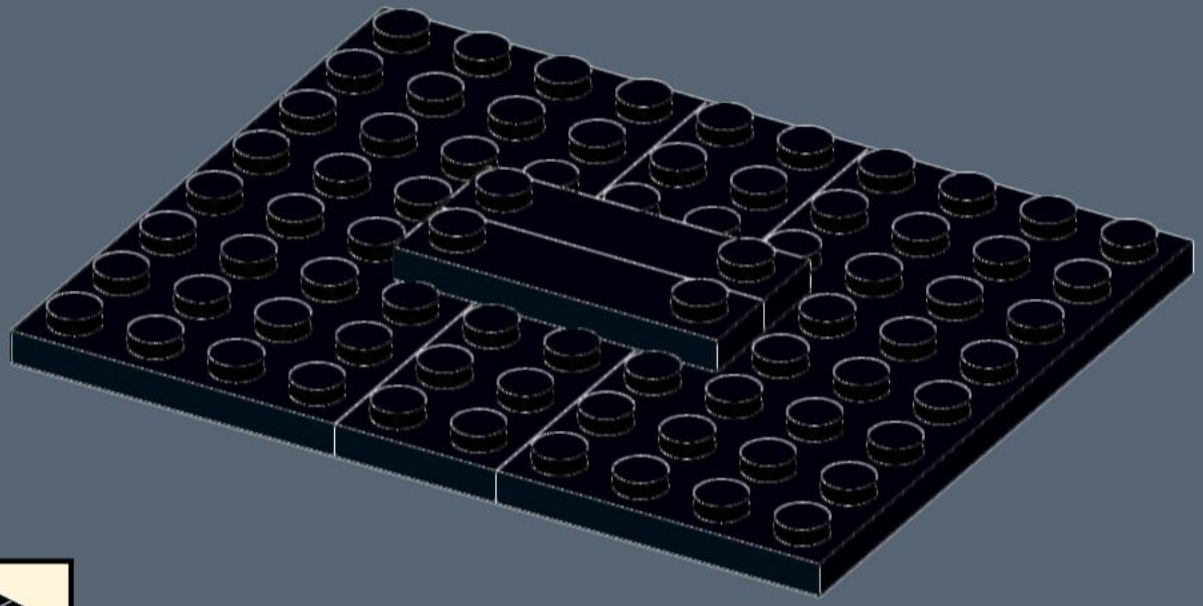

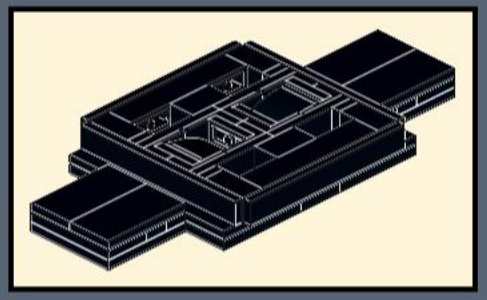

329

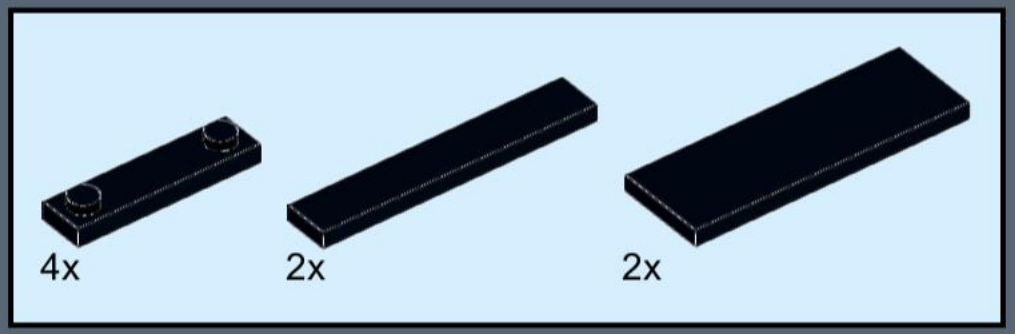

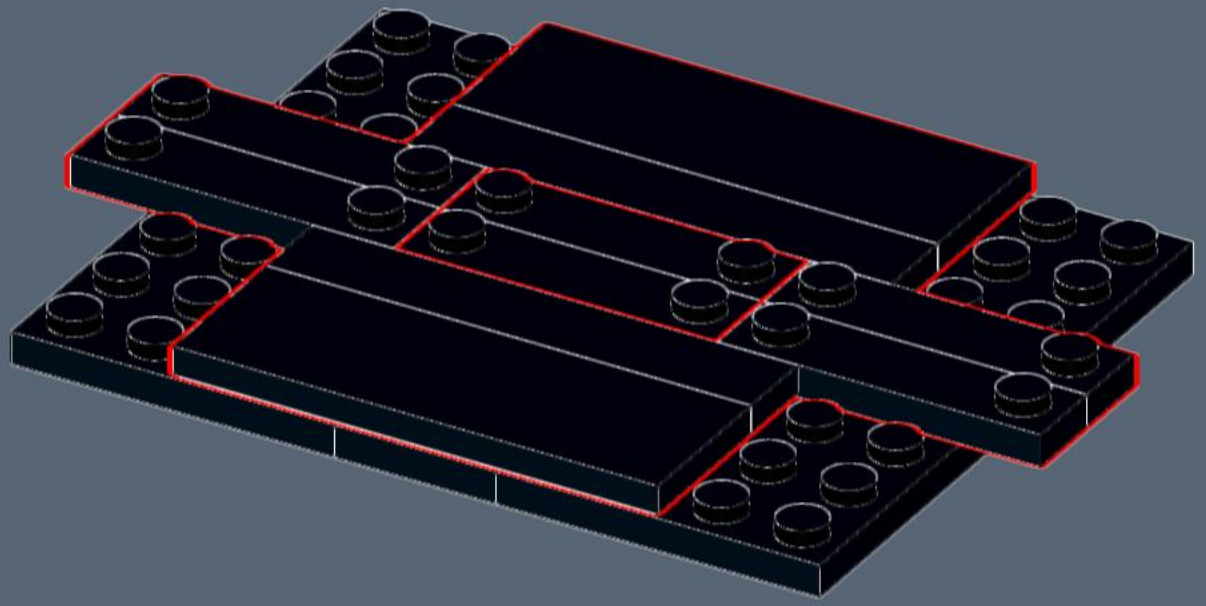

330

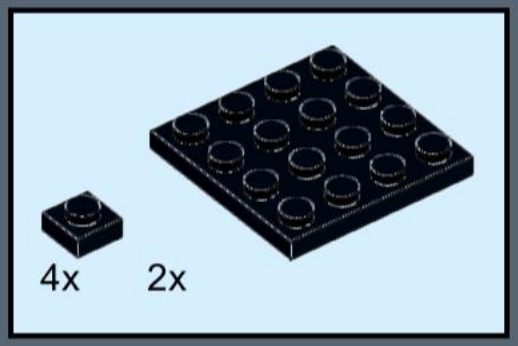

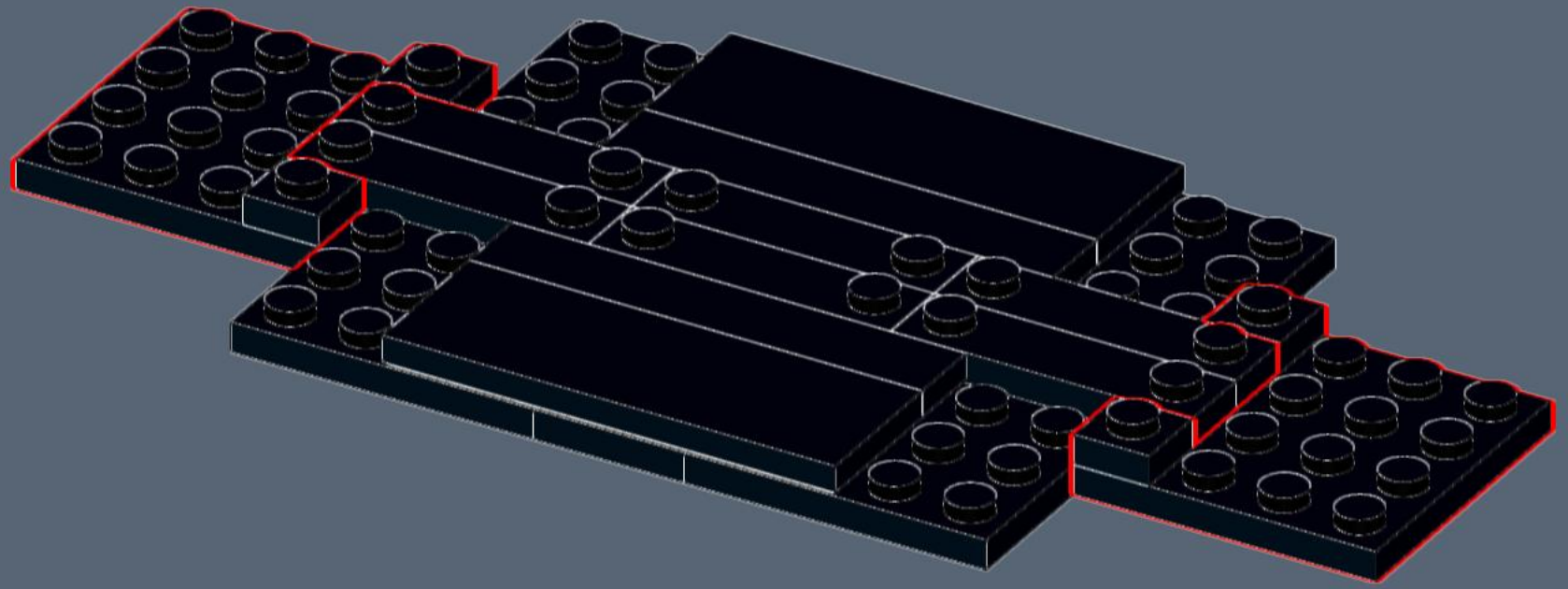

331

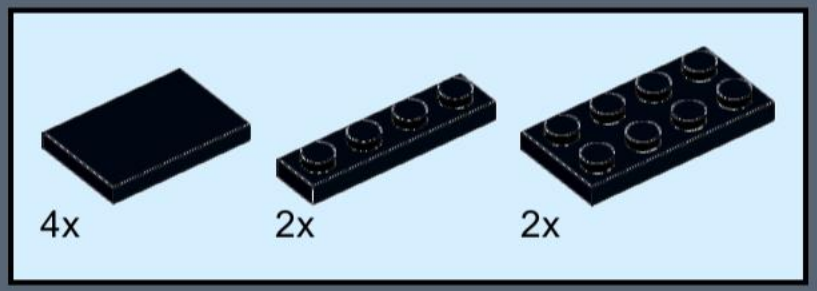

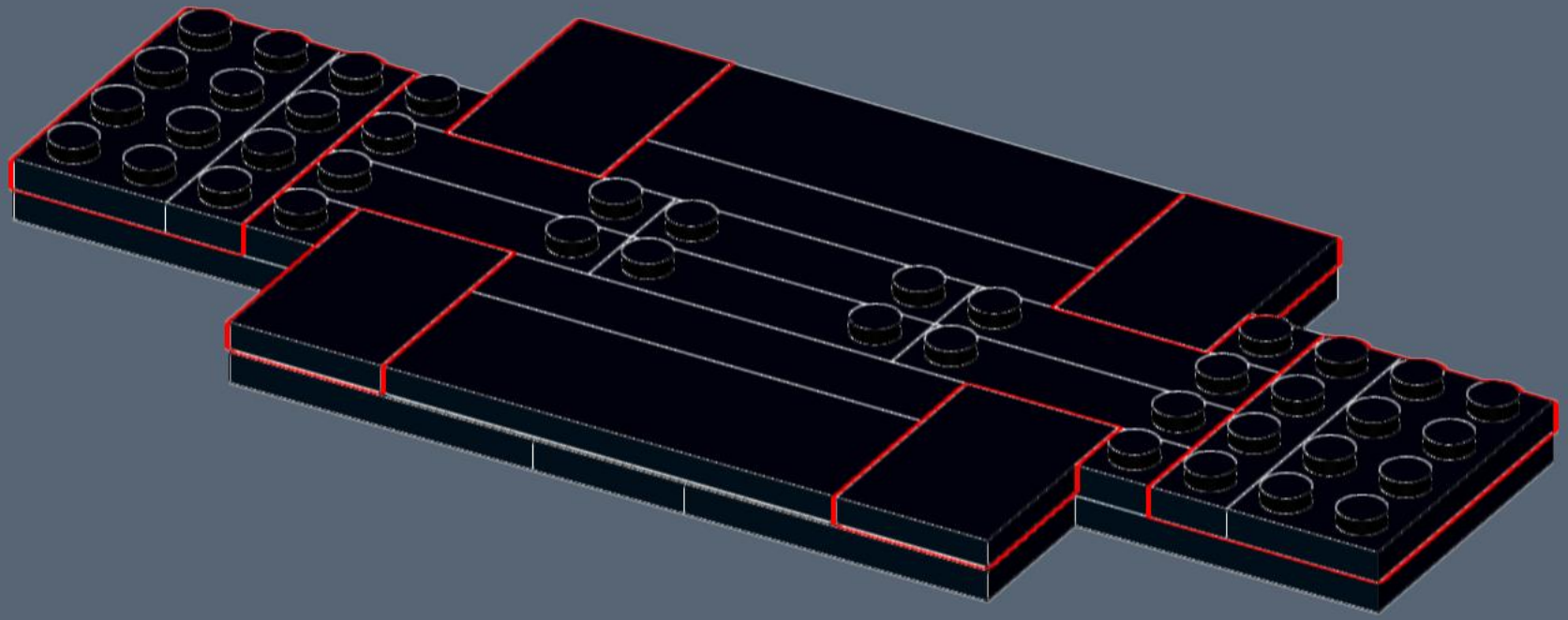

332

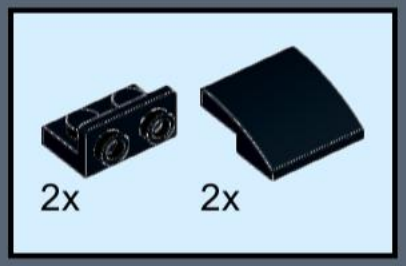

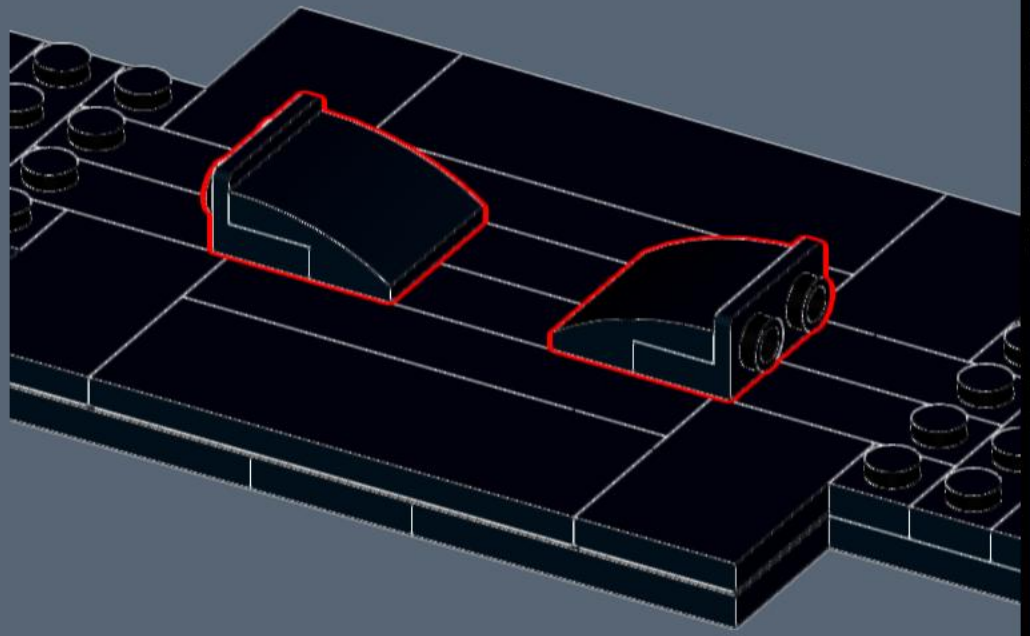

333

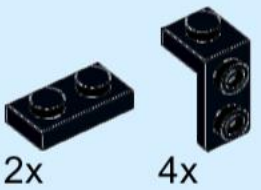

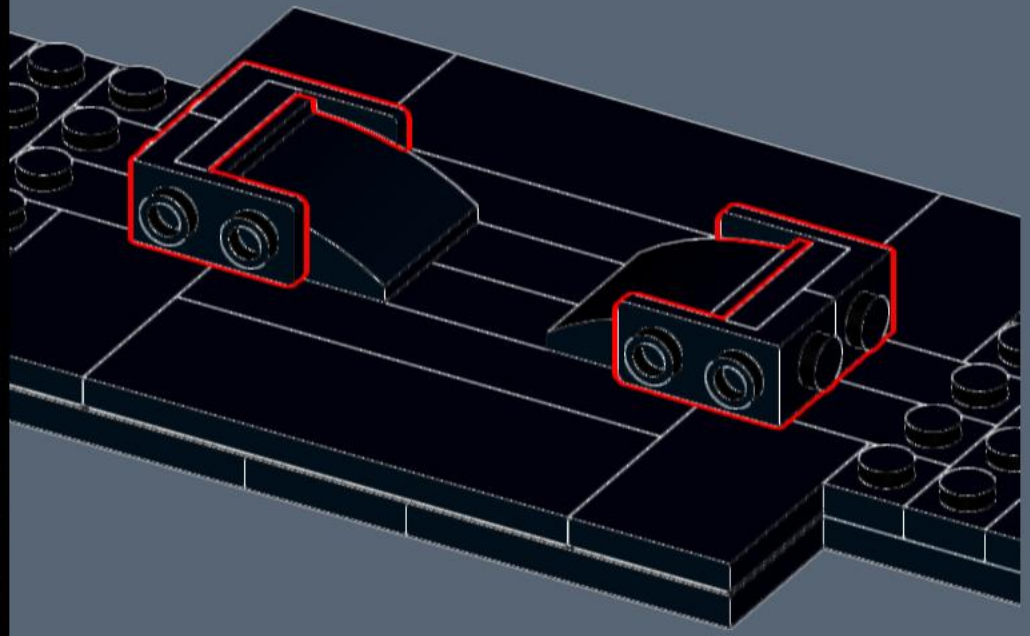

334

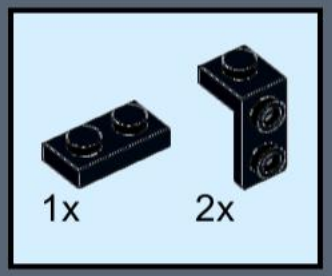

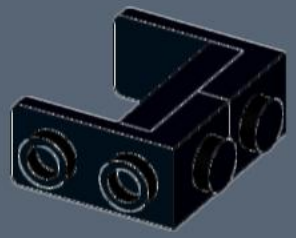

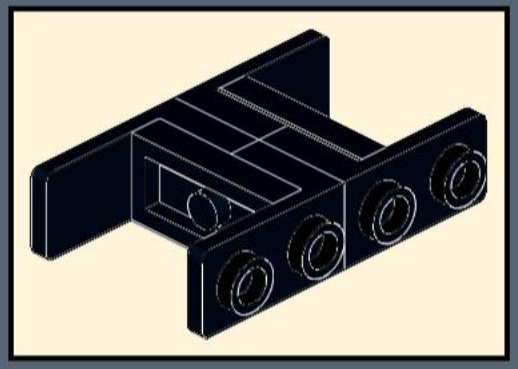

335

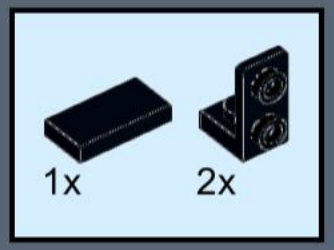

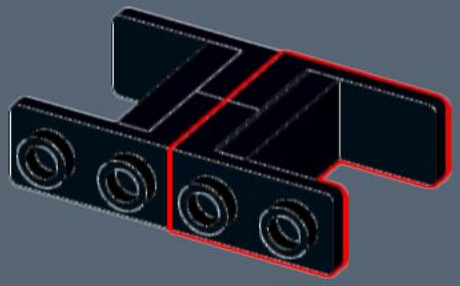

336

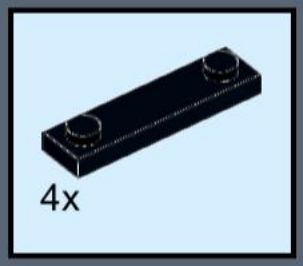

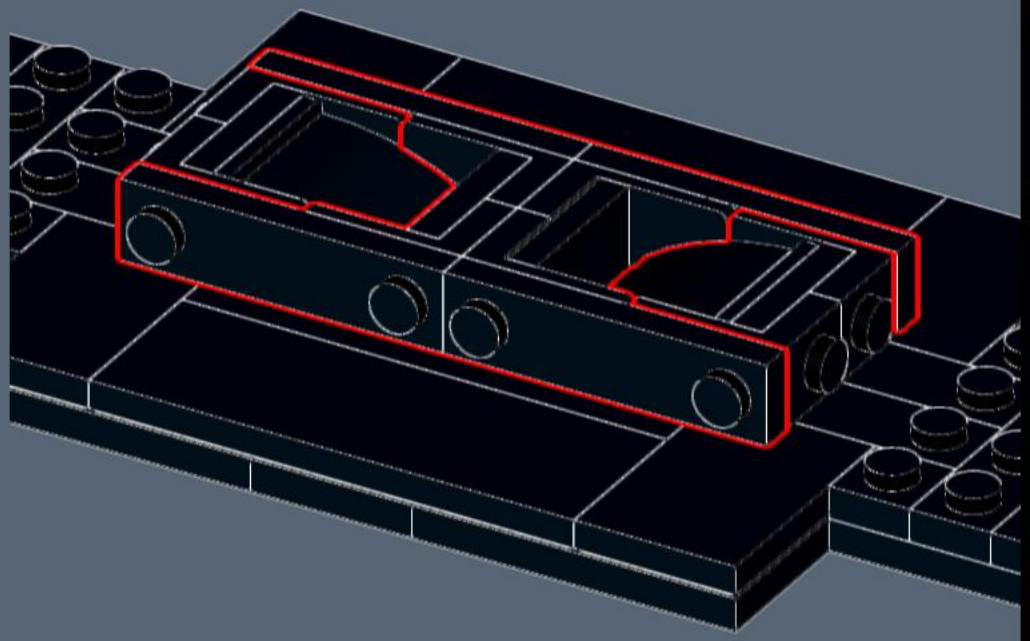

337



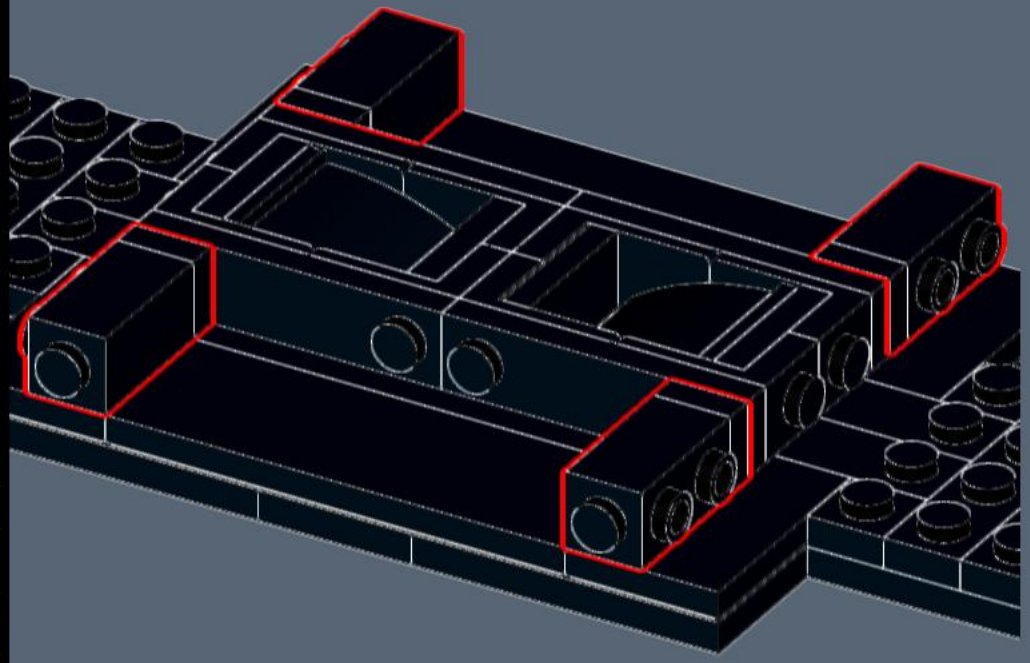

338

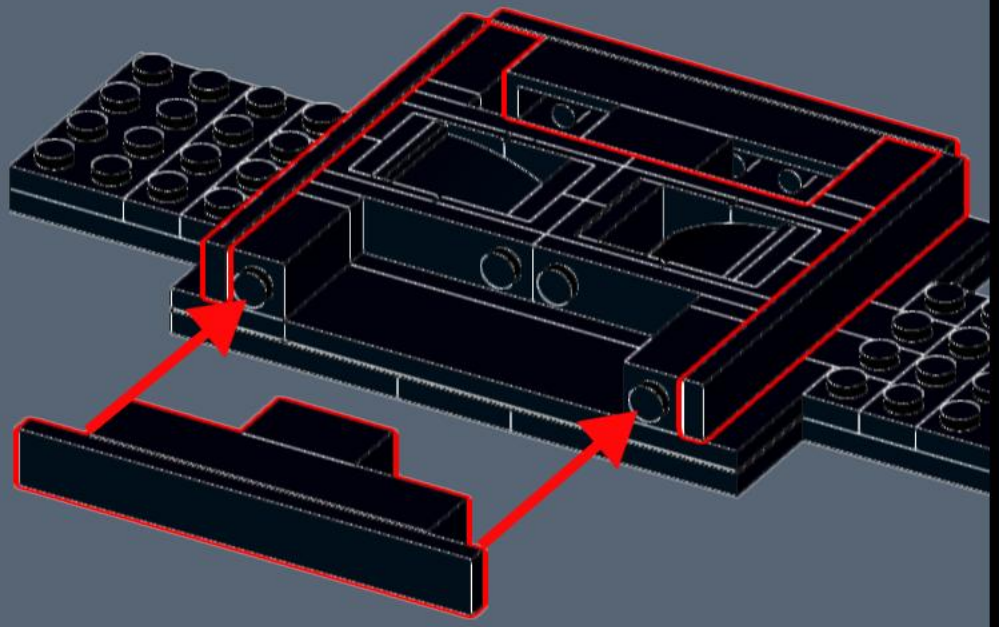

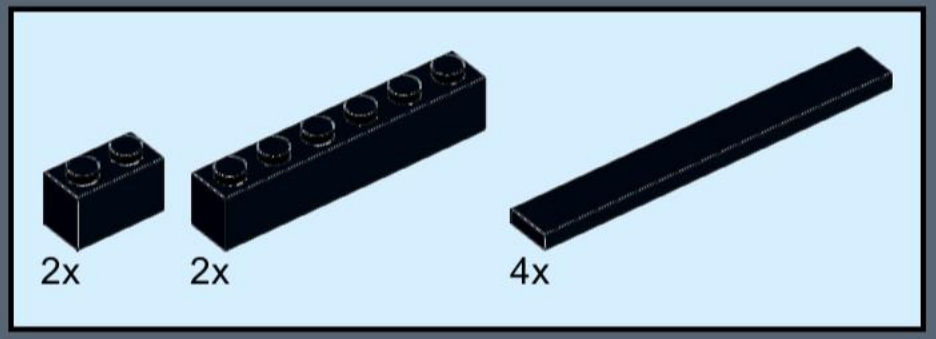

339

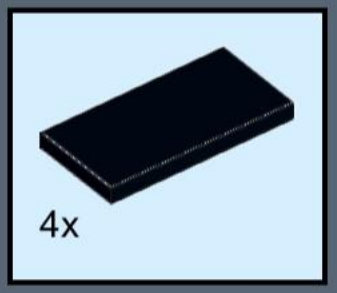

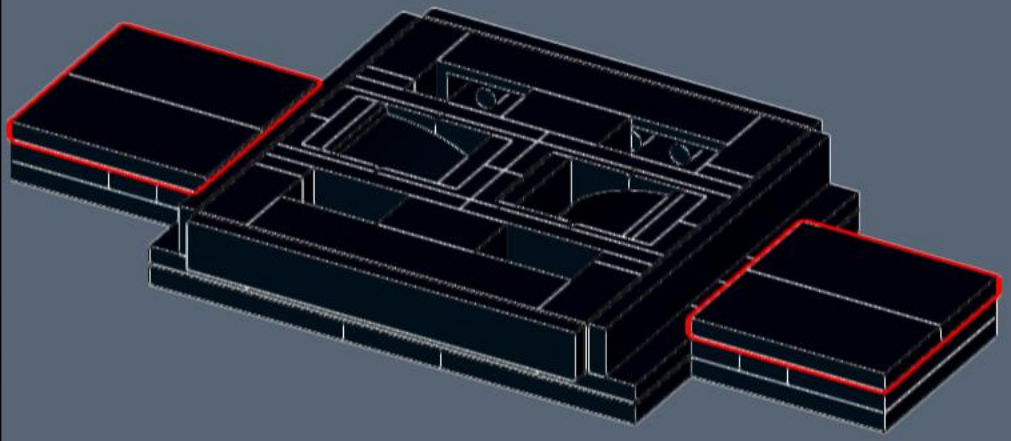

340

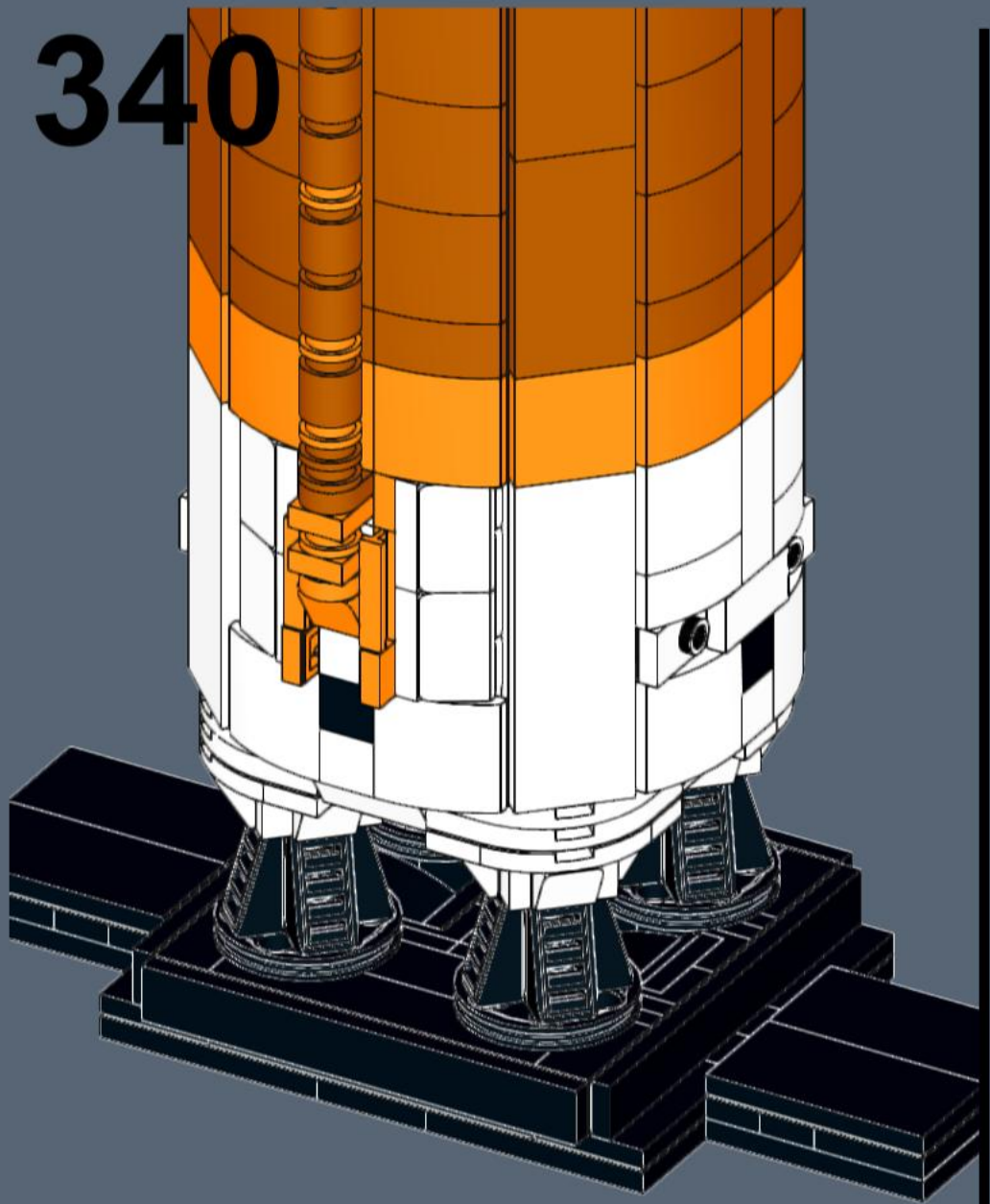

341

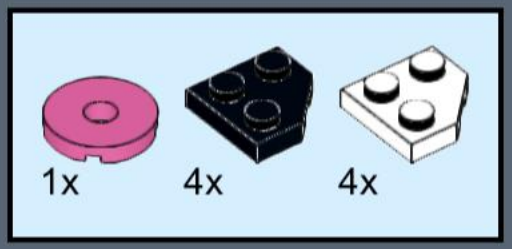

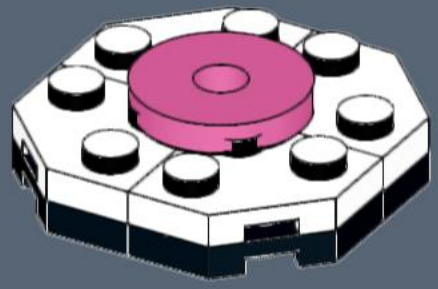

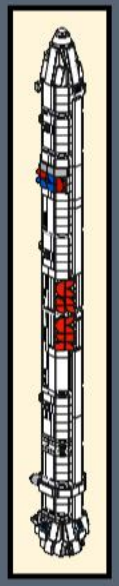

342

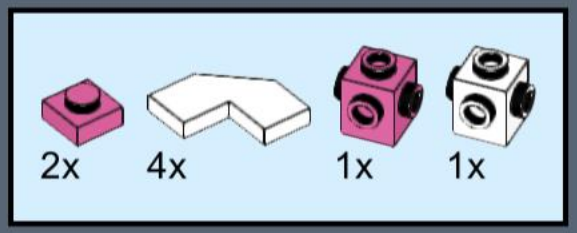

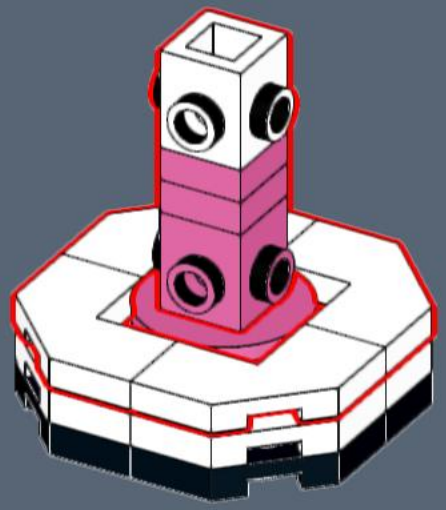

343

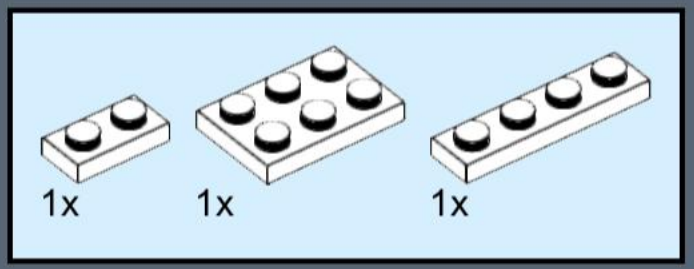

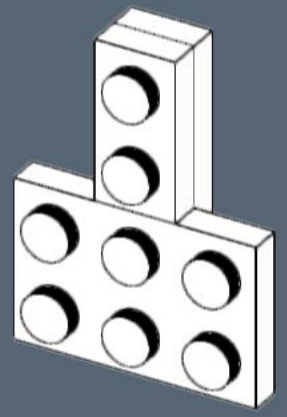

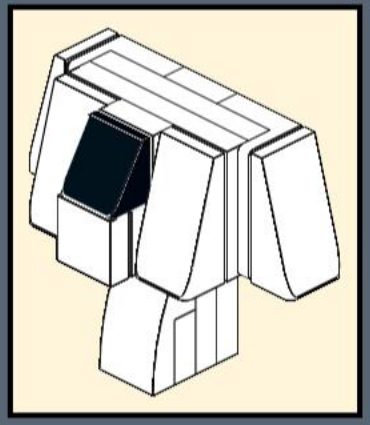

344

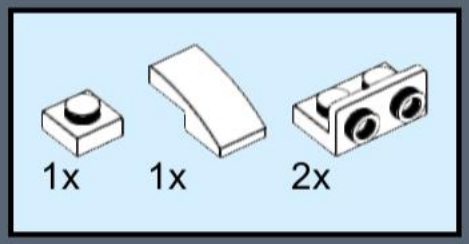

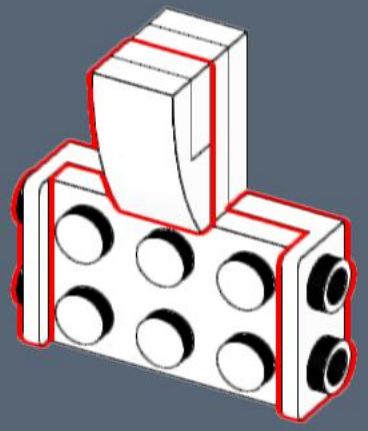

345

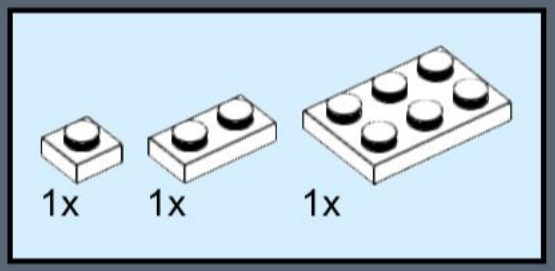

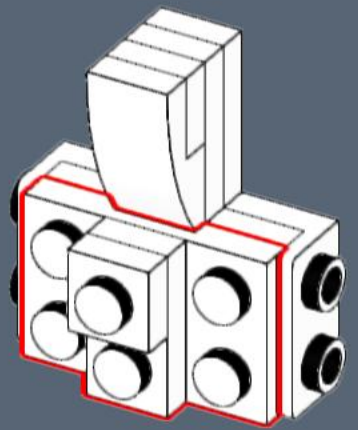

346

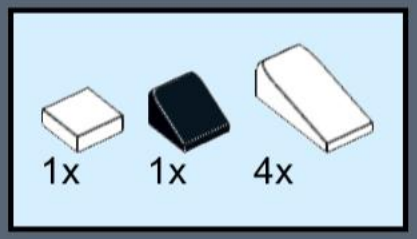

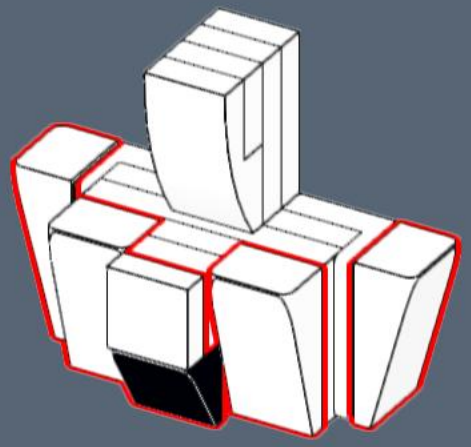

347

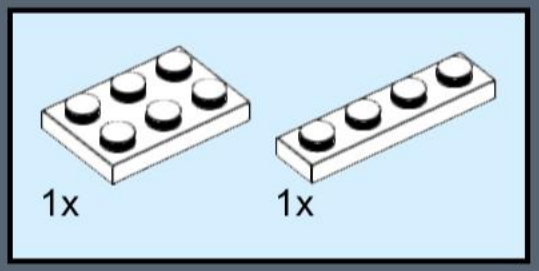

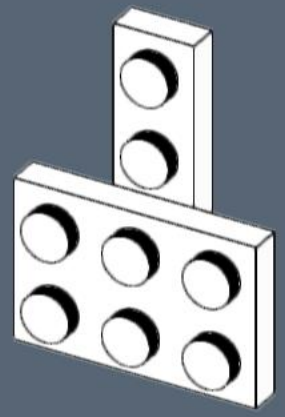

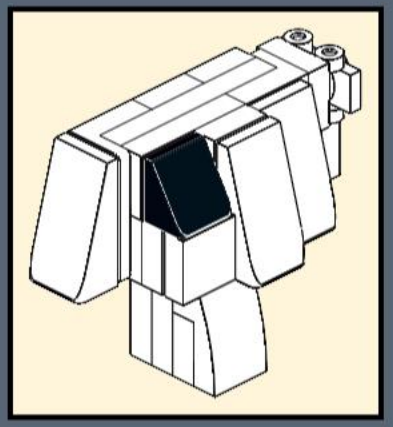

348

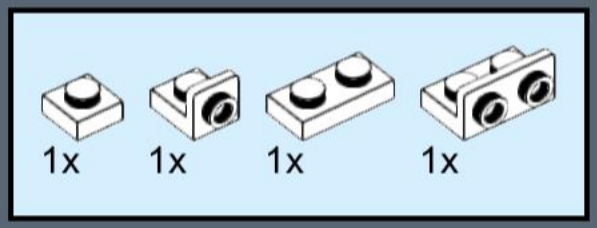

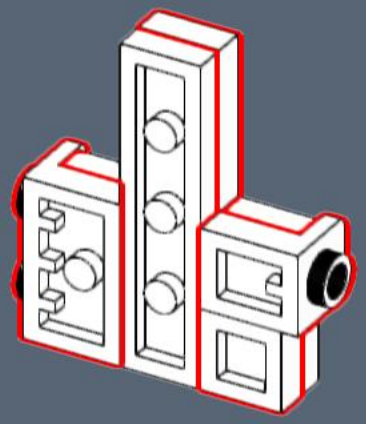

349

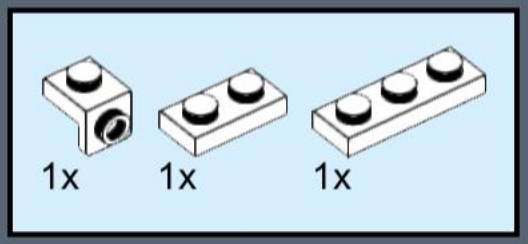

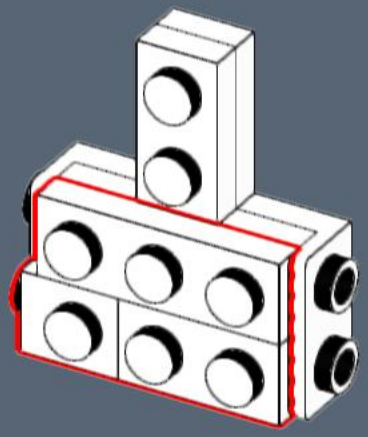

350

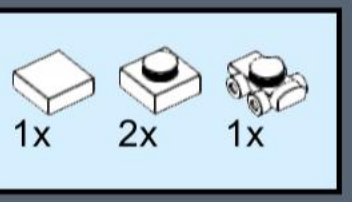

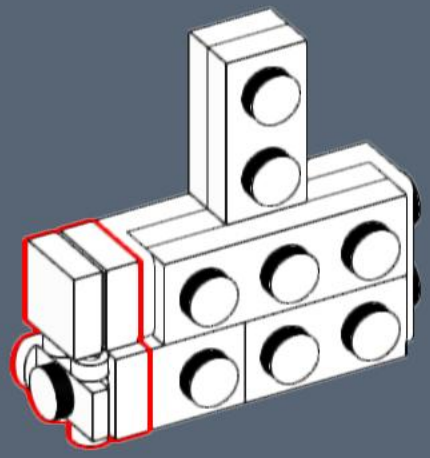

351

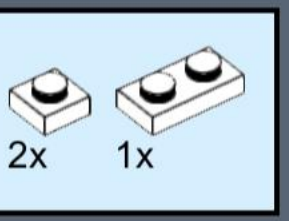

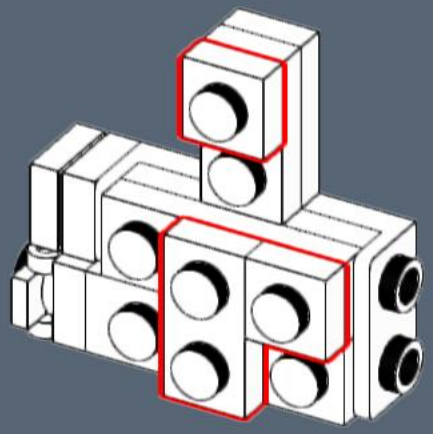

352

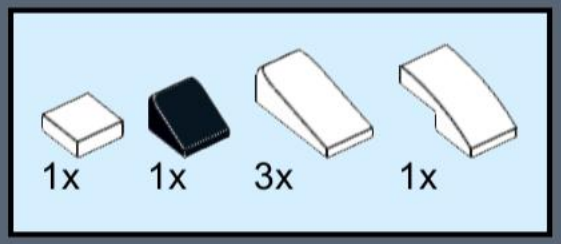

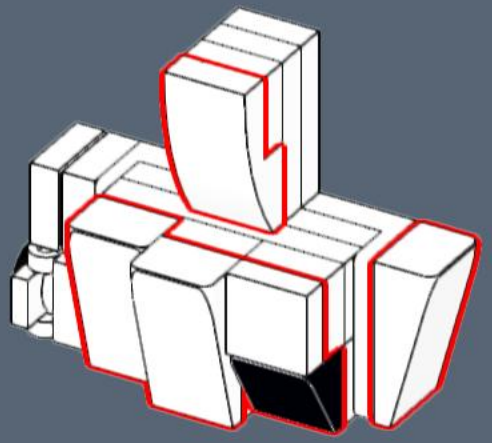

353

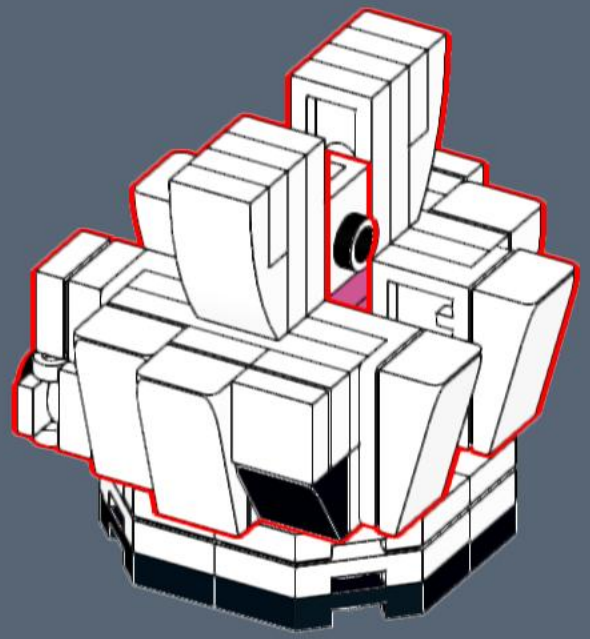

354

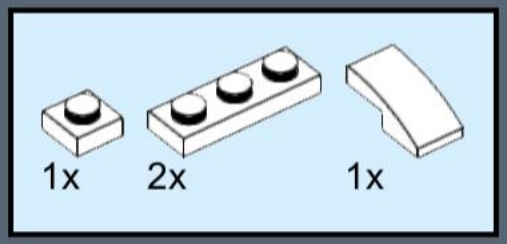

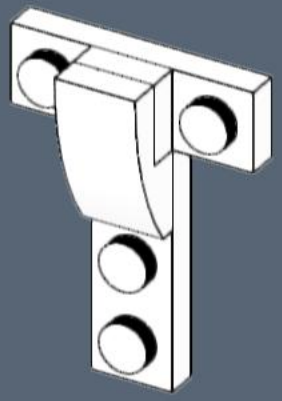

2x

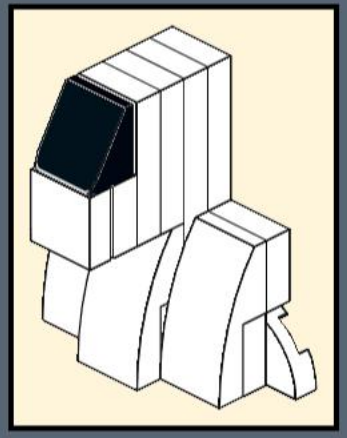

355

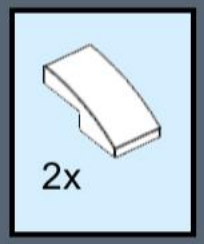

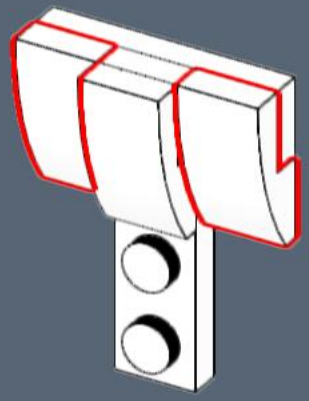

356

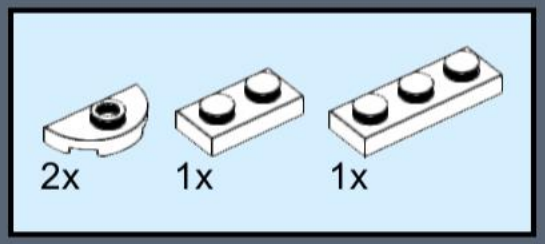

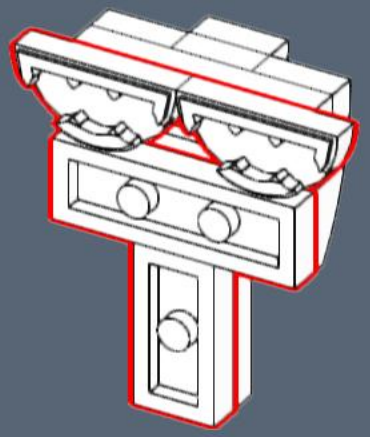

357

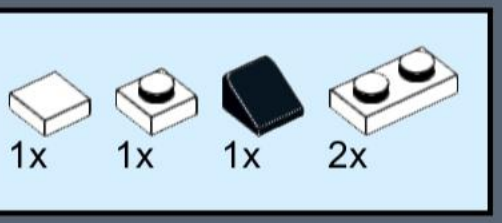

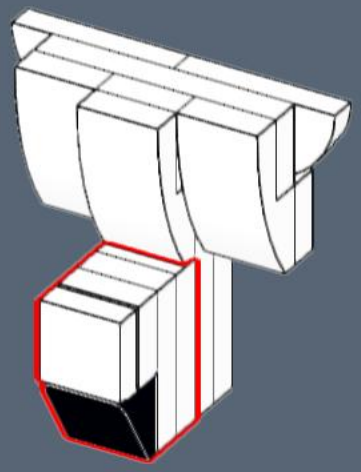

358

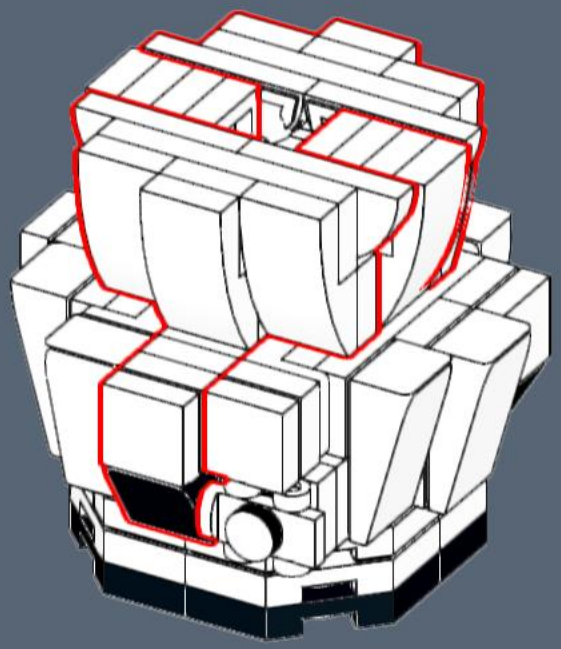

359

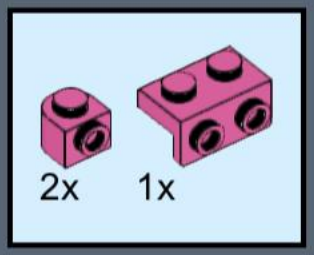

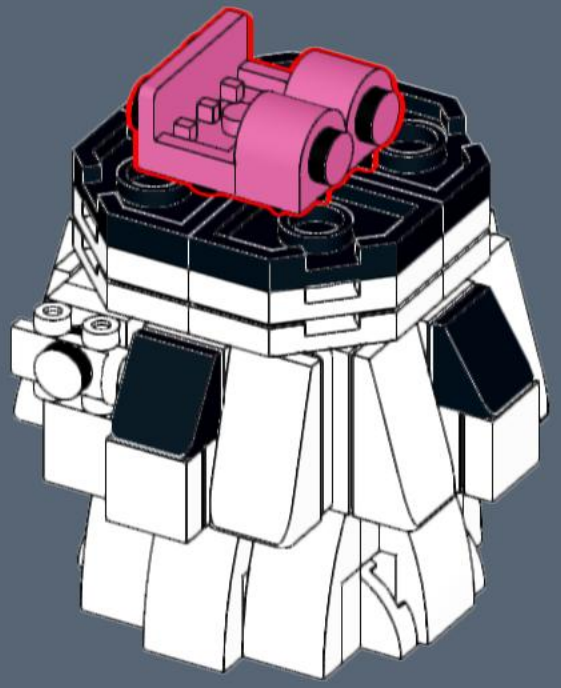

360

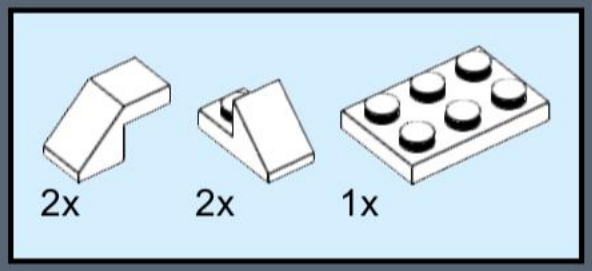

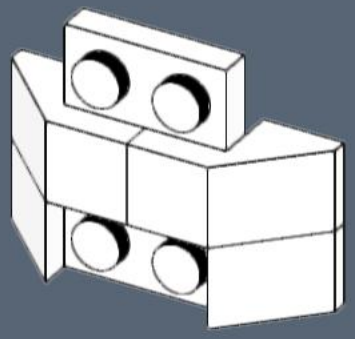

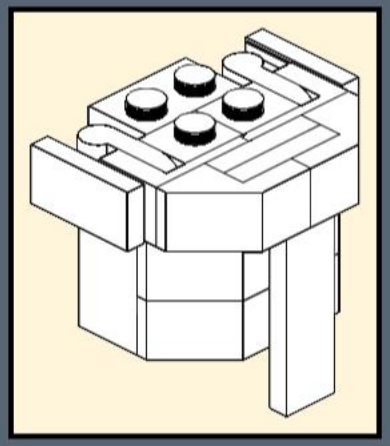

361

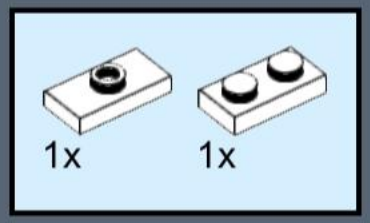

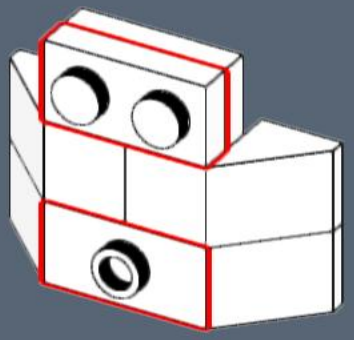

362

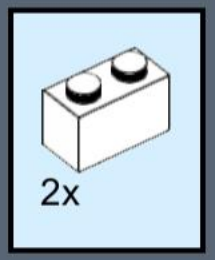

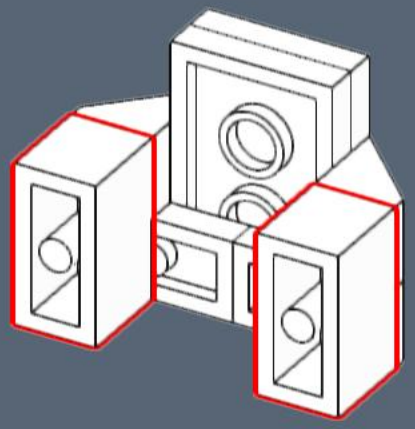

363

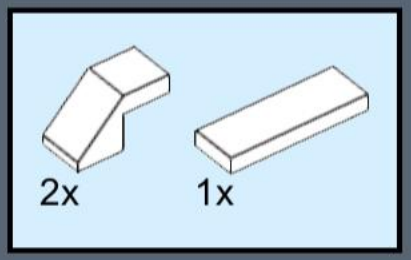

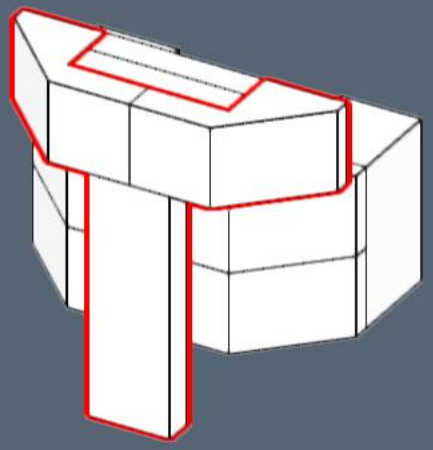

364

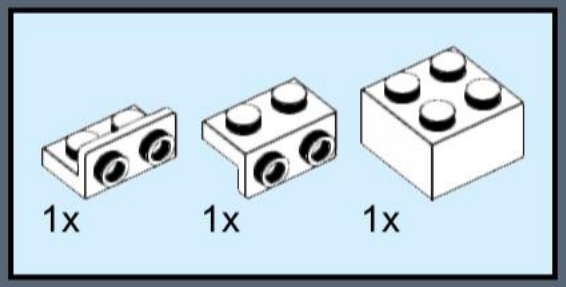

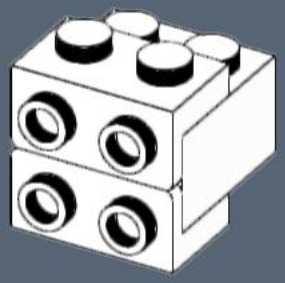

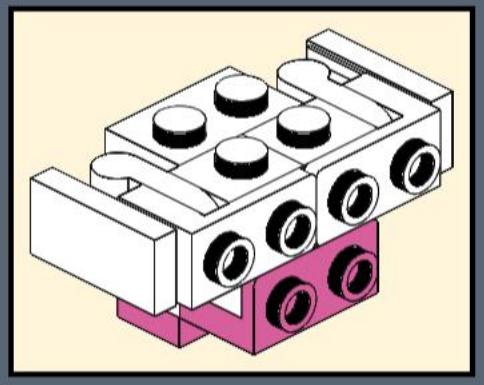

365

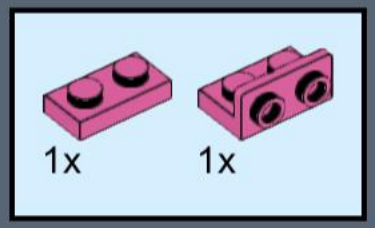

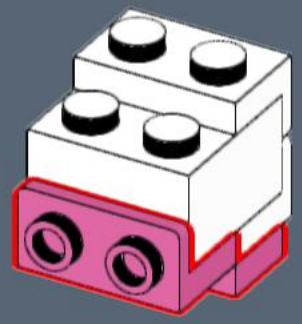

366

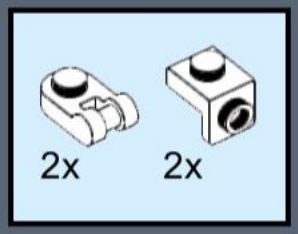

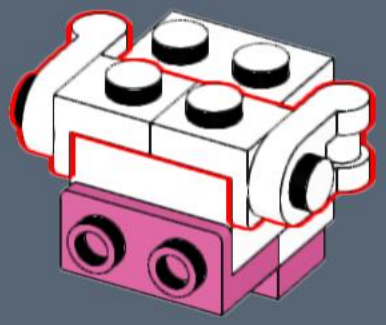

367

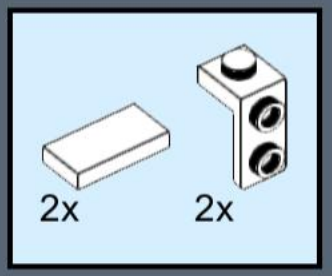

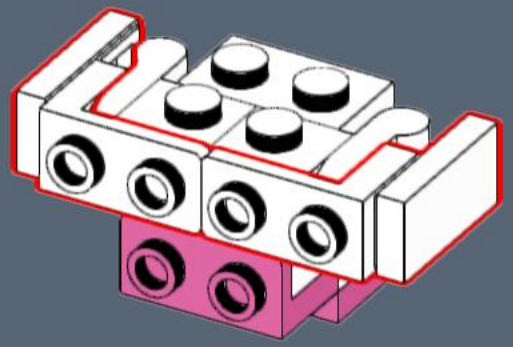

368

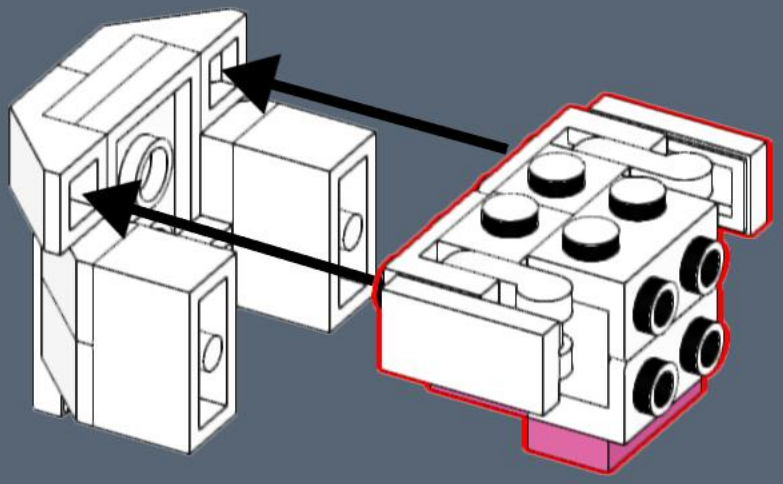

369

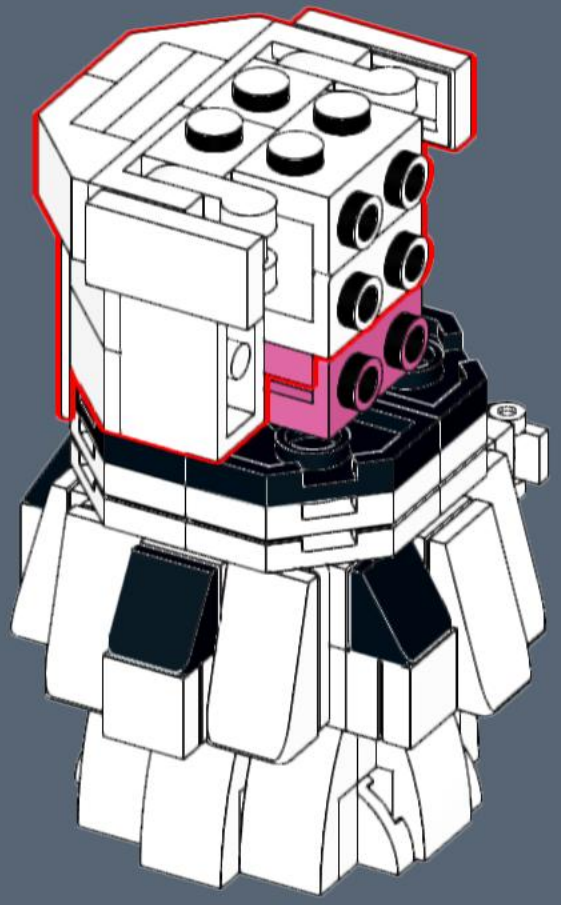

370

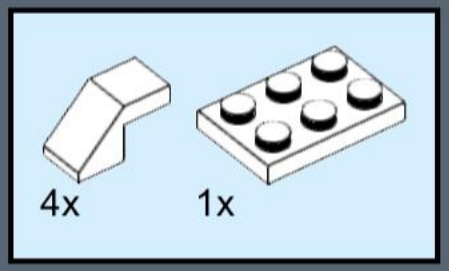

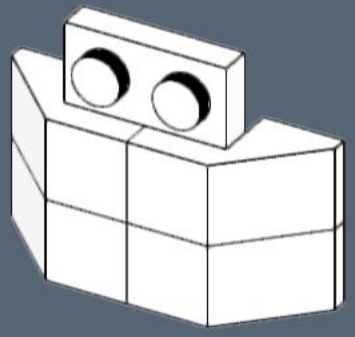

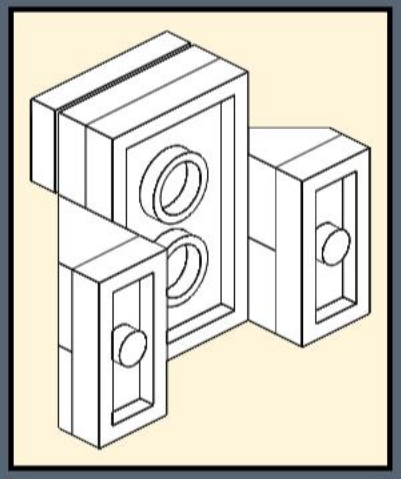

371

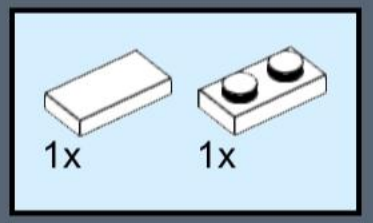

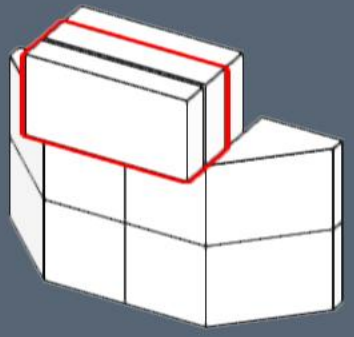

372

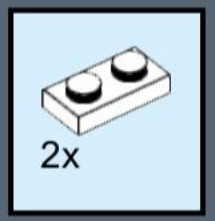

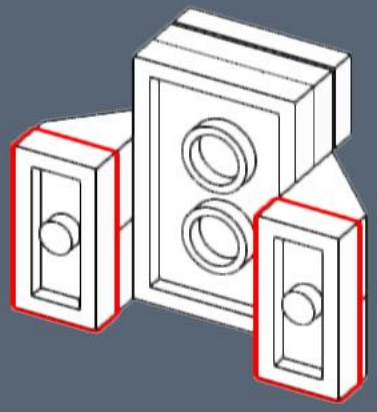

373

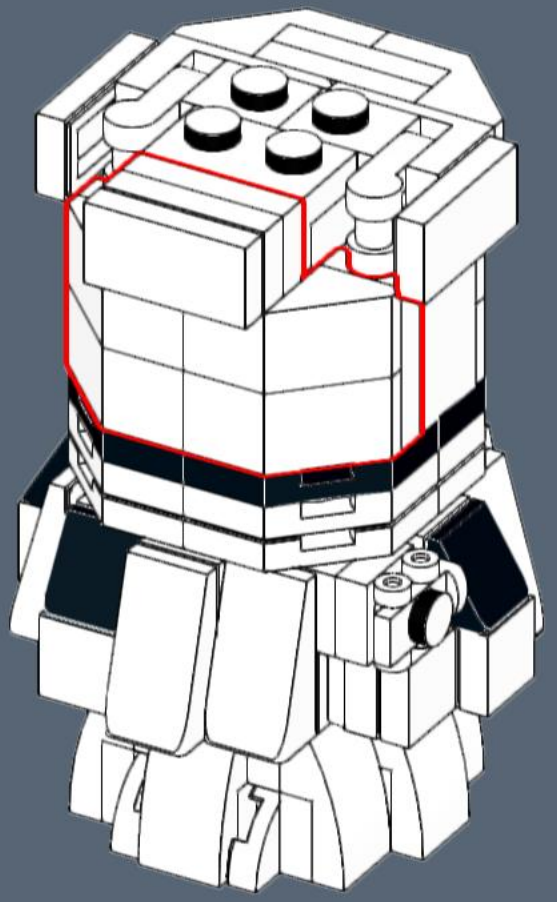

374

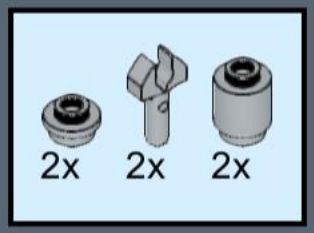

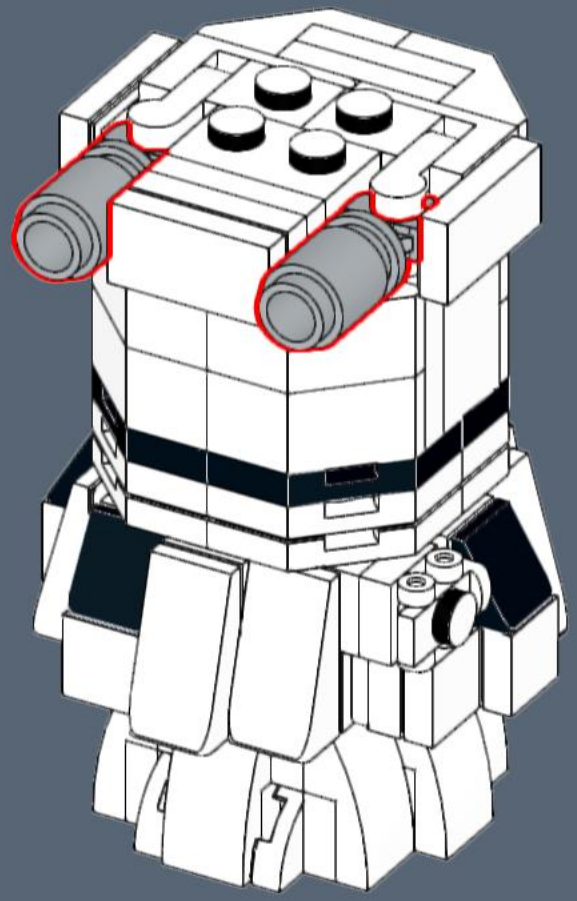

375

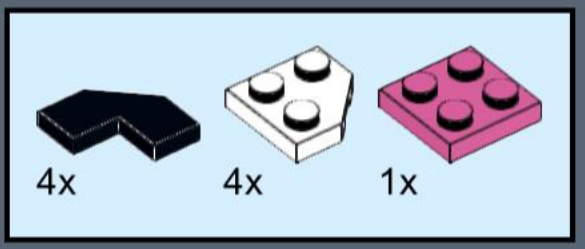

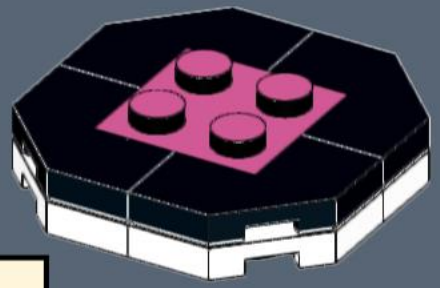

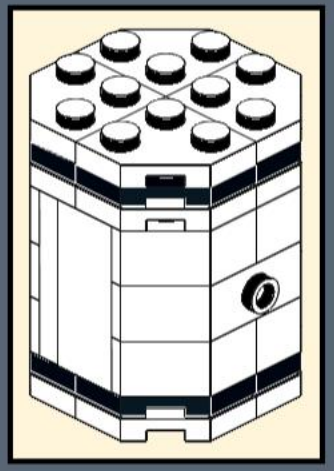

376

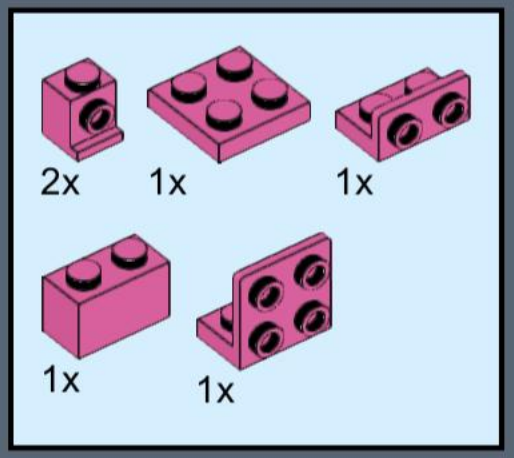

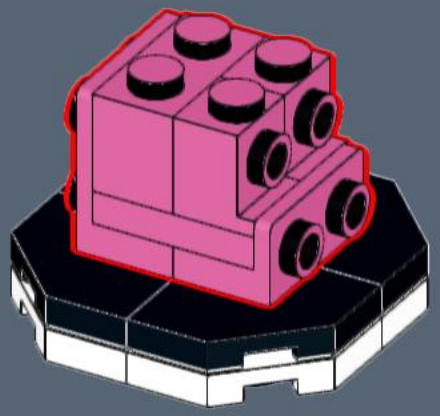

377

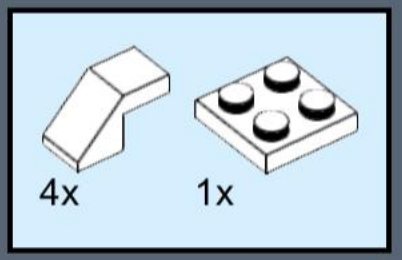

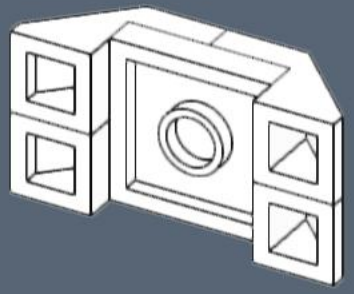

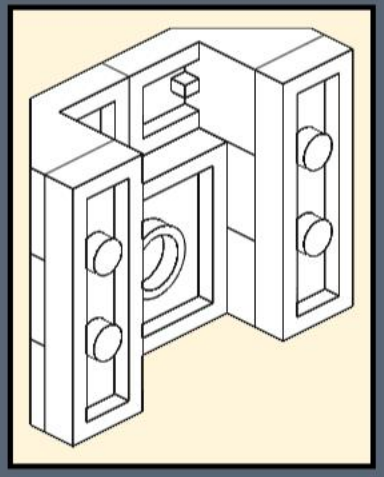

378

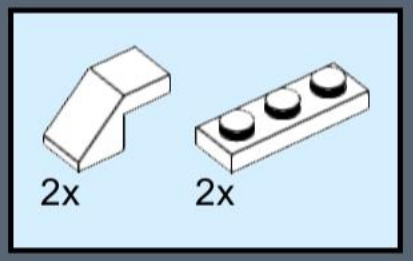

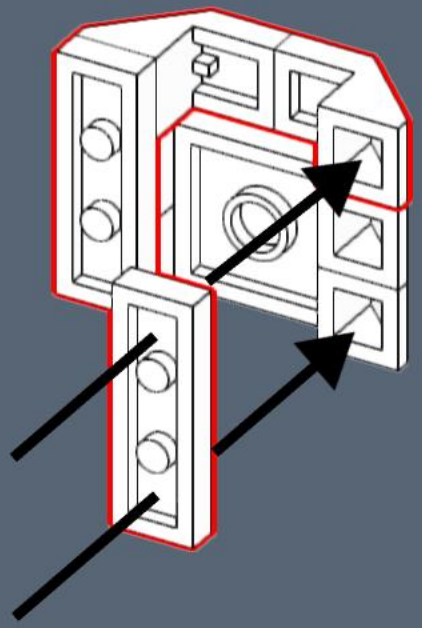

379

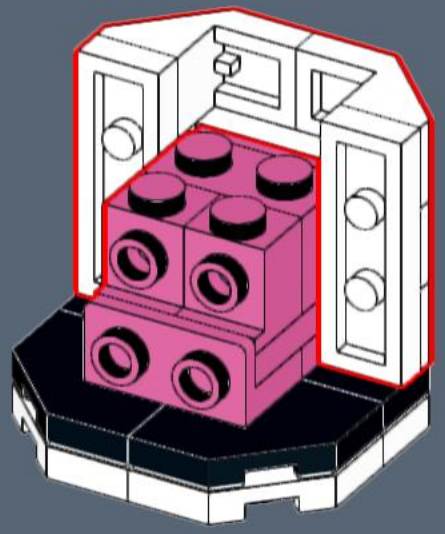

380

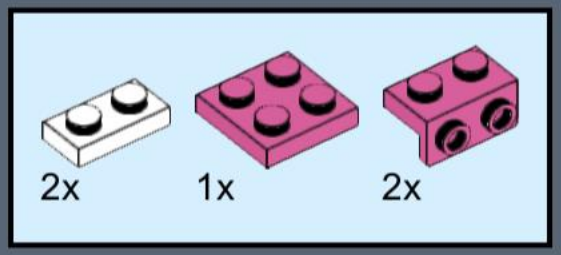

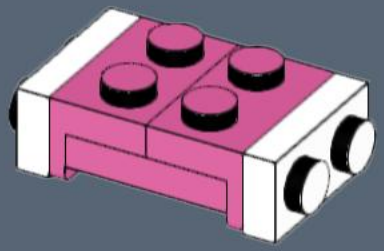

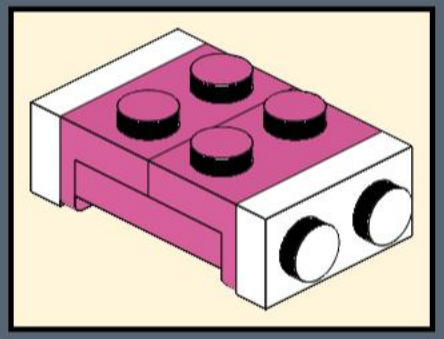

381

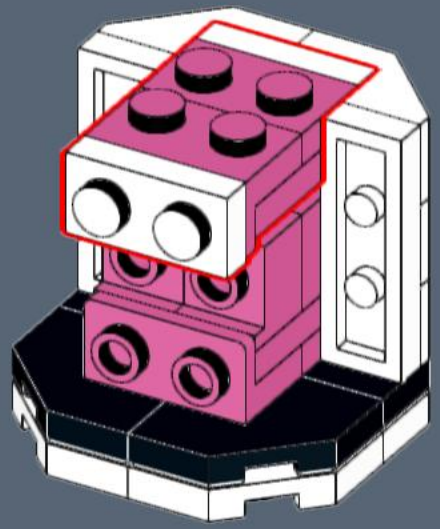

382

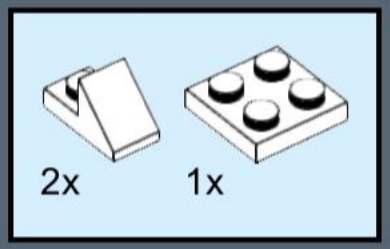

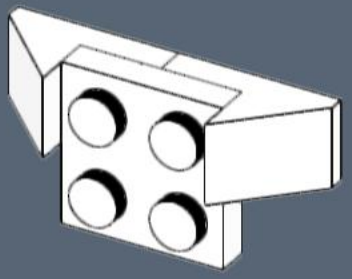

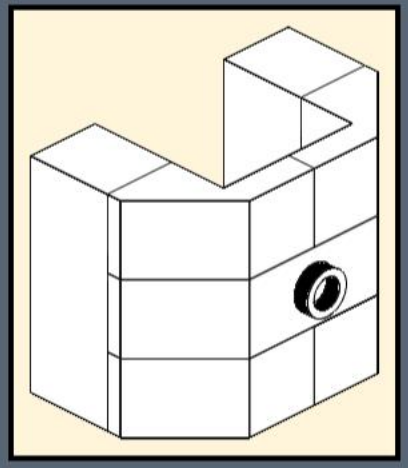

383

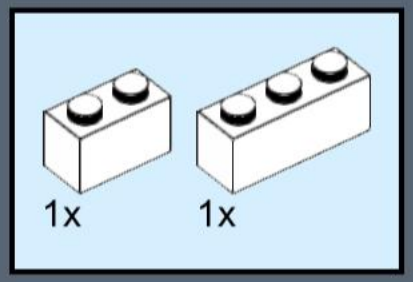

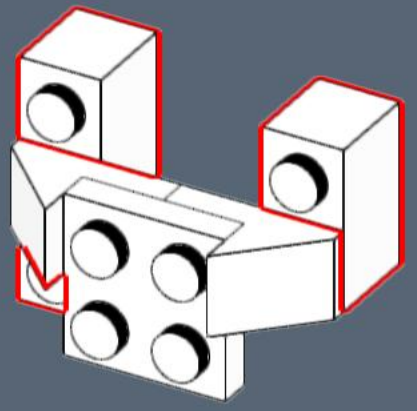

384

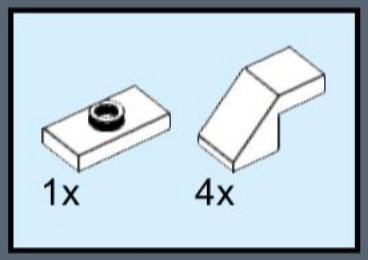

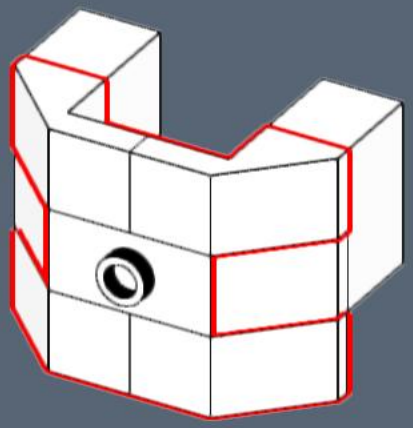

385

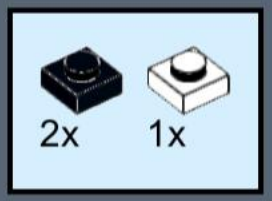

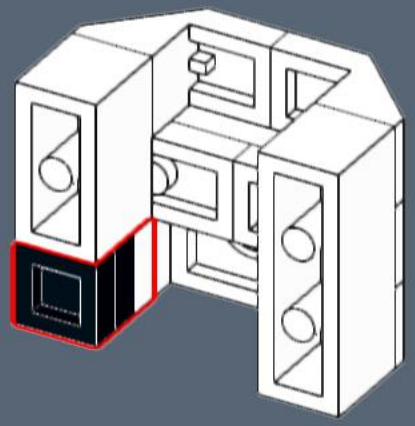

386

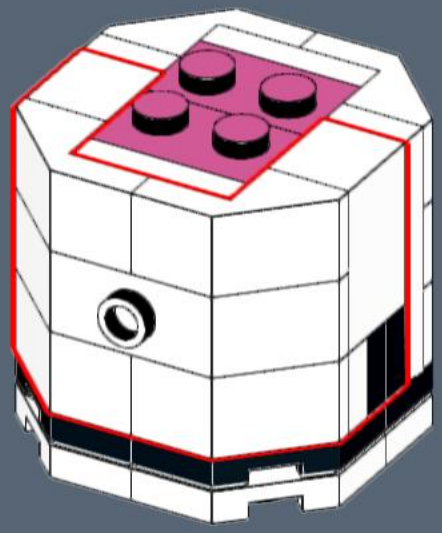

387

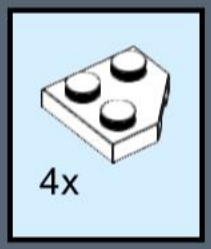

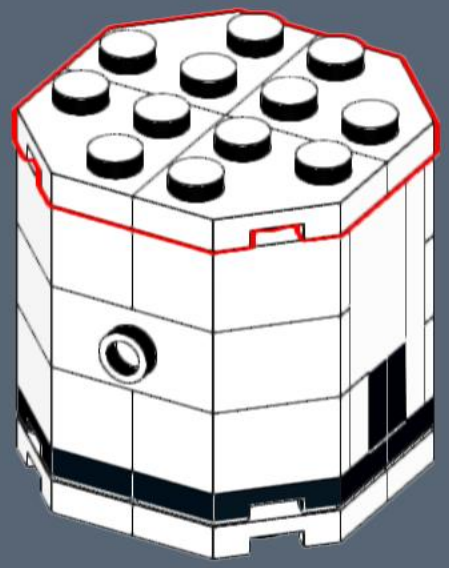

388

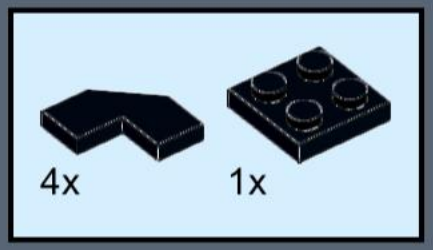

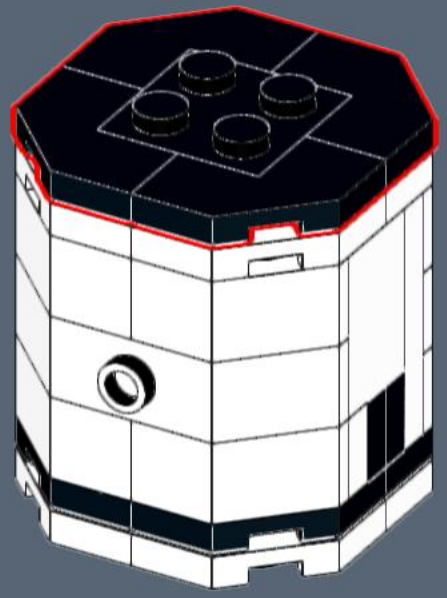

389

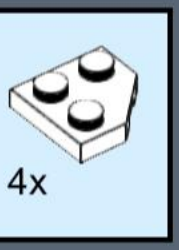



390

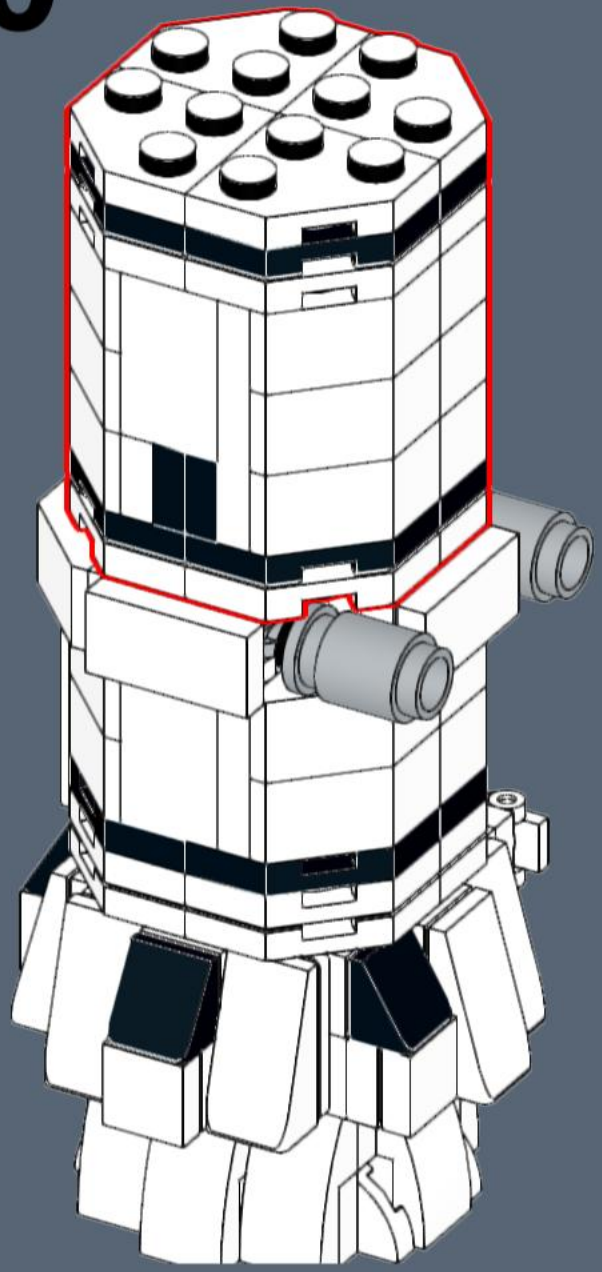

391

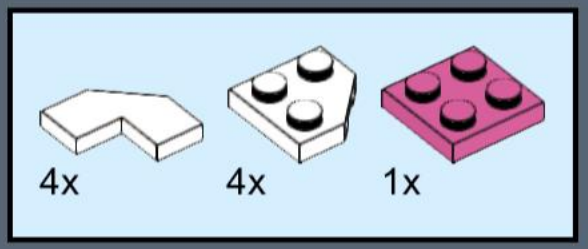

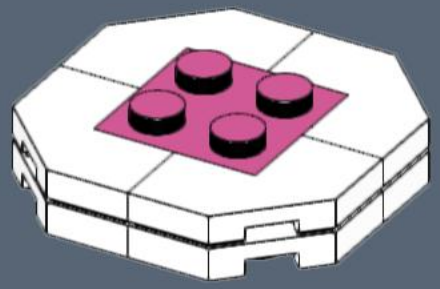

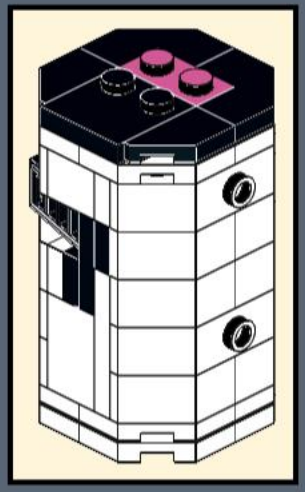

392

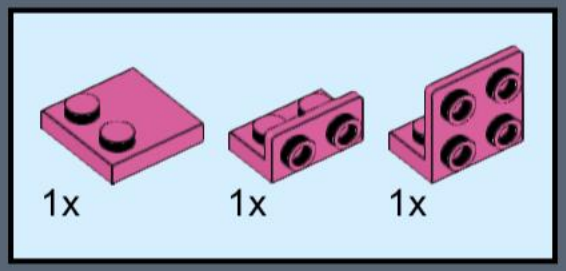

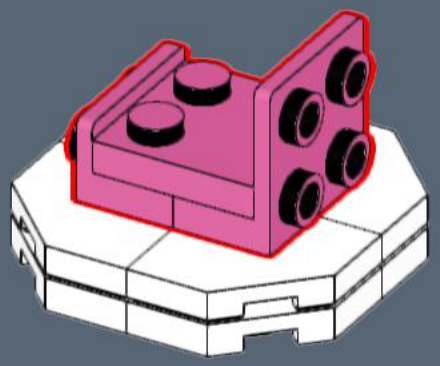

393

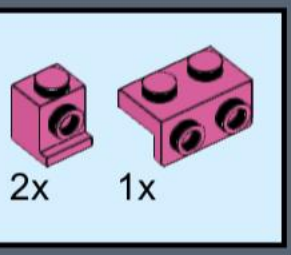

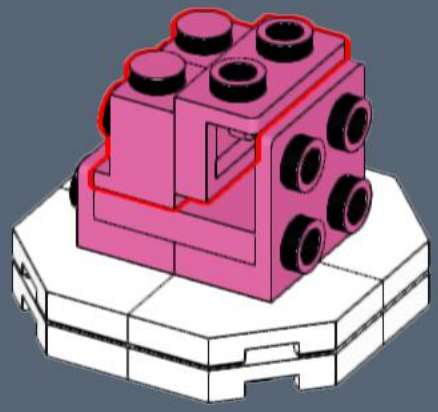

394

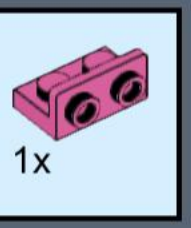

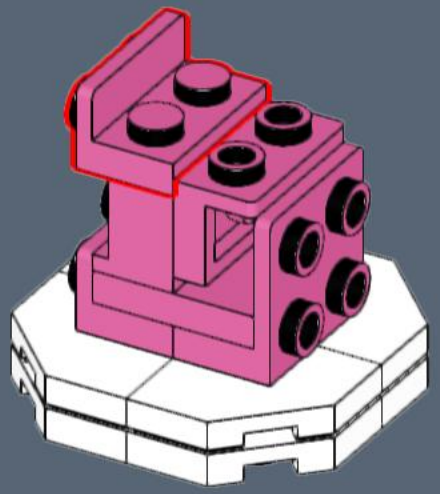

395

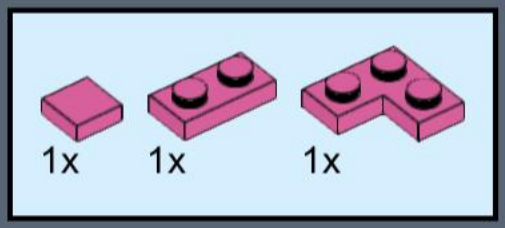

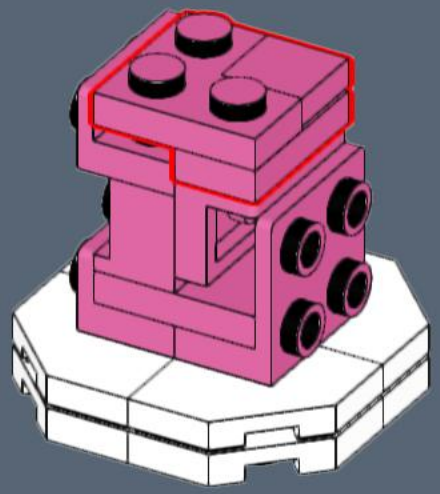

396

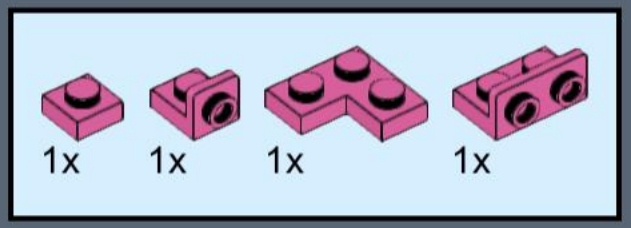

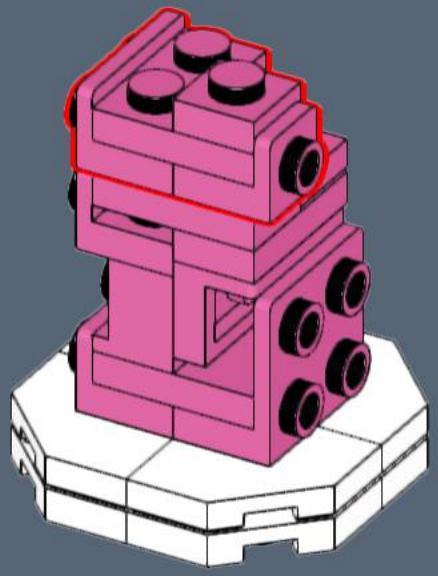

397

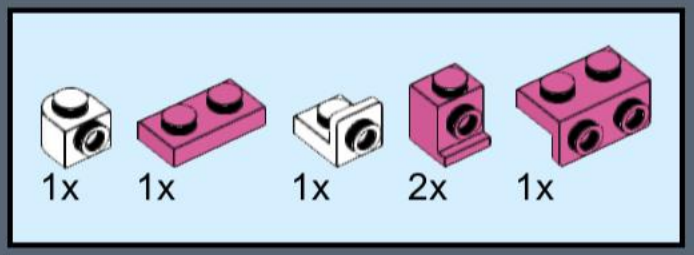

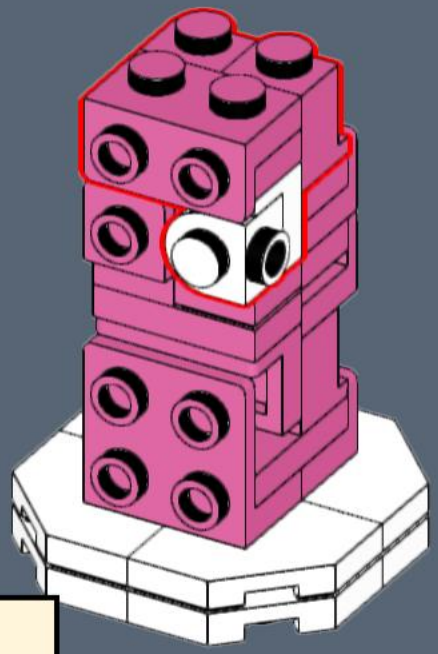

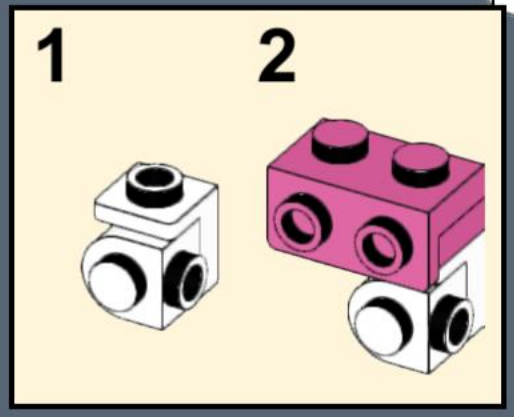

398

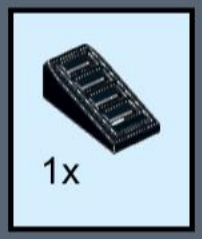

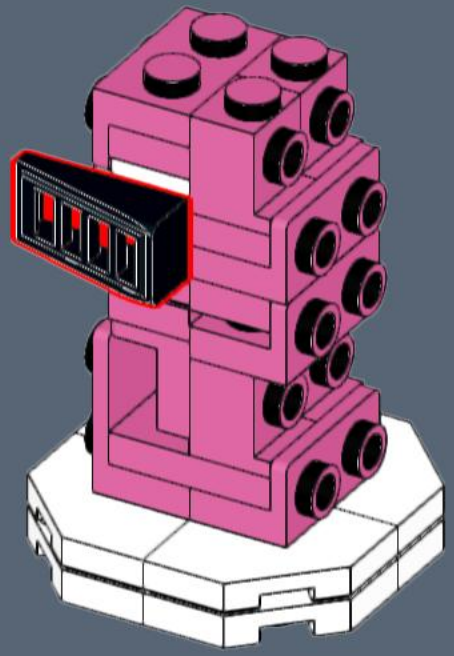

399

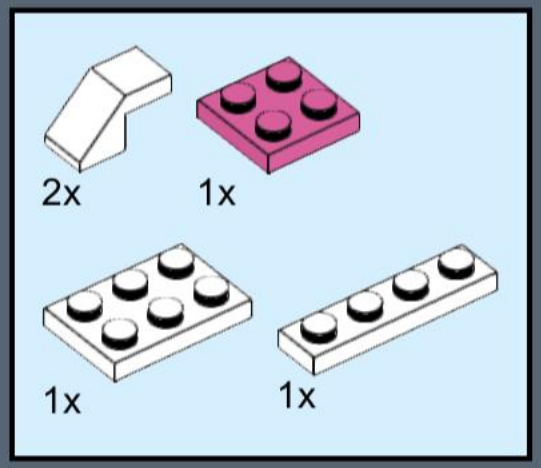

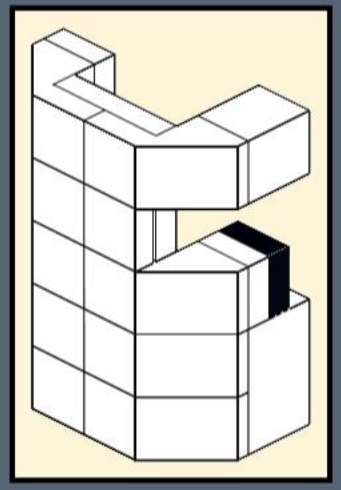

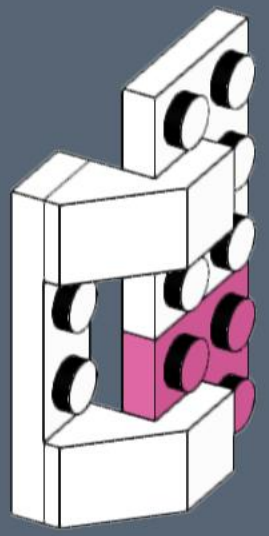

400

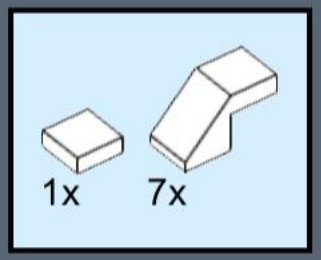

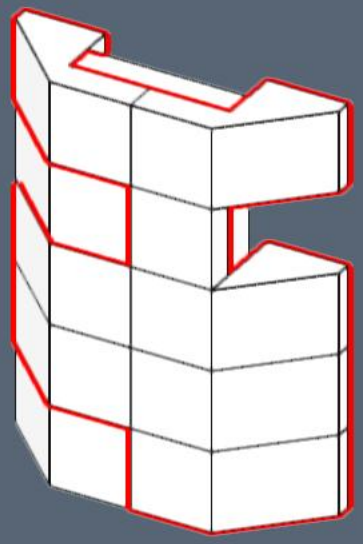

401

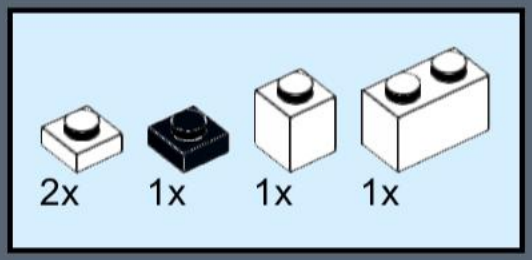

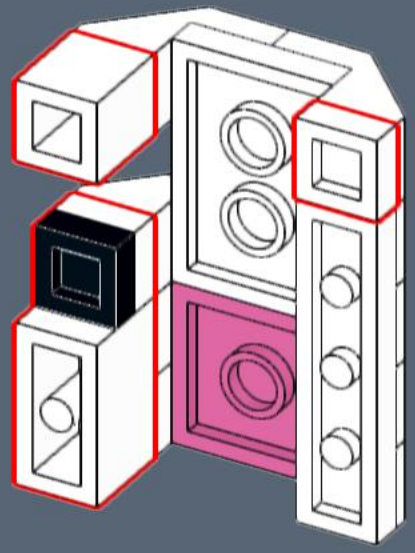

402

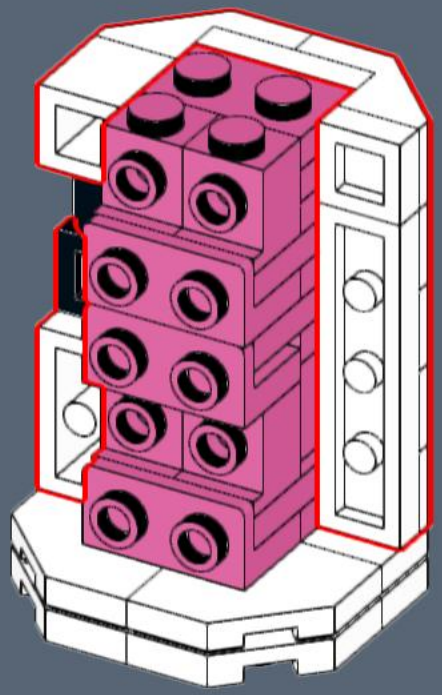

403

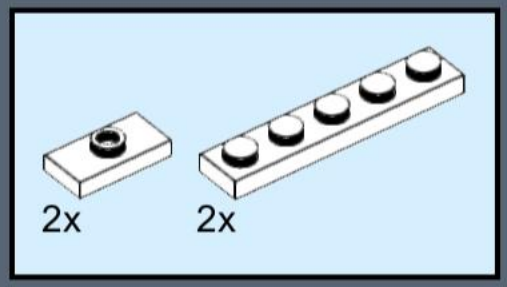

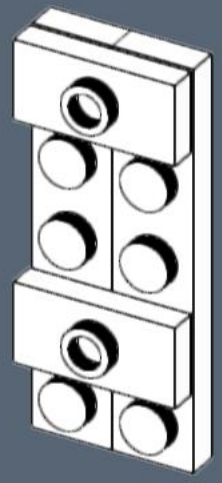

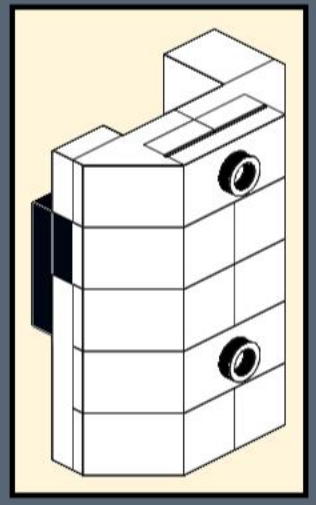

404

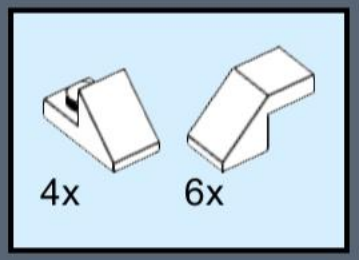

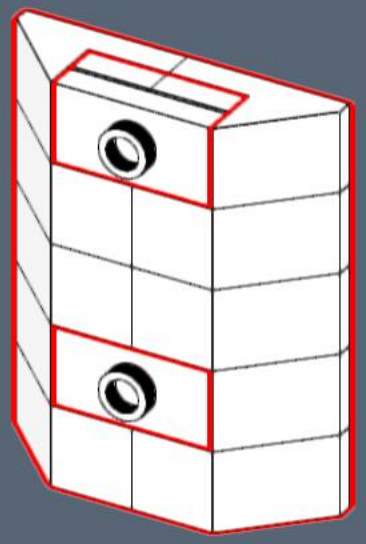

405

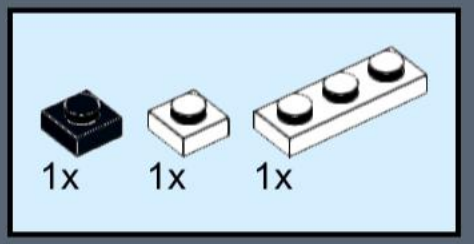

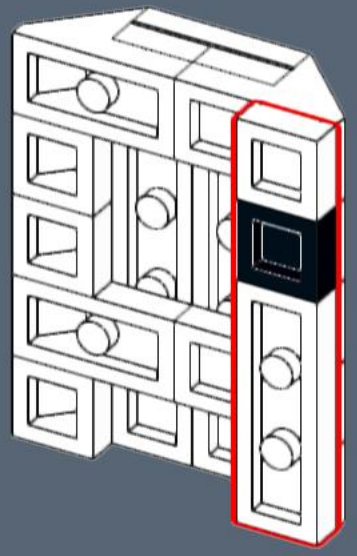

406

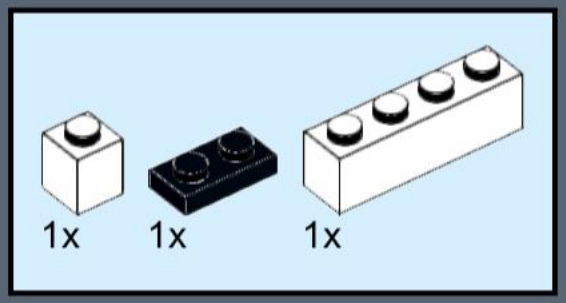

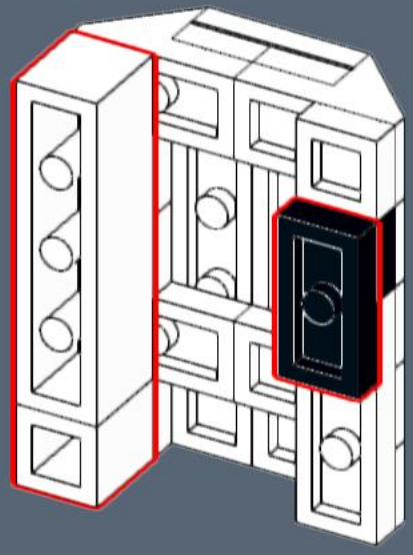

407

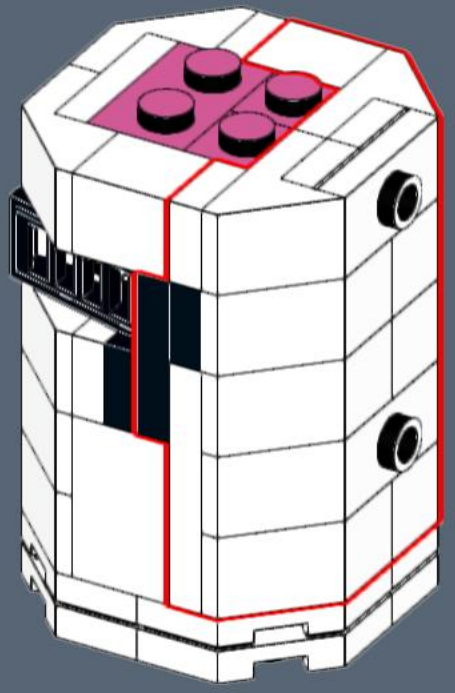

408

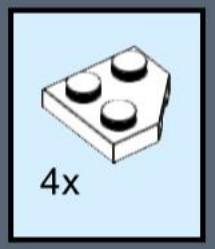

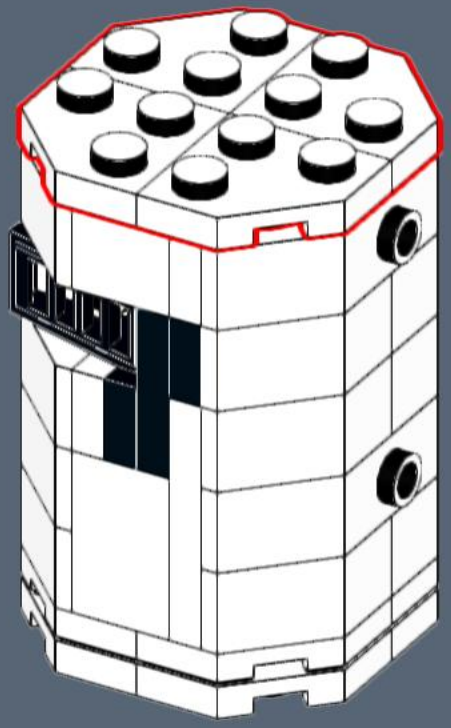

409

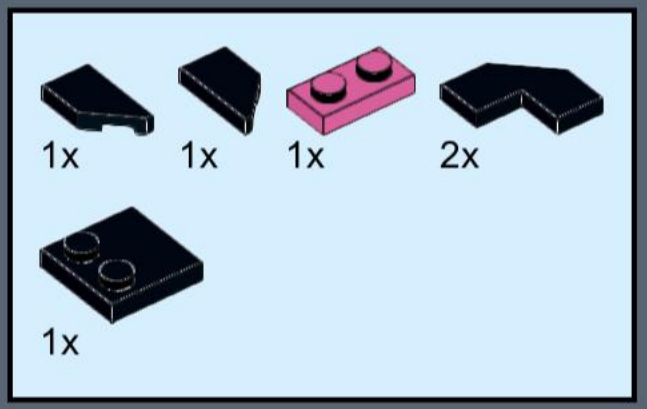

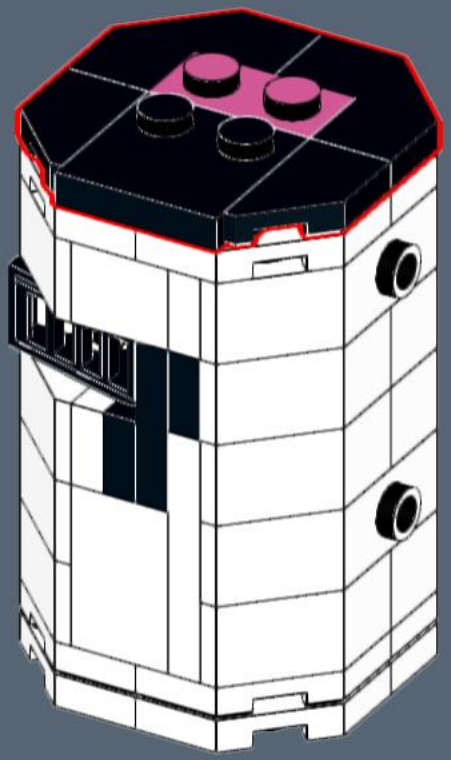

410

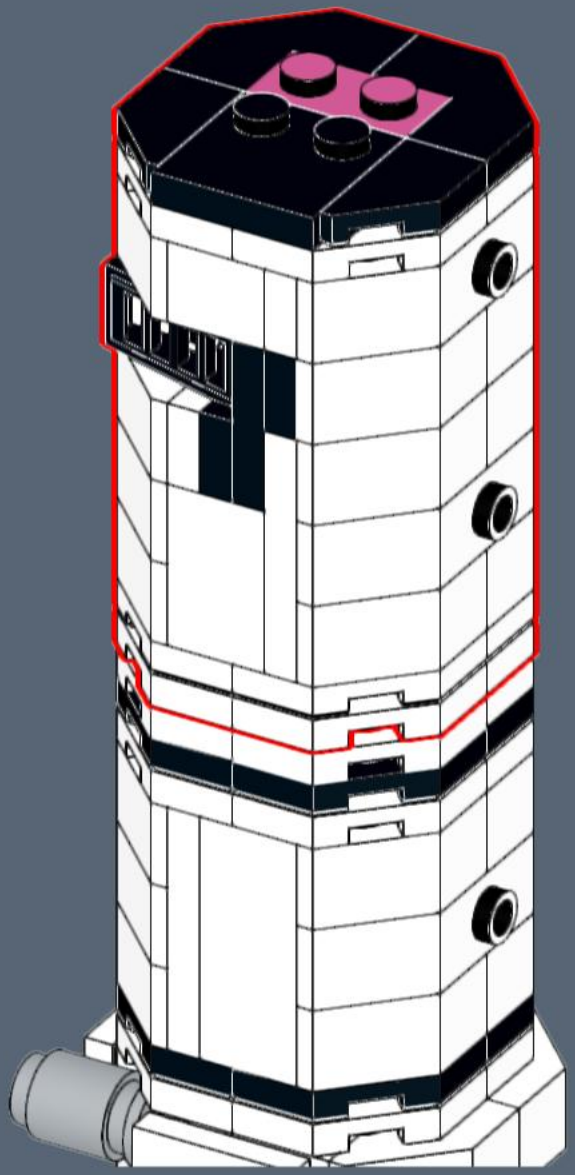

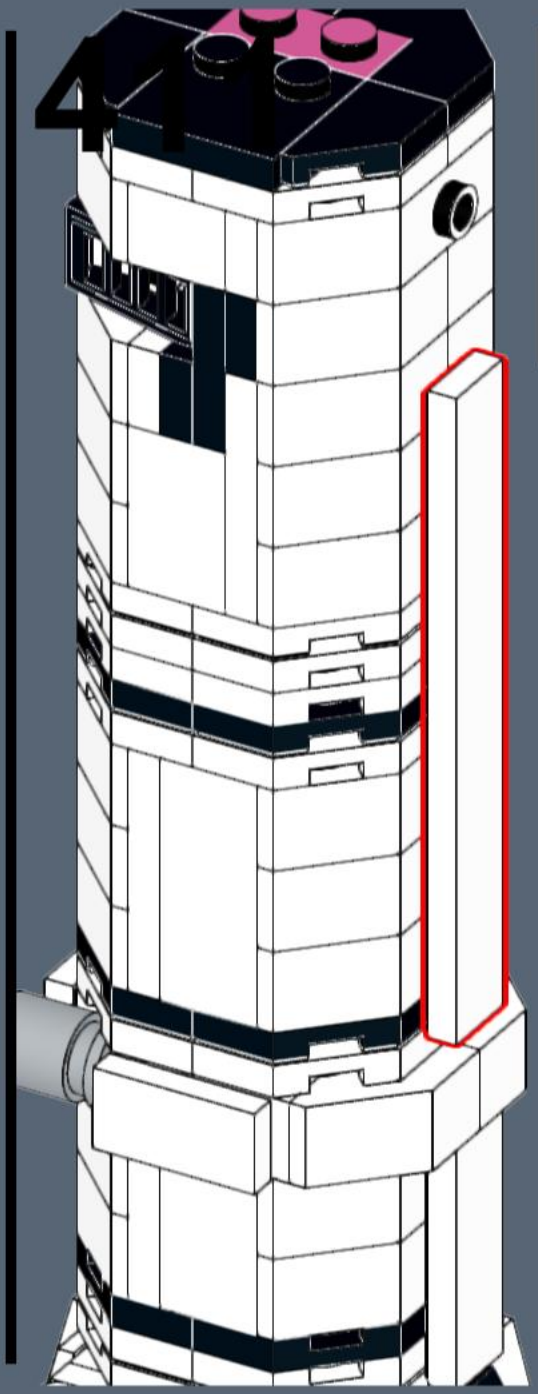

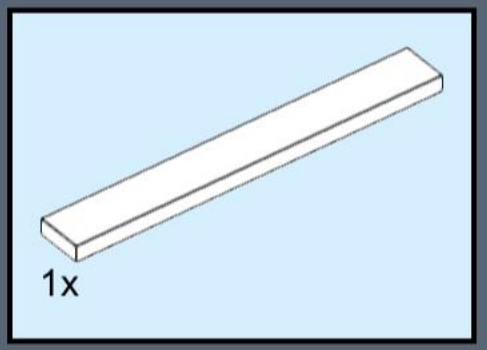

412

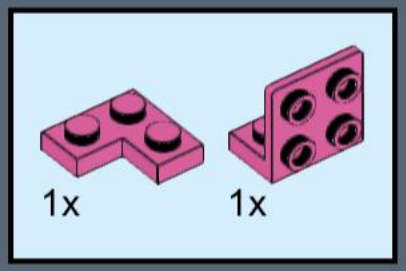

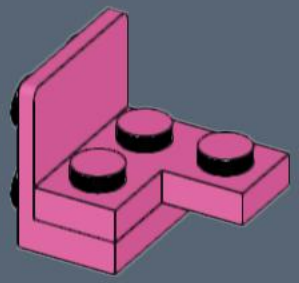

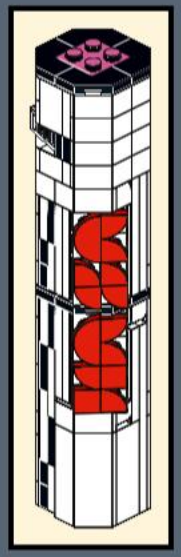

413

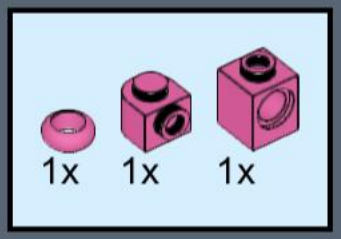

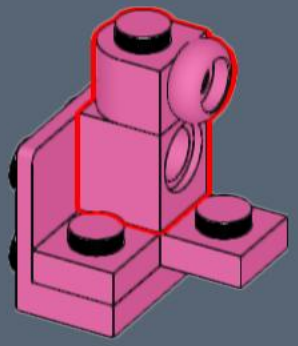

414

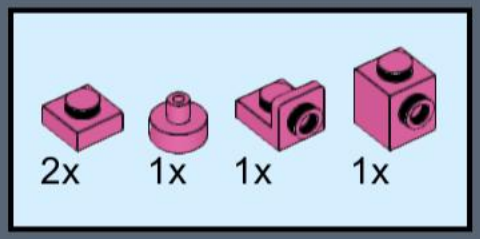

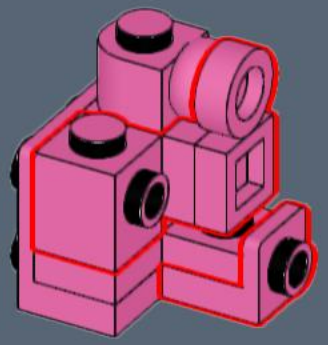

415

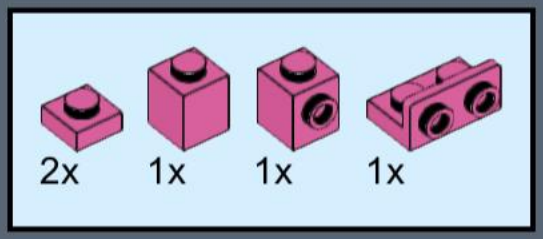

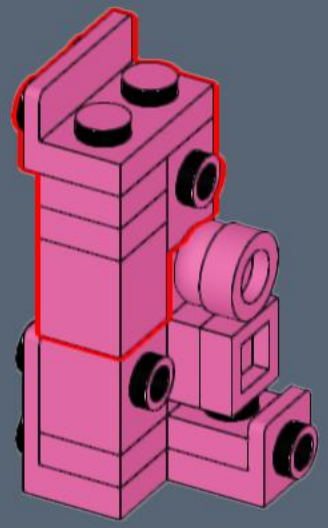

416

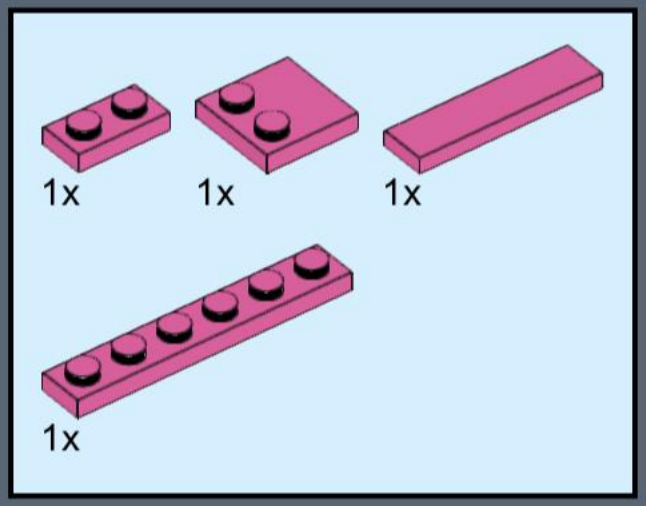

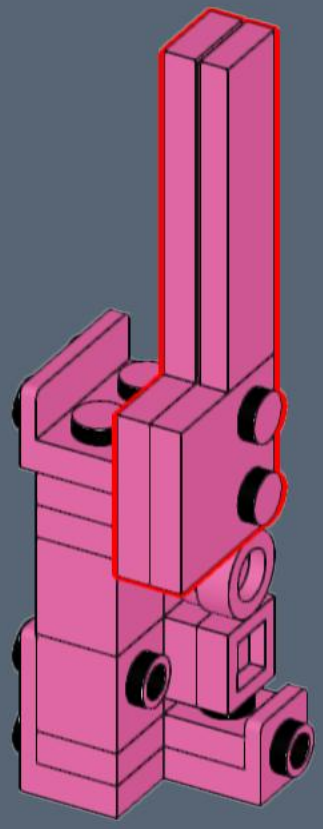

417

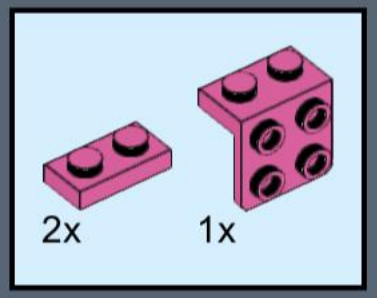

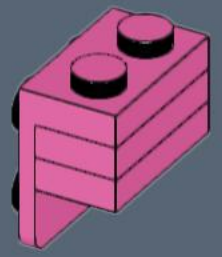

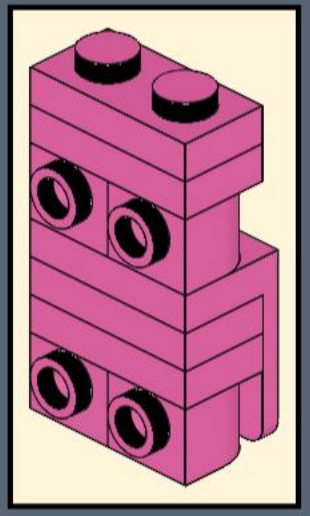

418

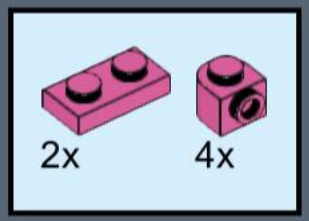

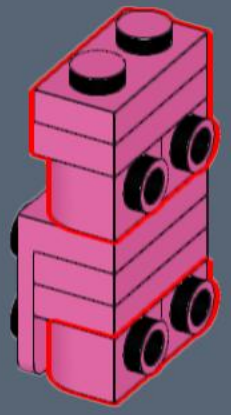

419

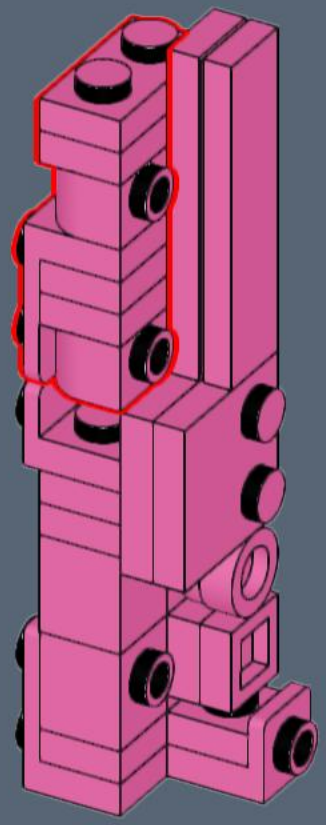

420

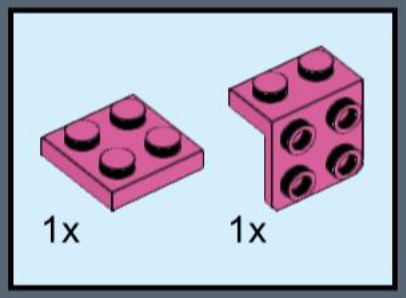

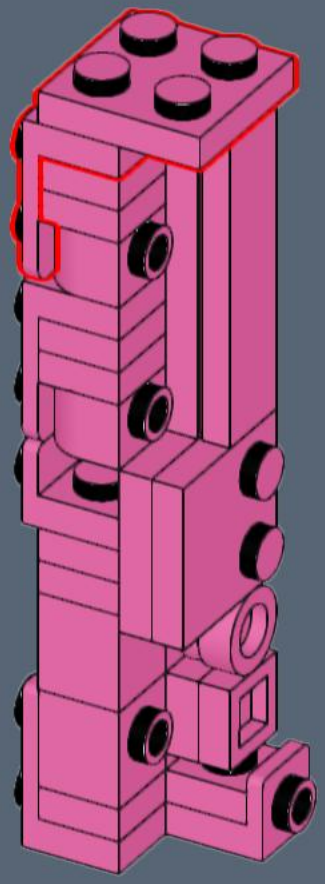

421

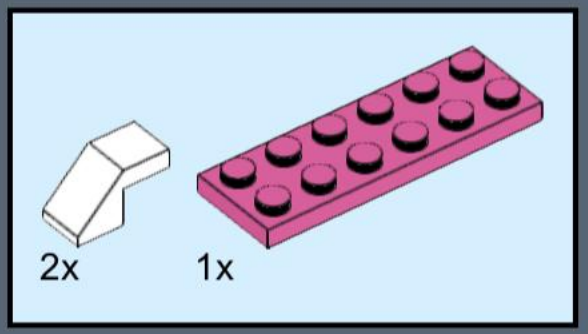

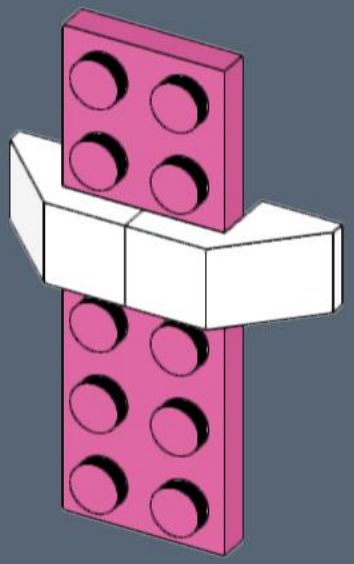

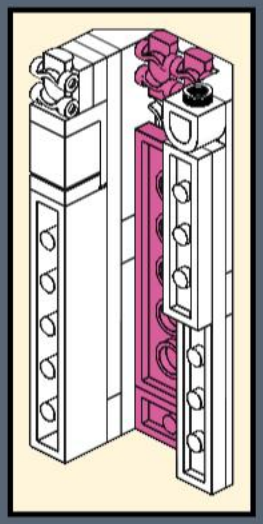

422

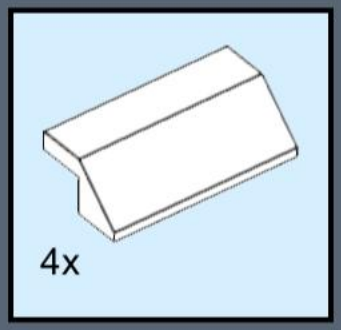

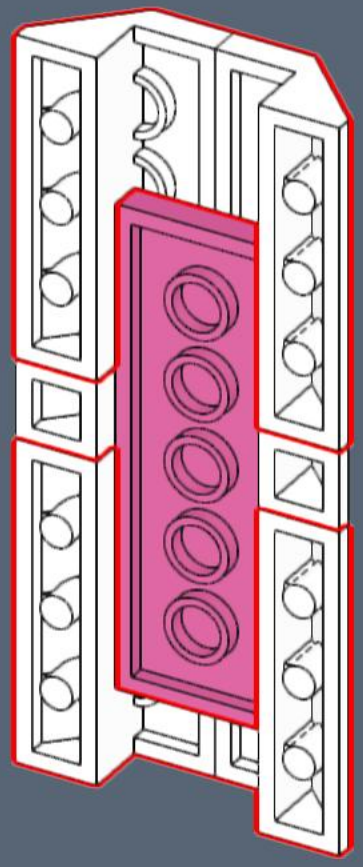

423

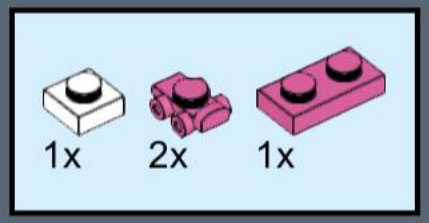

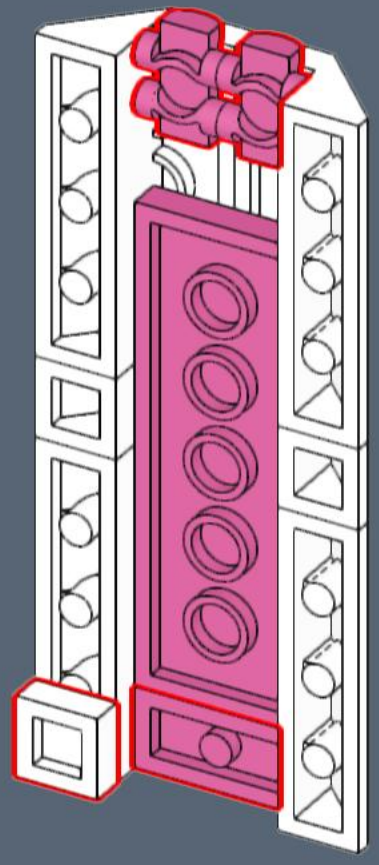

424

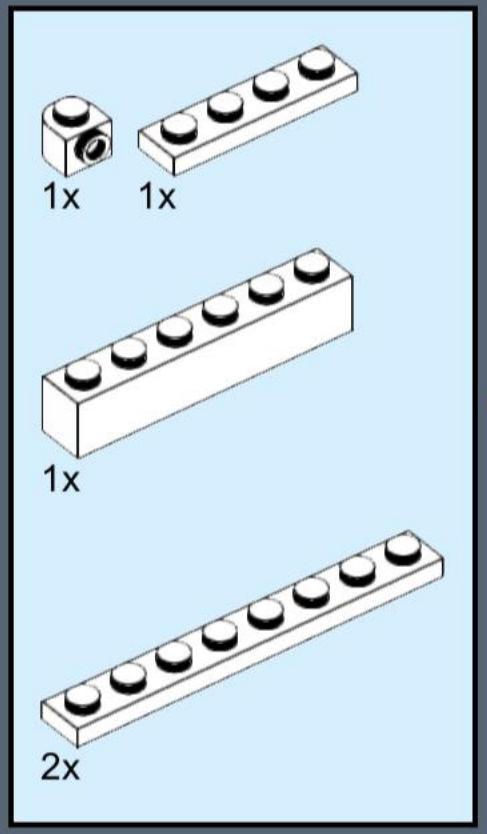

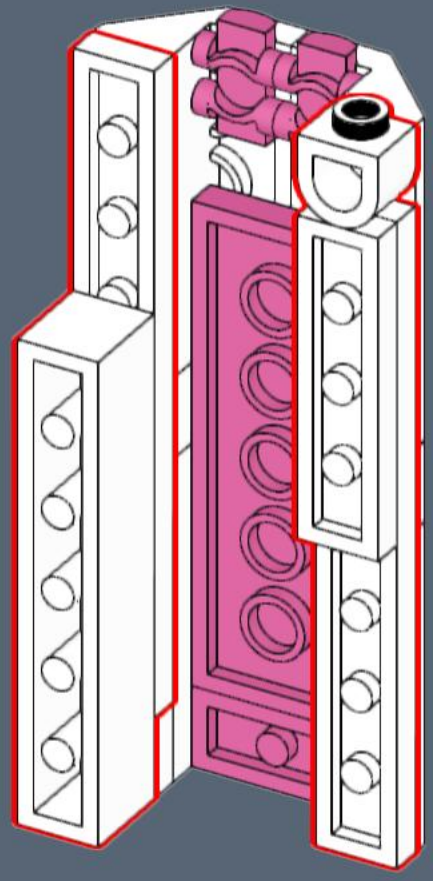

425

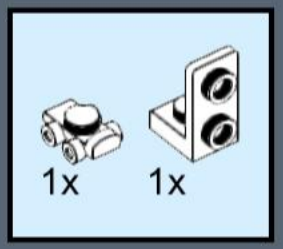



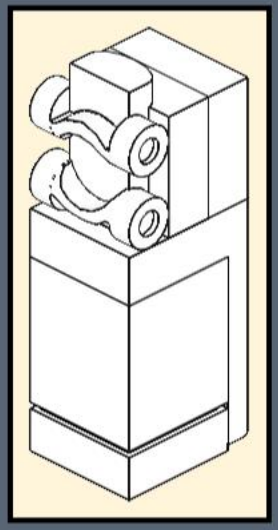

426

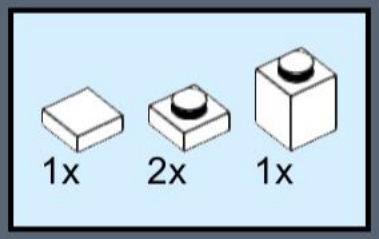



427

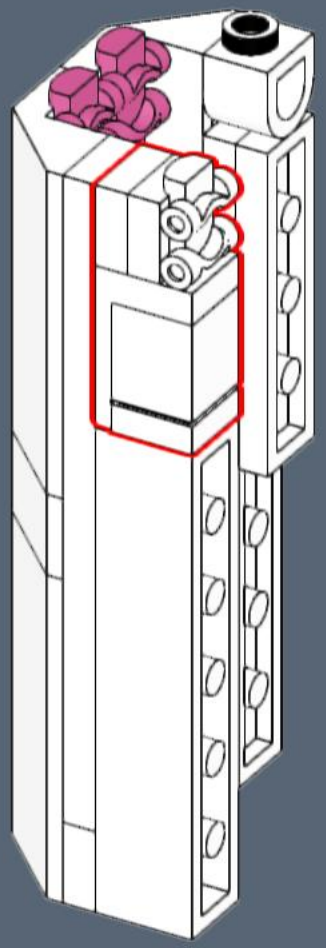

428

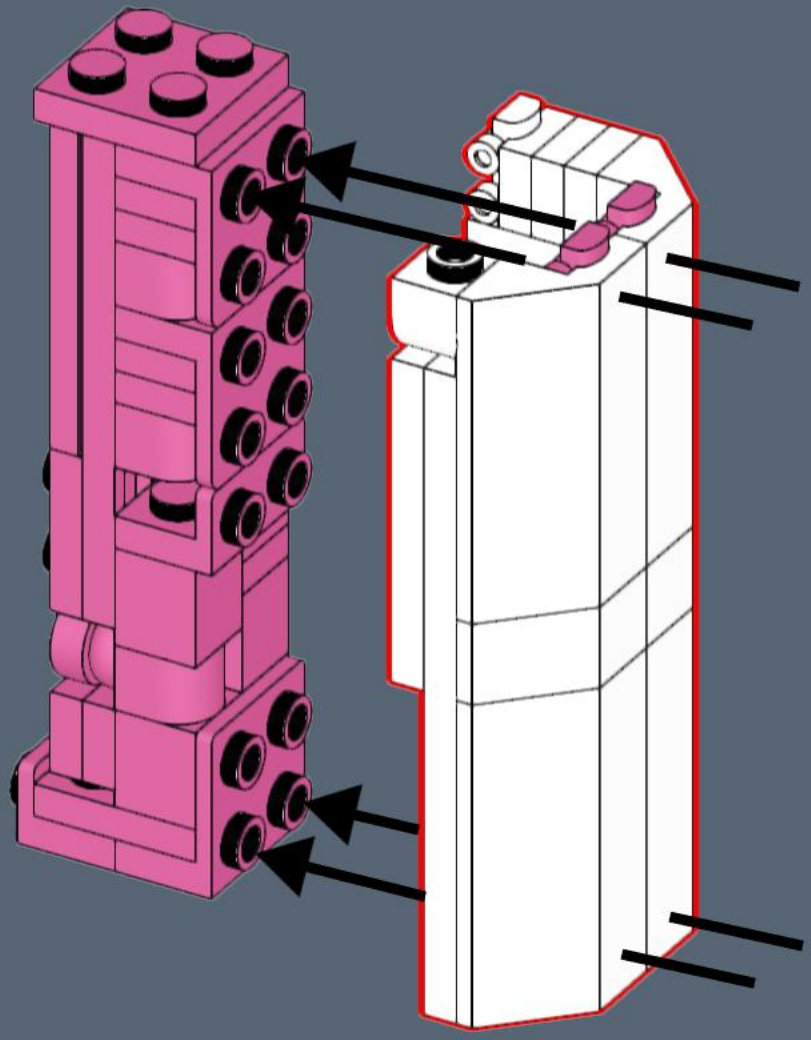

429

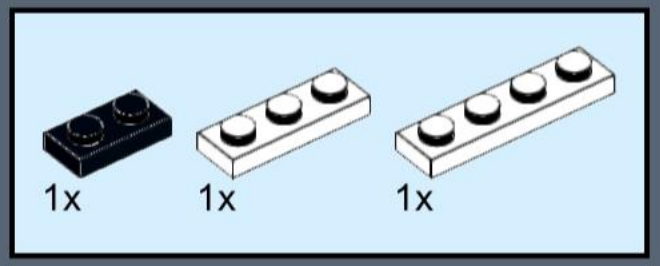

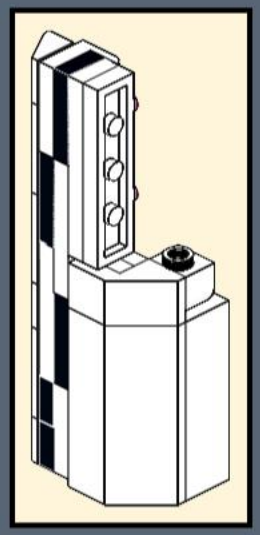

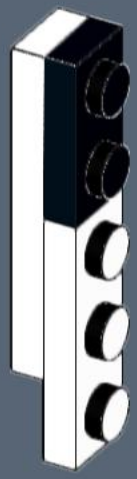

430

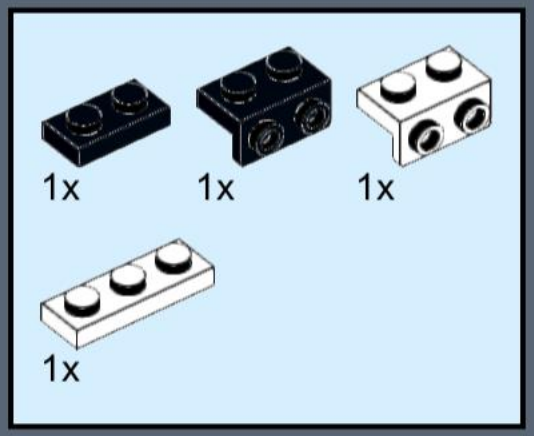

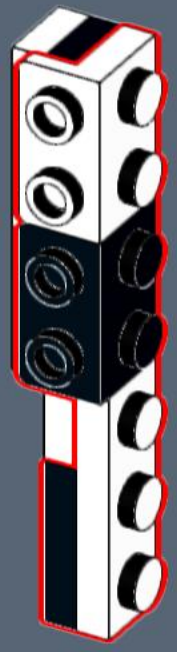

431

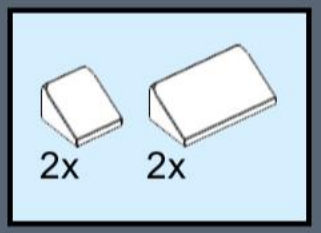

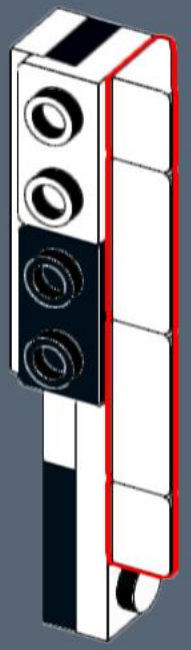

432

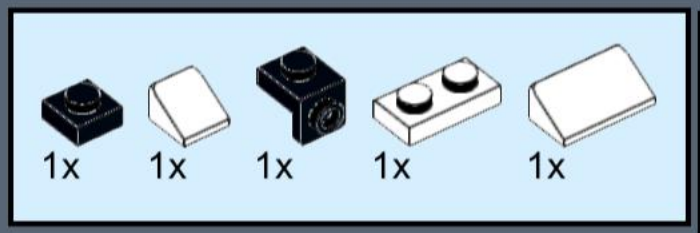

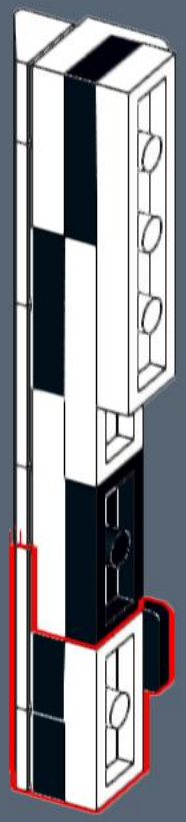

433

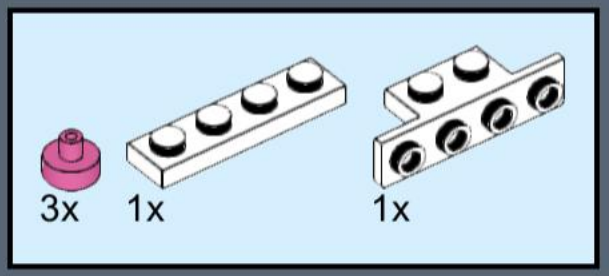

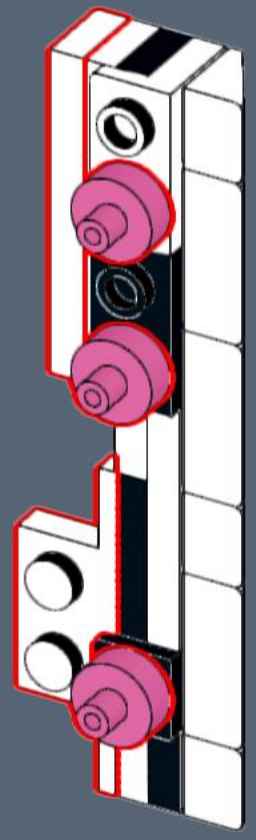

434

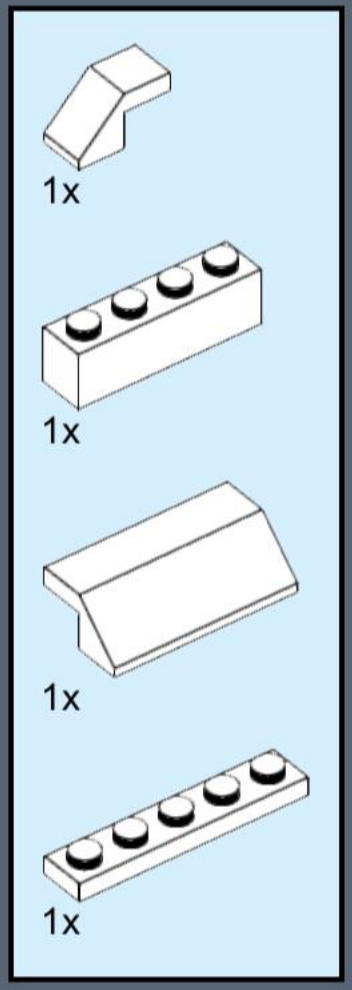

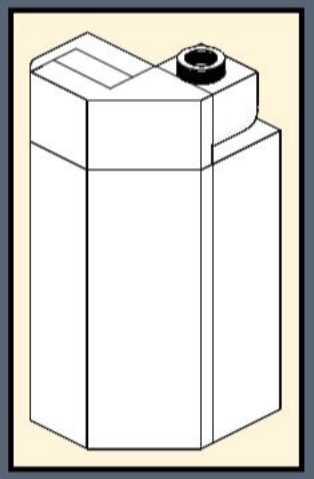

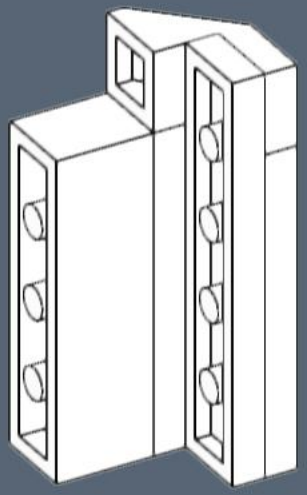

435

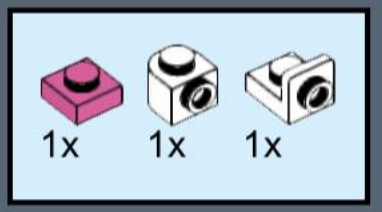

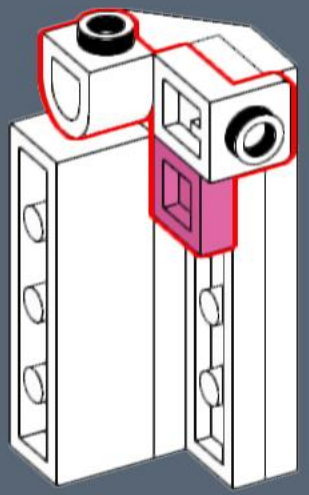

436

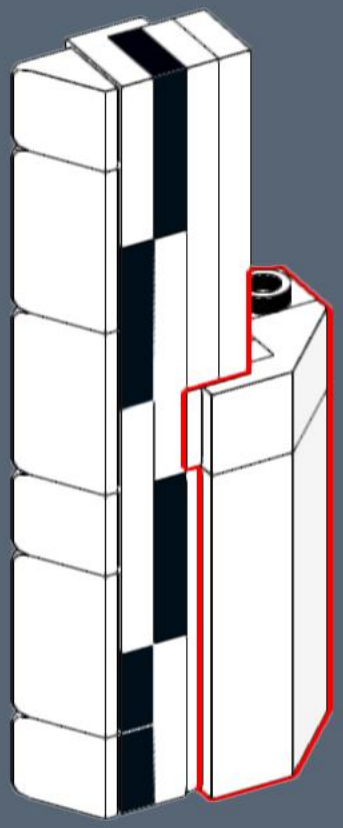

437

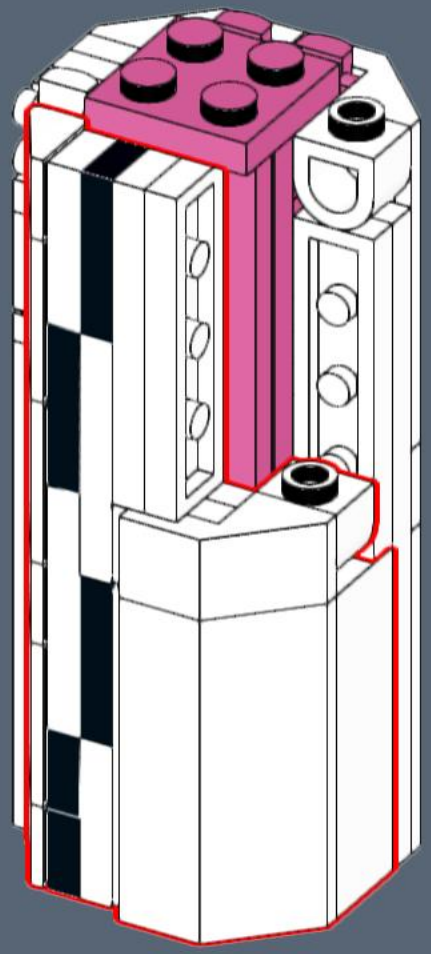

438

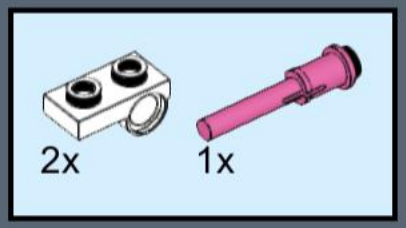

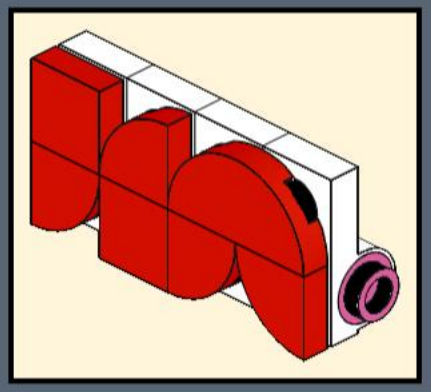

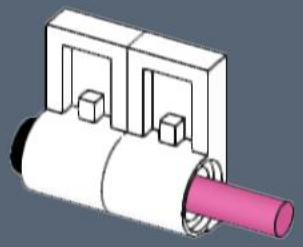

439

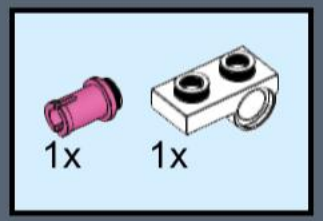

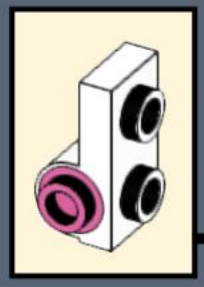

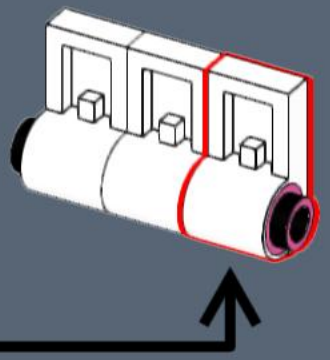

440



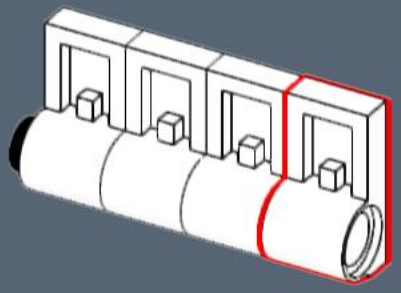

441

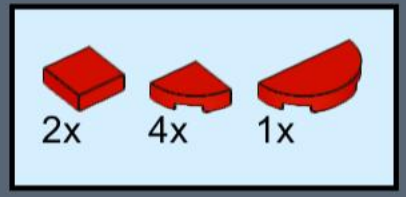

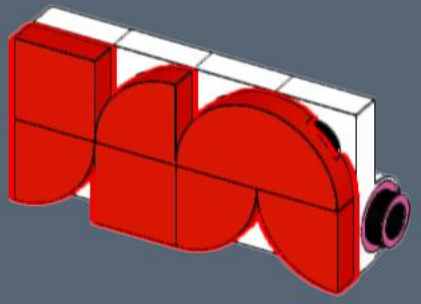

442

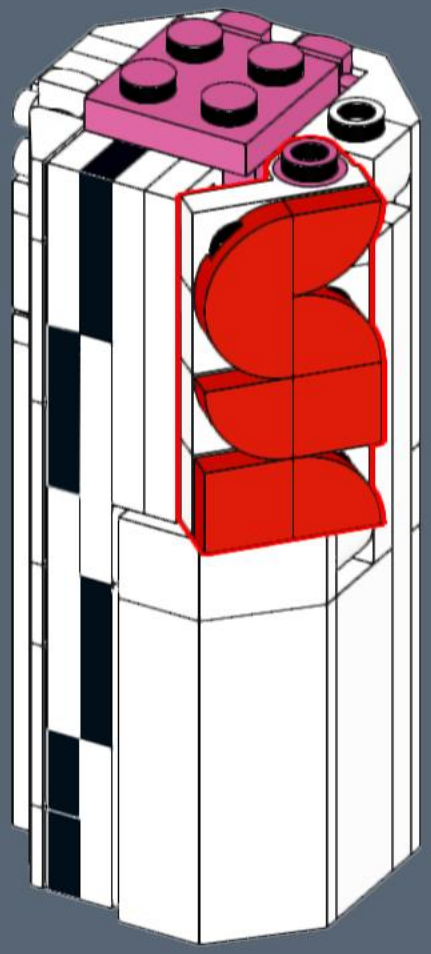

443

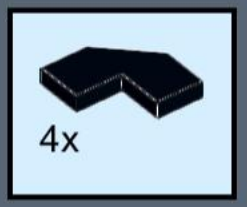

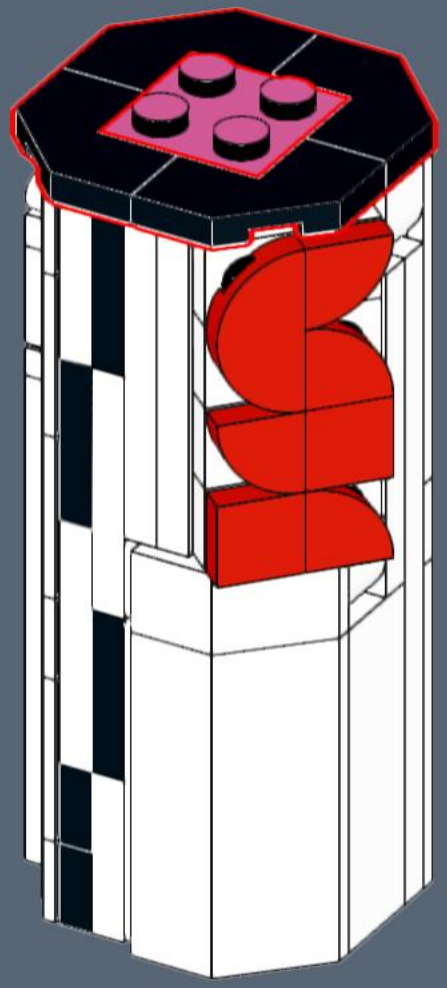

444

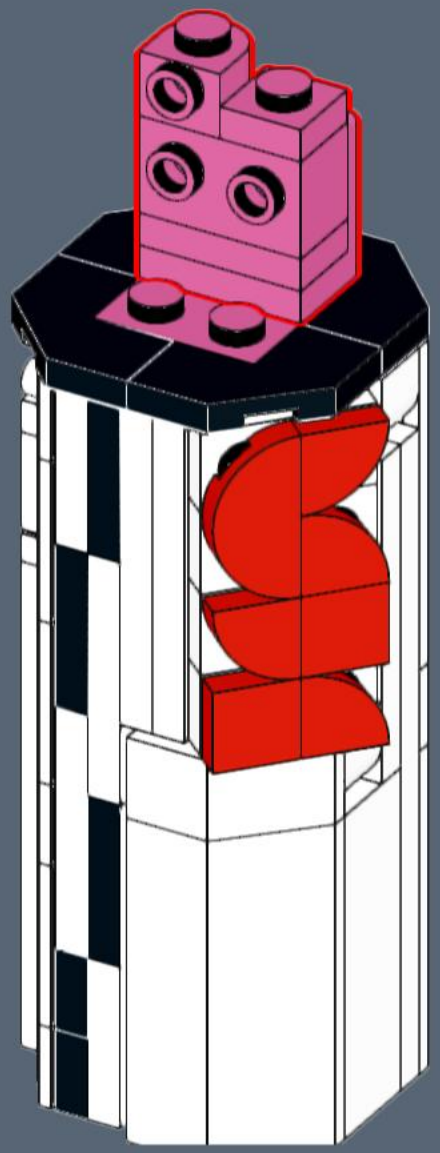

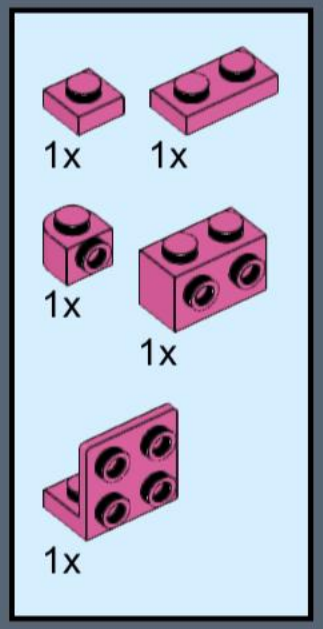

445

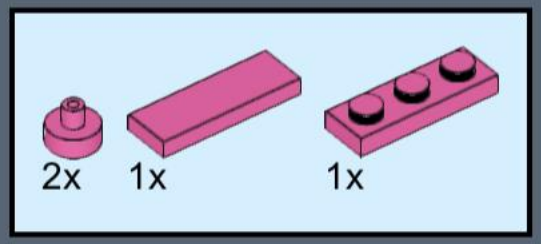

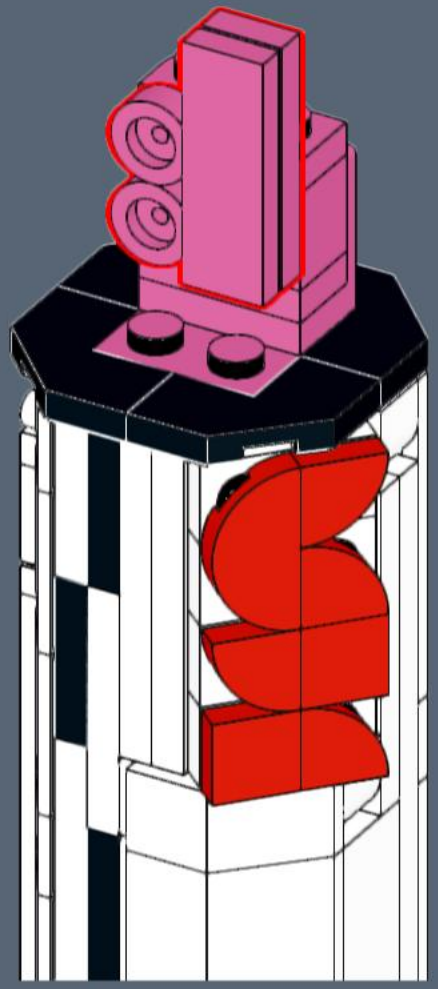

446

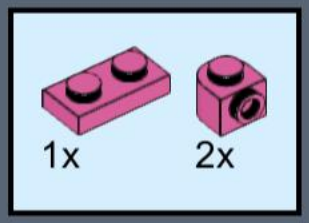

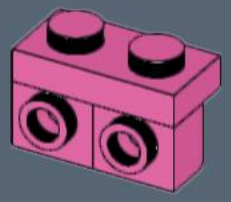

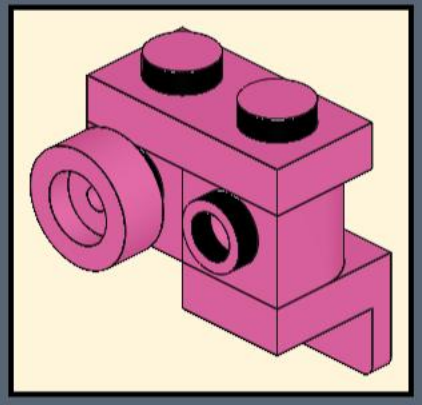

447

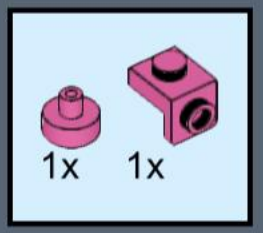

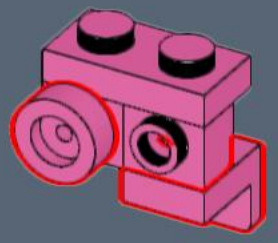

448

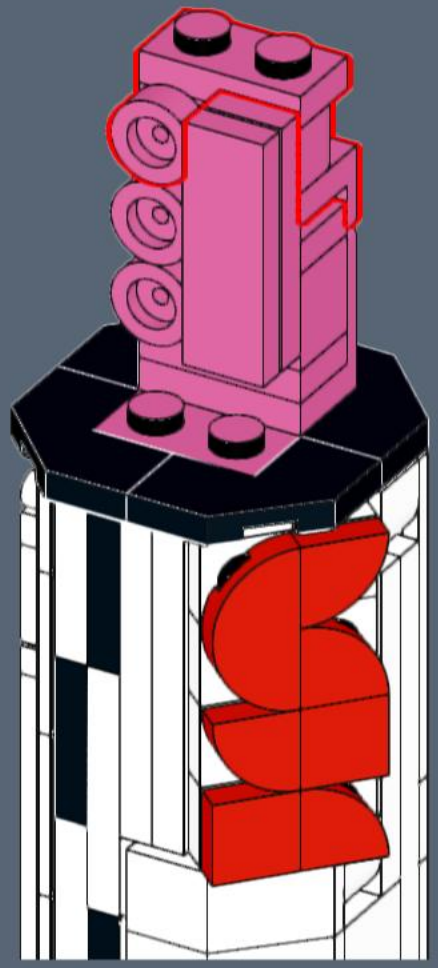

449

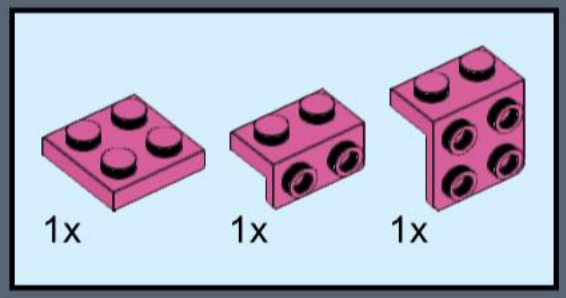

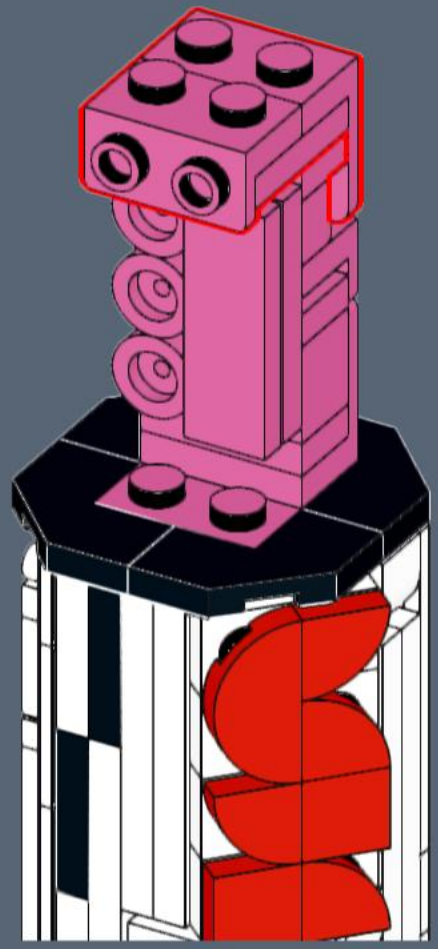

450

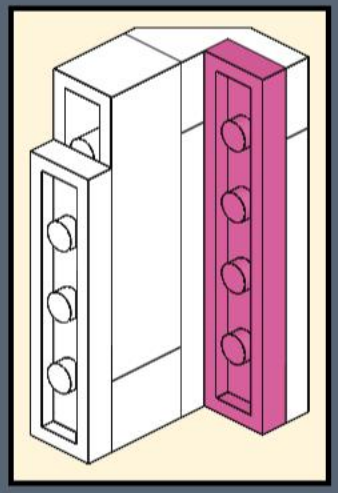

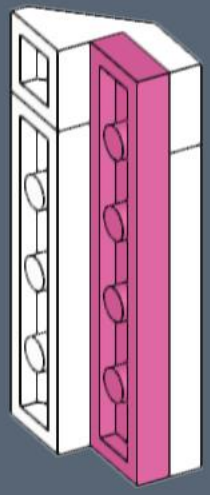



1x

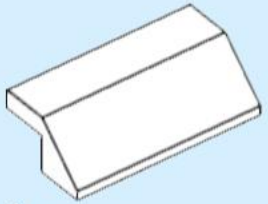

1x

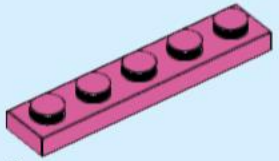

1x

451

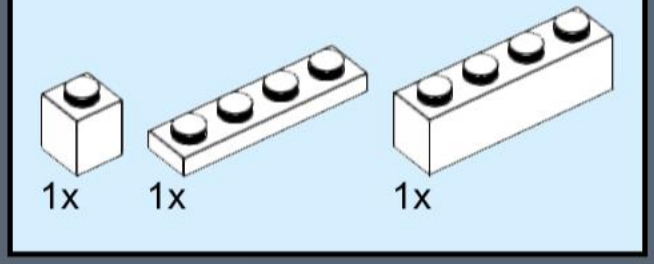

1x 1x 1x

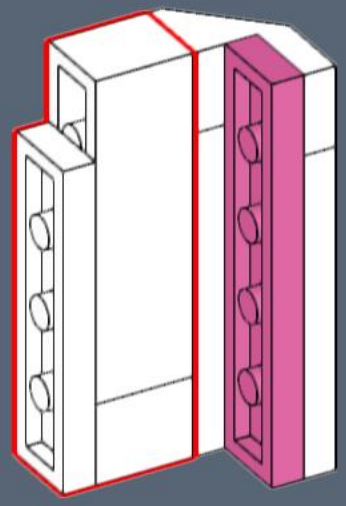

452

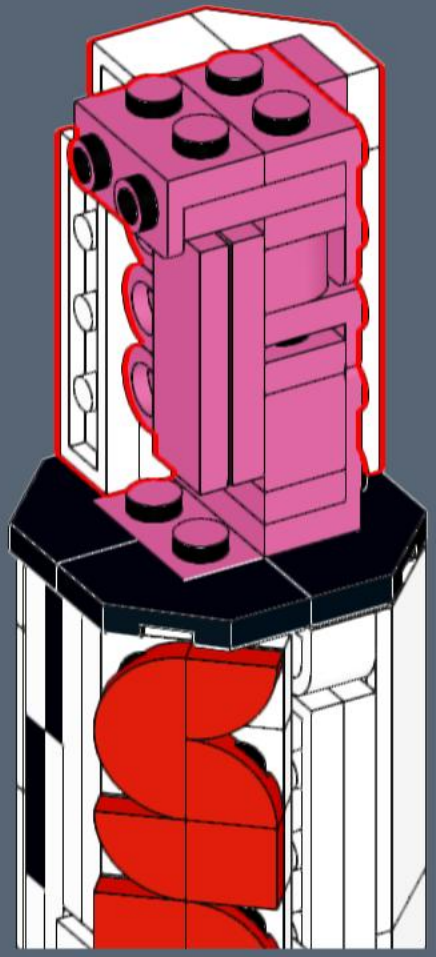

453

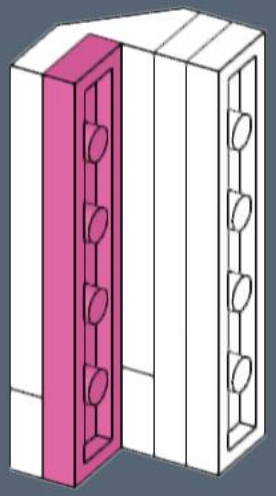

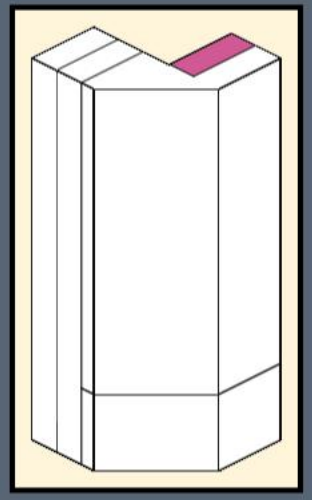

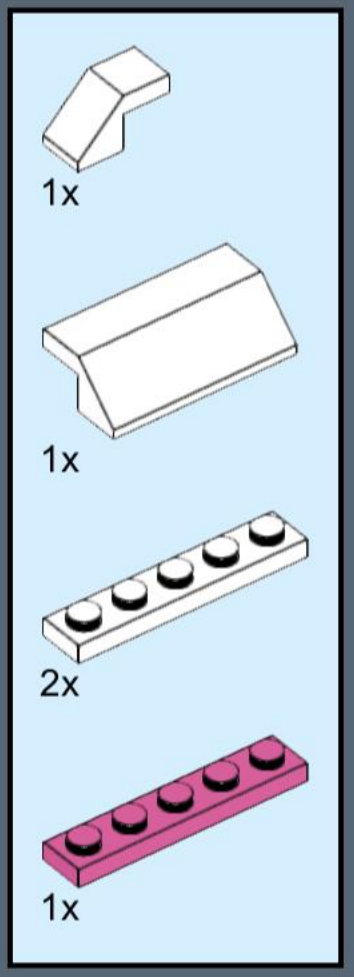

454

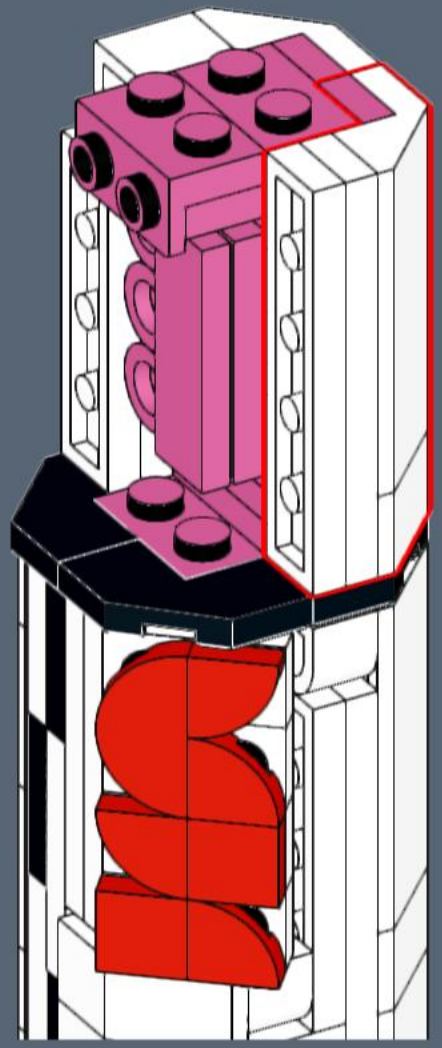

455

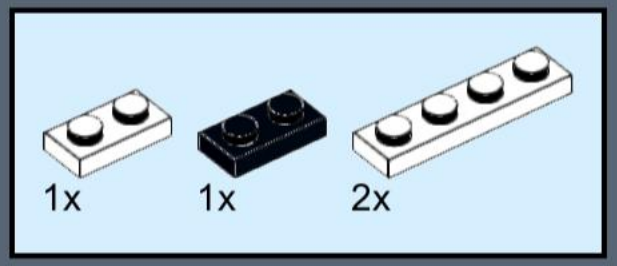

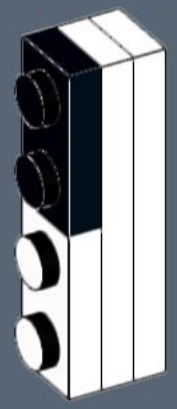

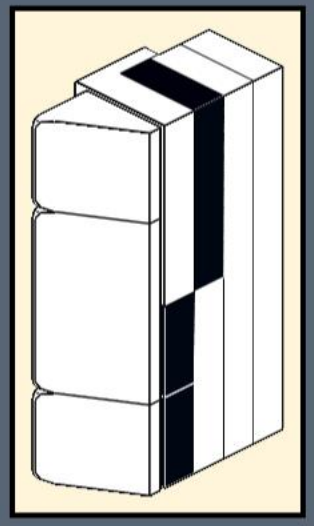

456

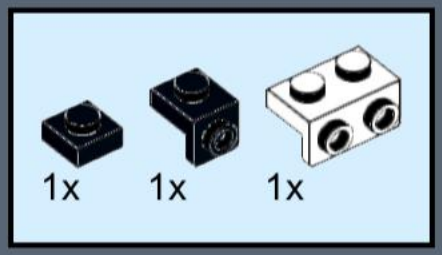



457

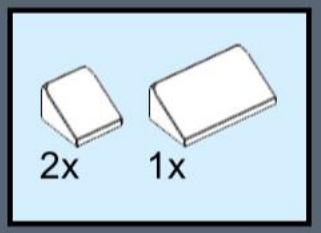

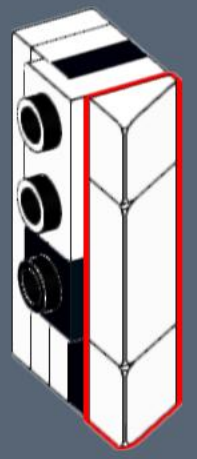

458

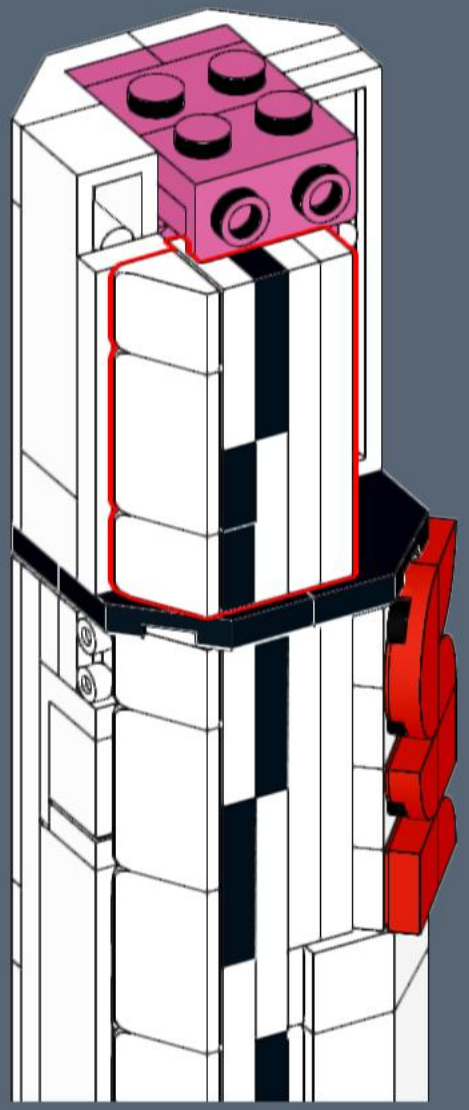

459

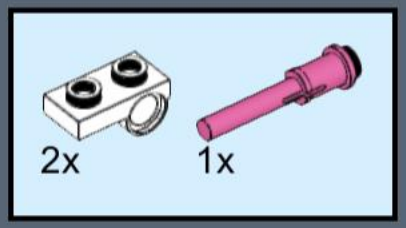

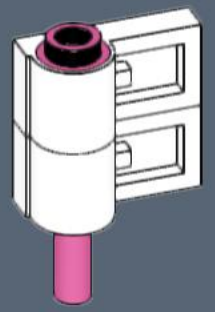

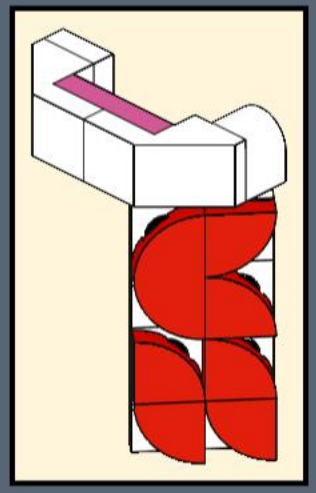

460

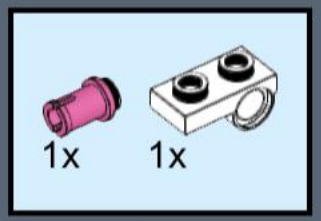

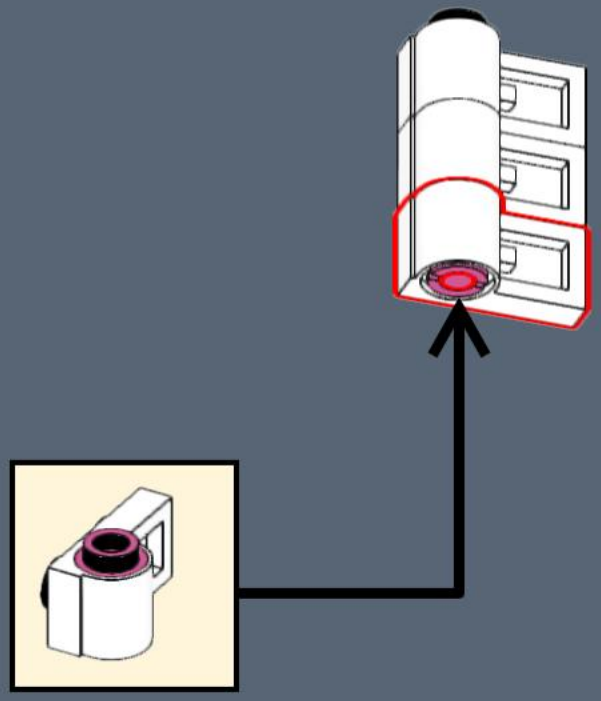

461

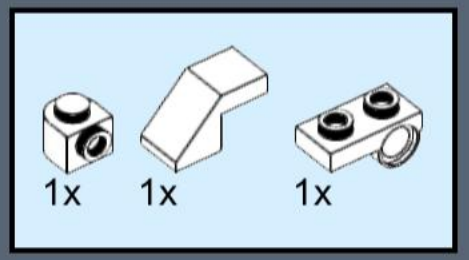

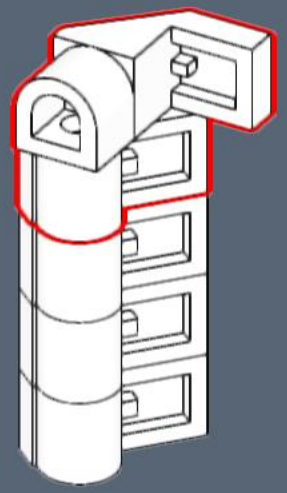

462

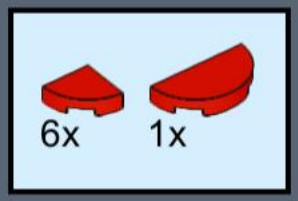

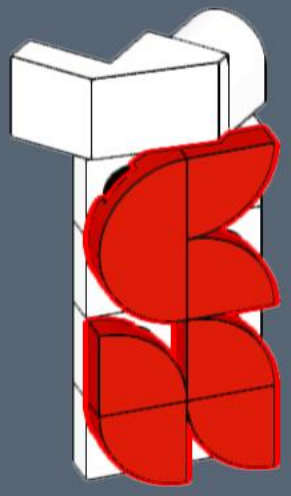

463

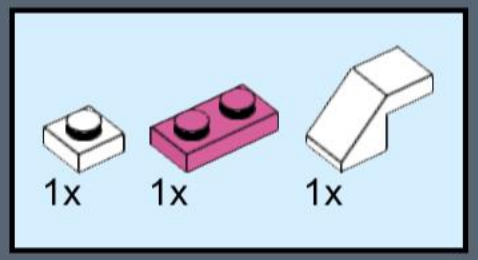

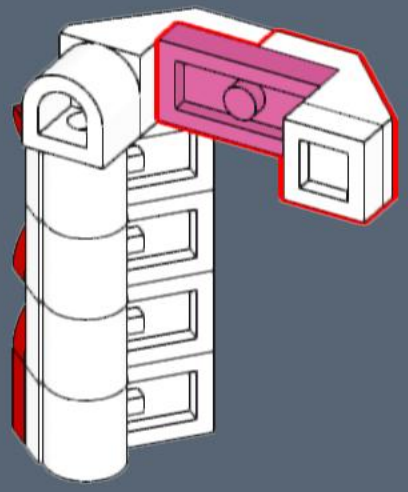

464

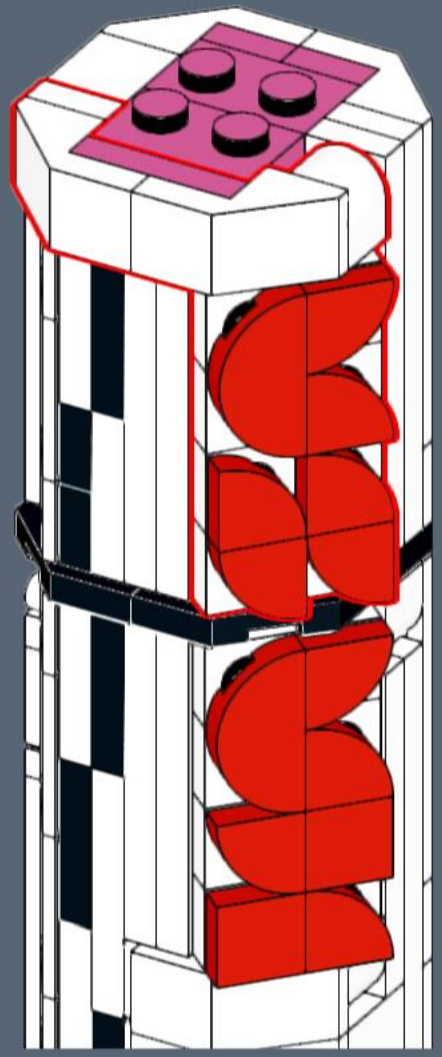

465

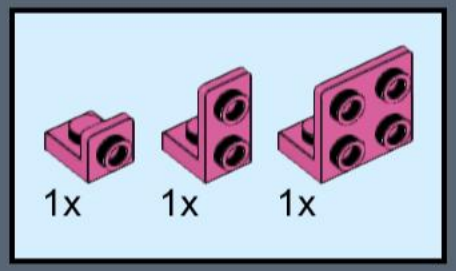

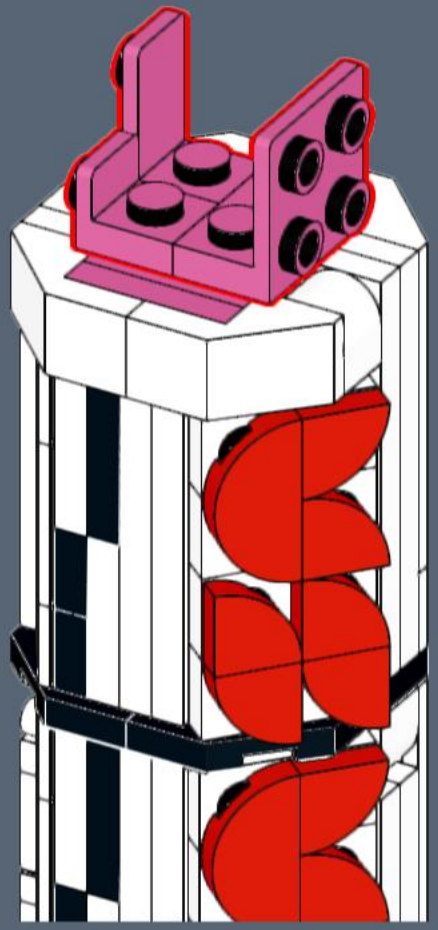

466

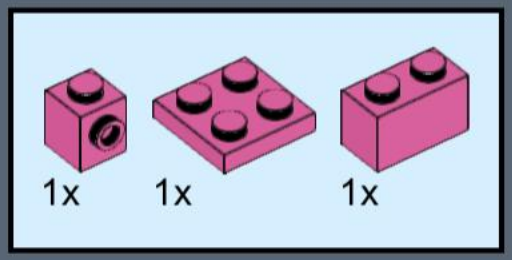

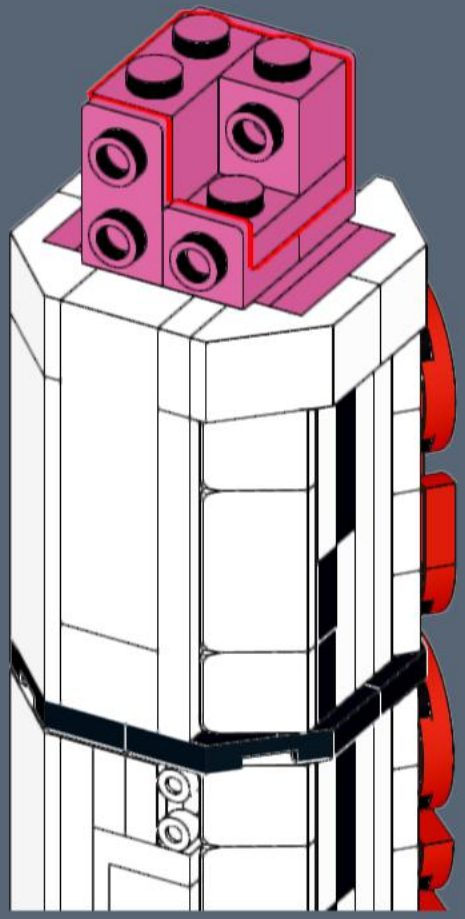

467

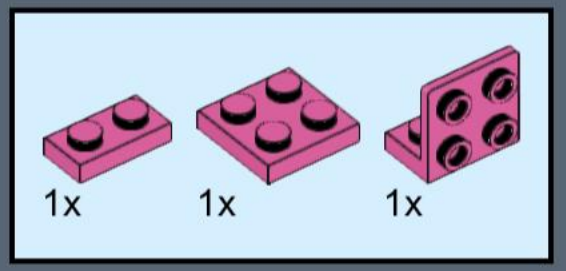

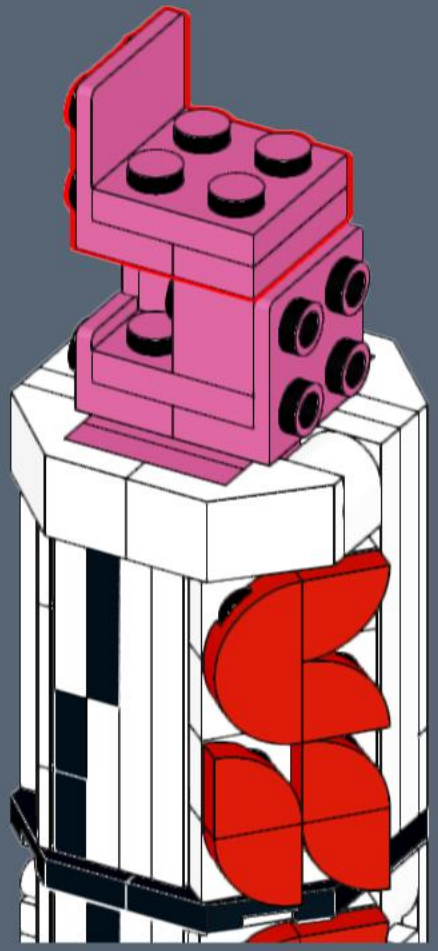

468

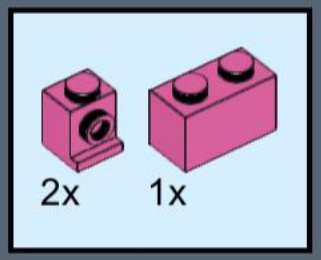

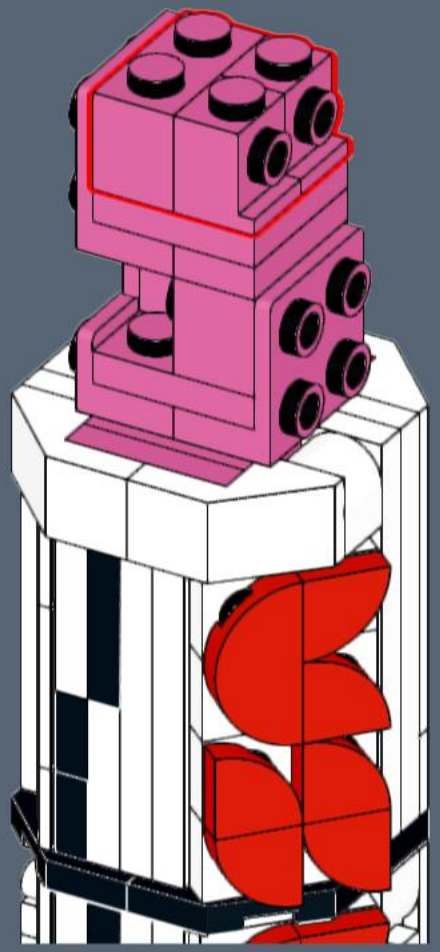

469

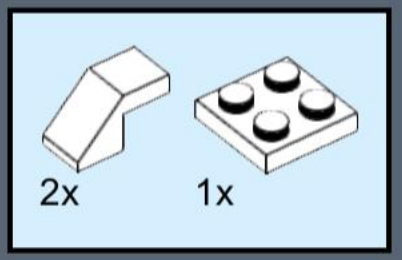

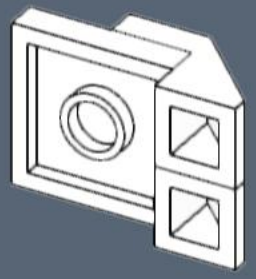

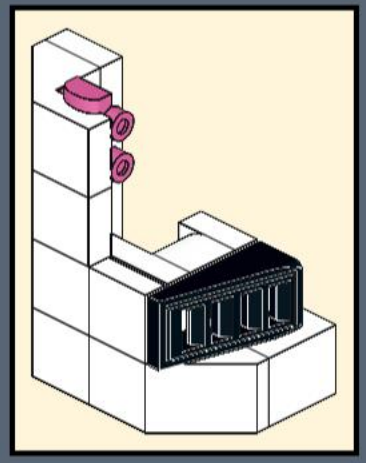

470

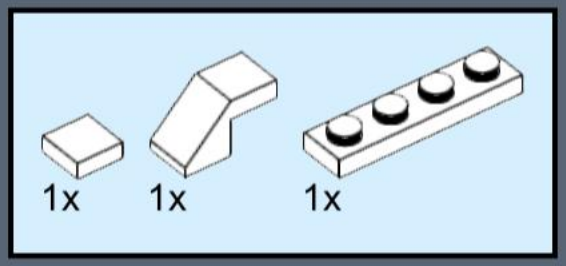

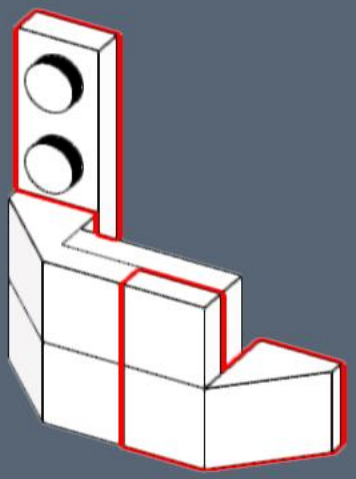

471

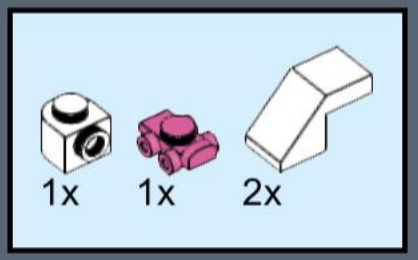

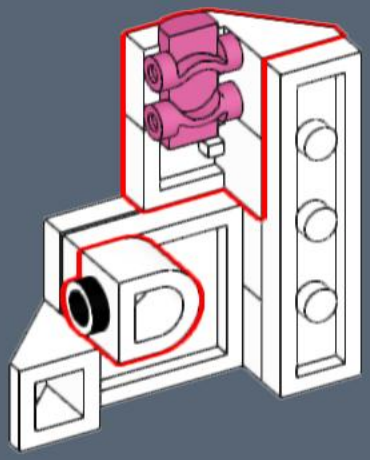

472

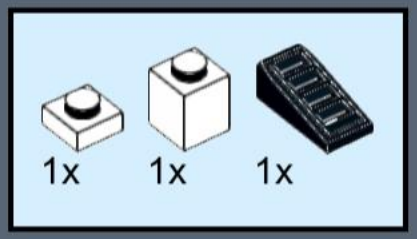

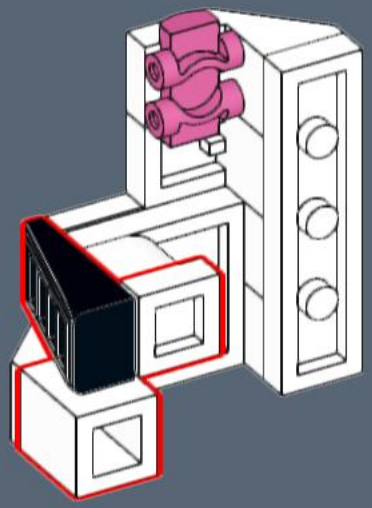

473

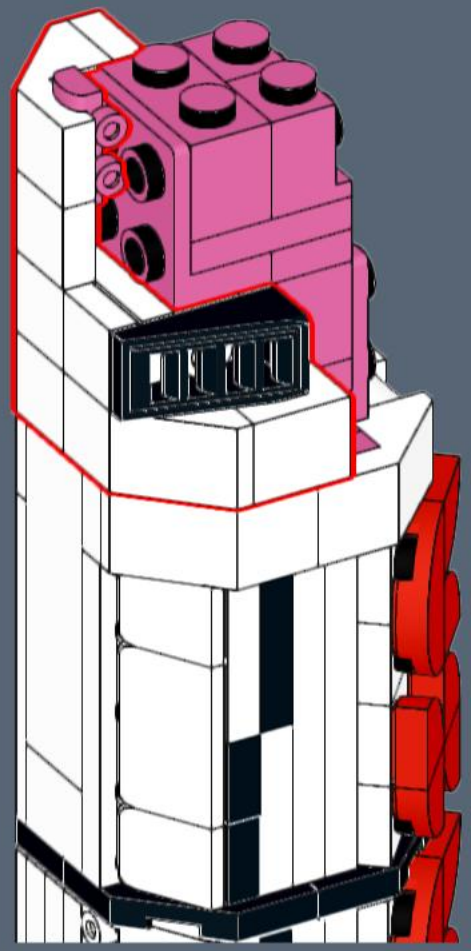

474

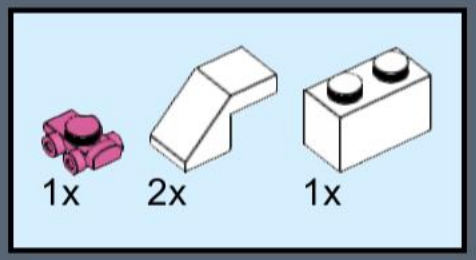

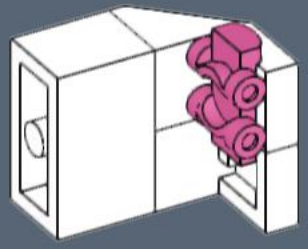

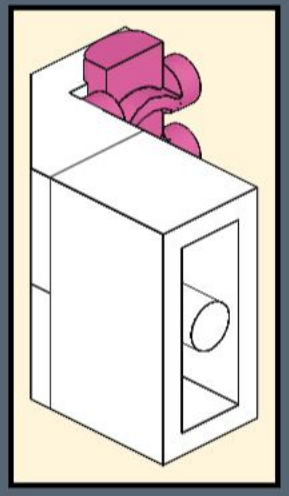

475

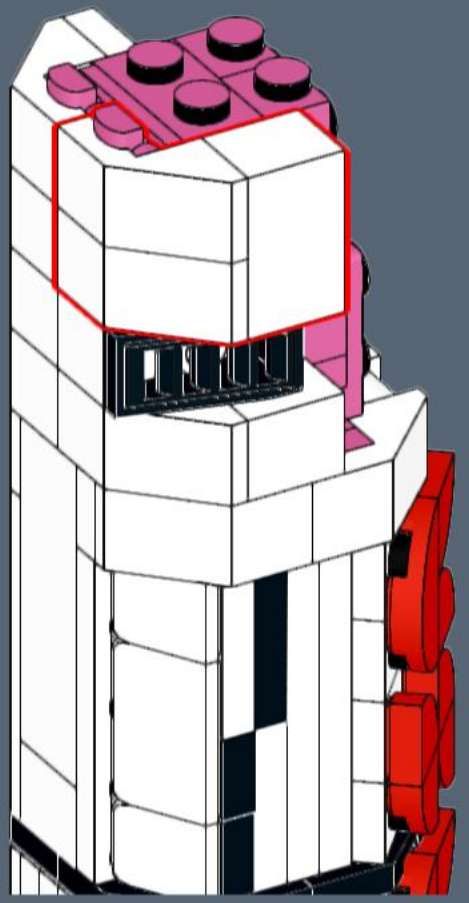

476

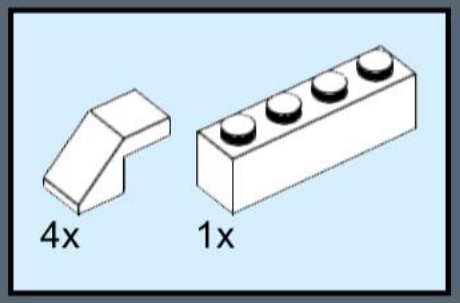

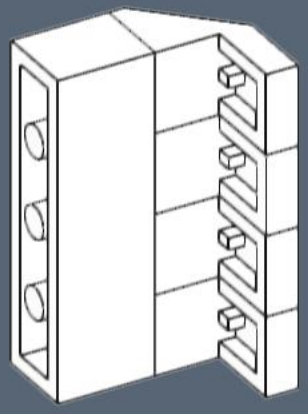

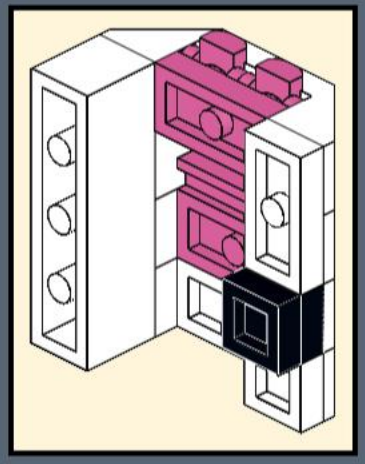

477

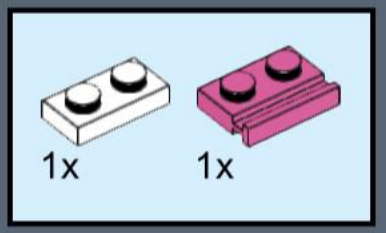

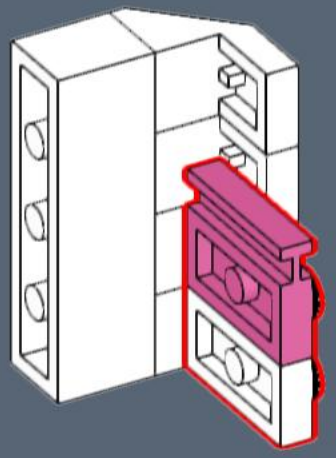

478

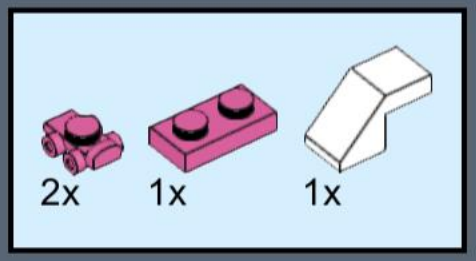

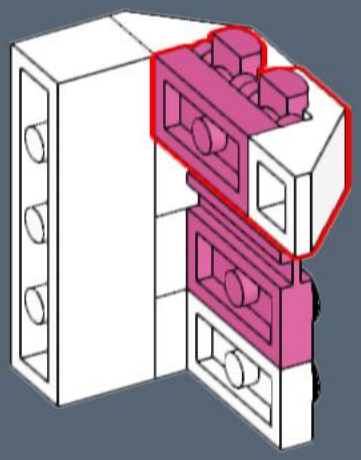

479

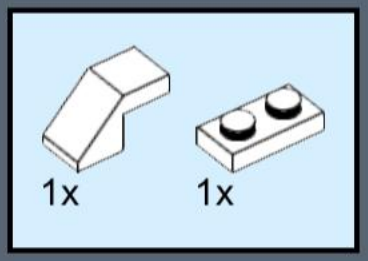

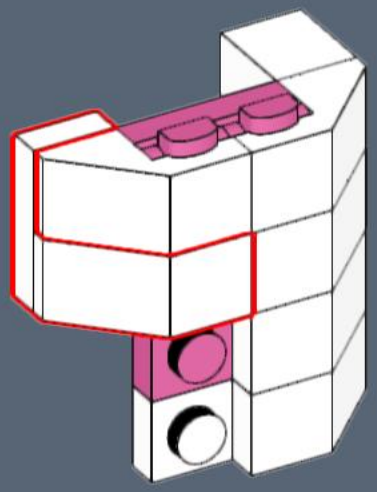

480

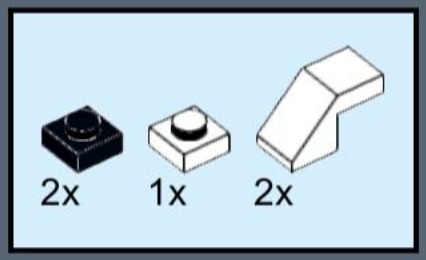

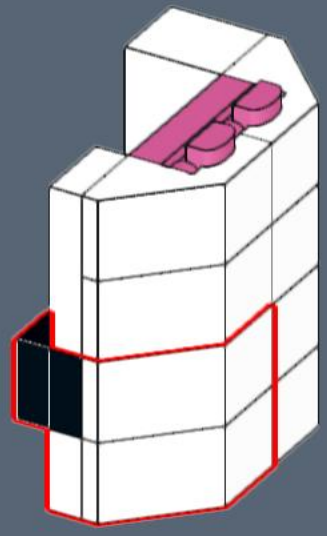

481

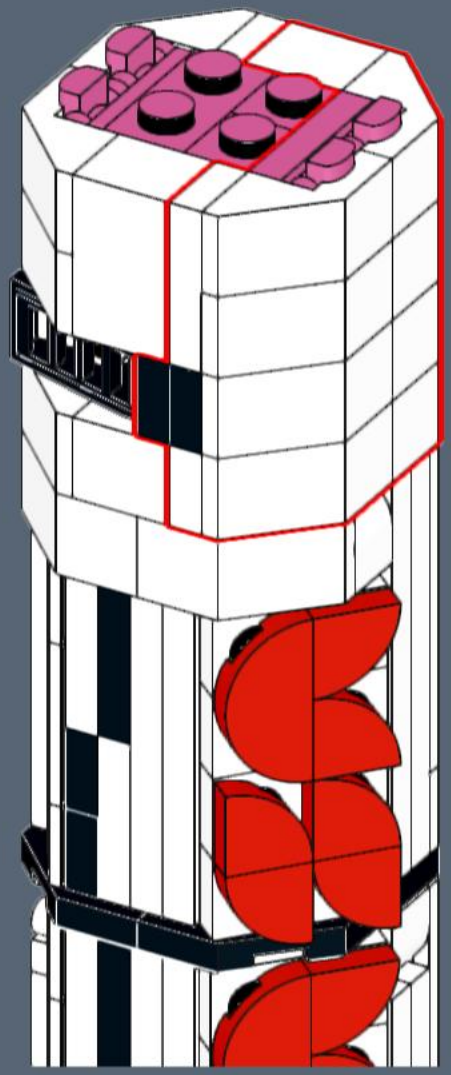

482

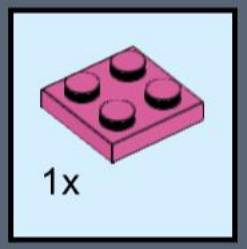

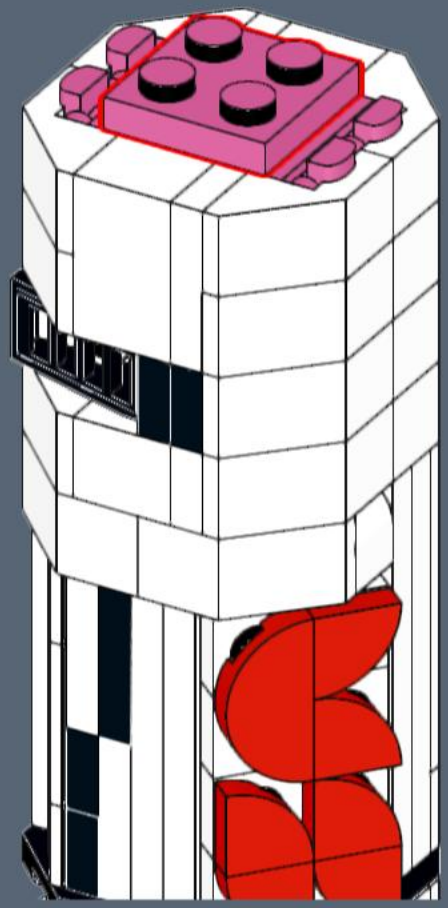

483

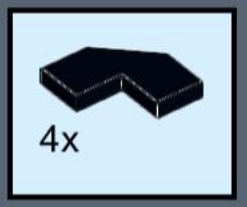

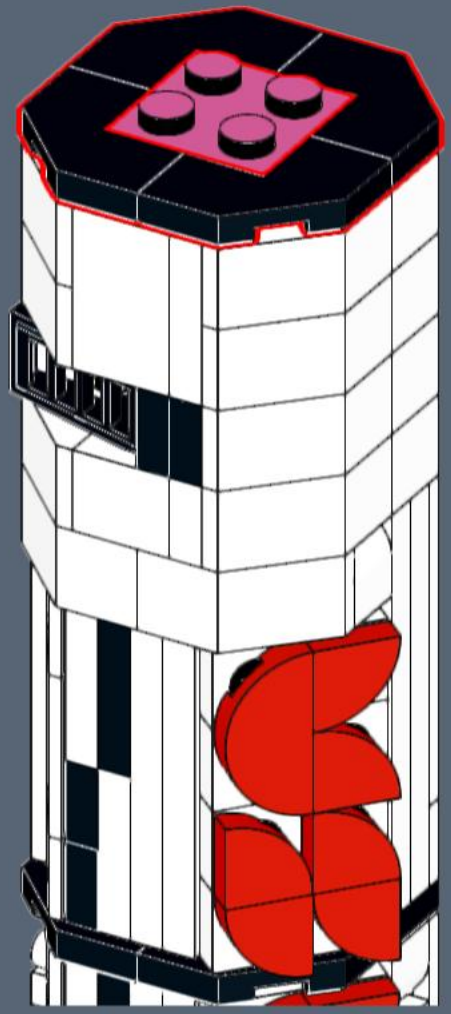

484

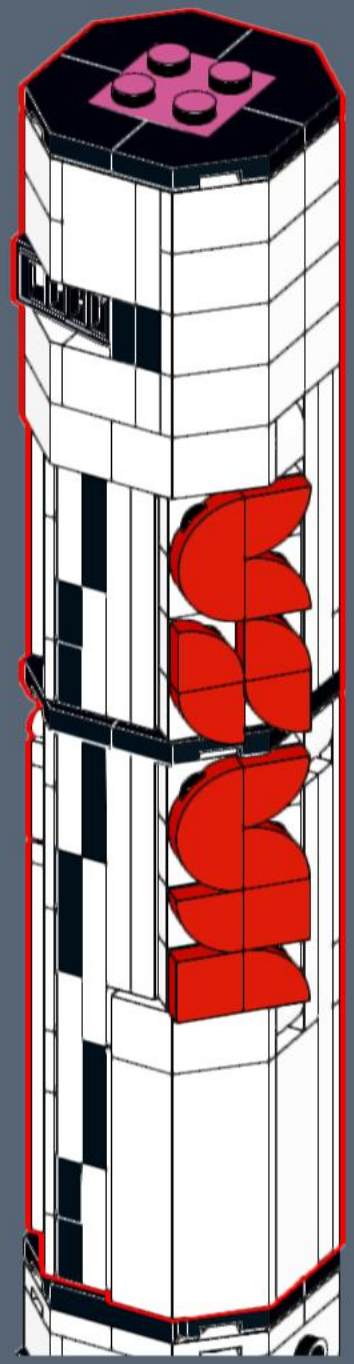

485

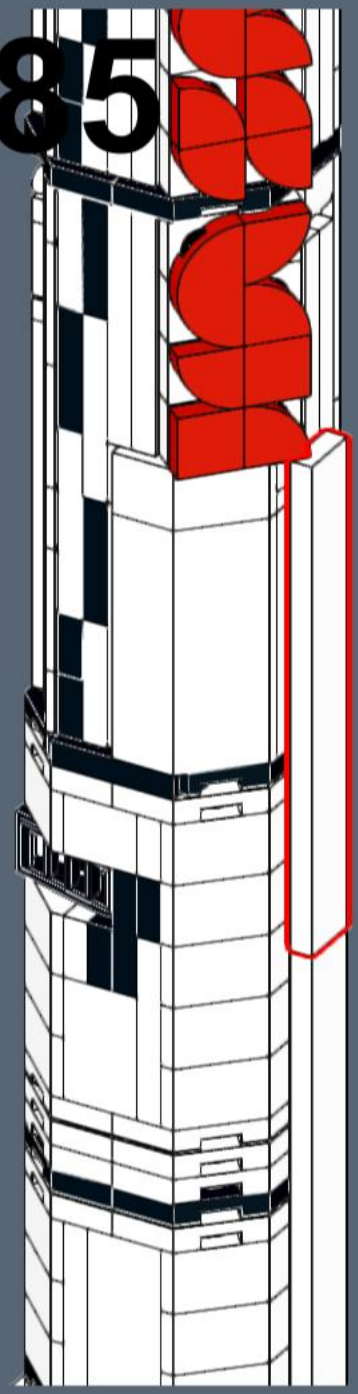

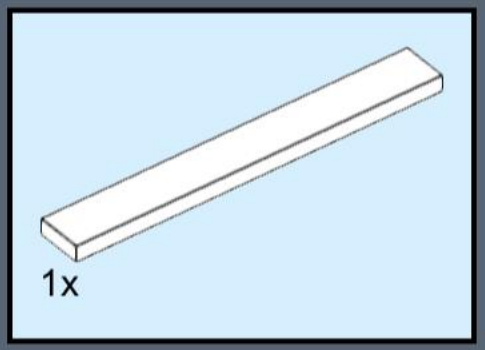

486

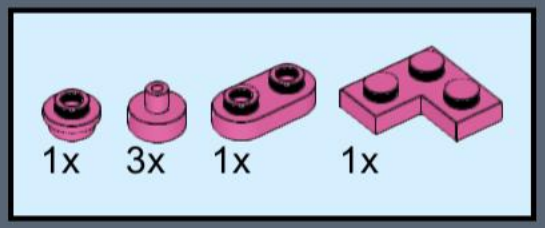

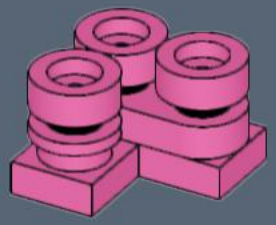

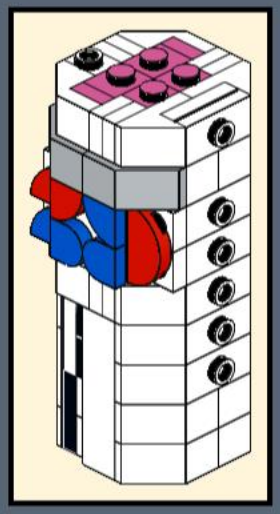

487

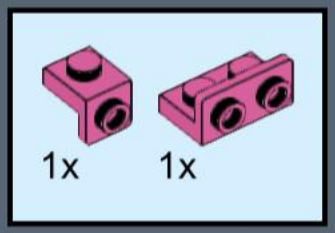

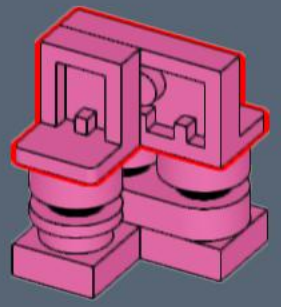

488

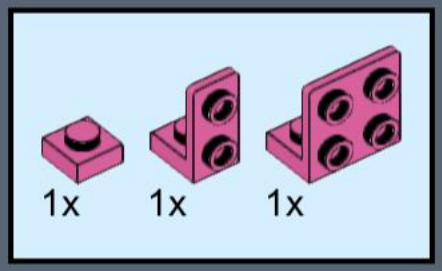

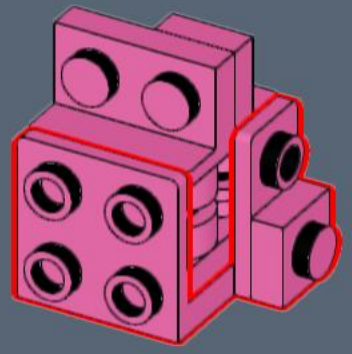

489

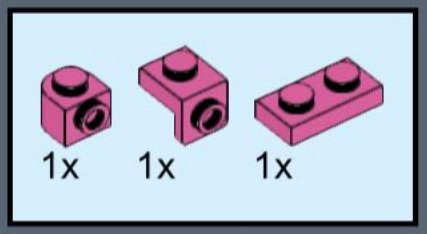

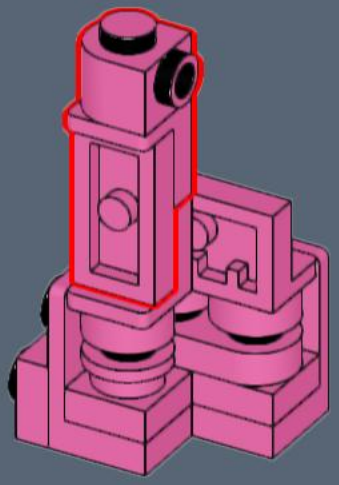

490

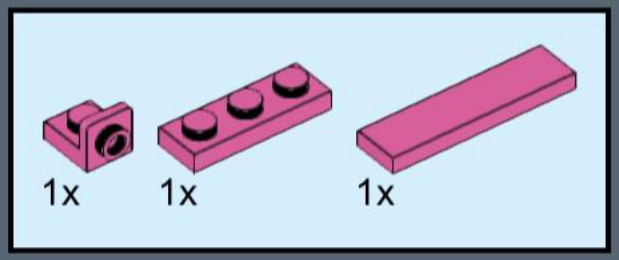

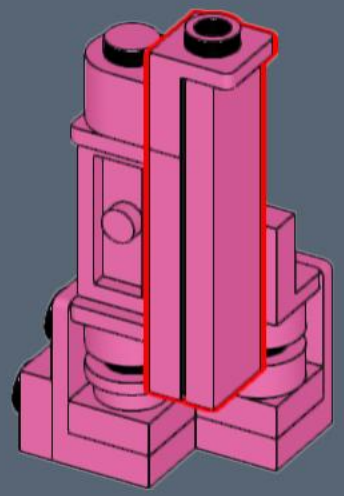

491

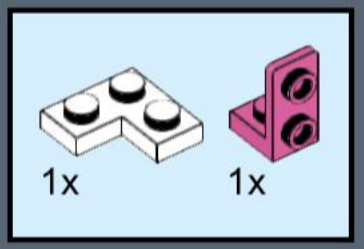

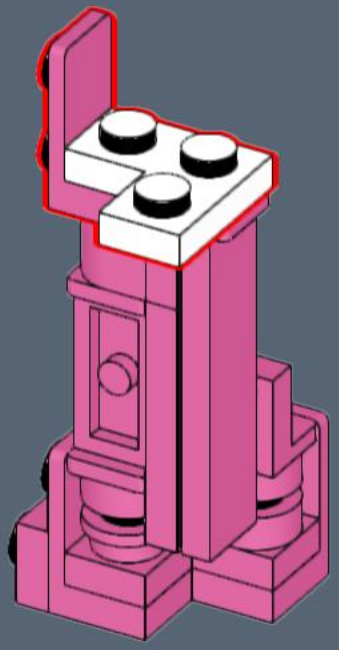

492

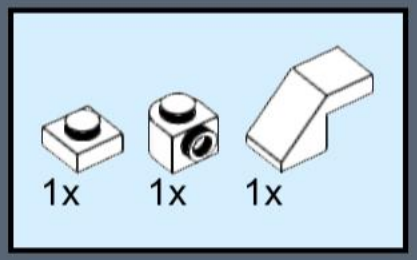

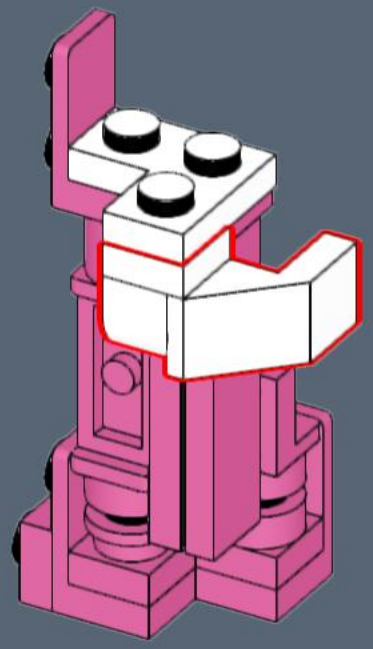

493

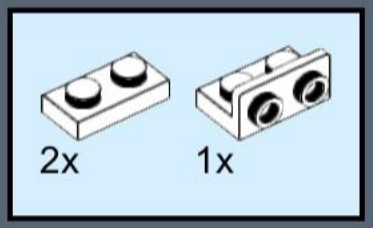

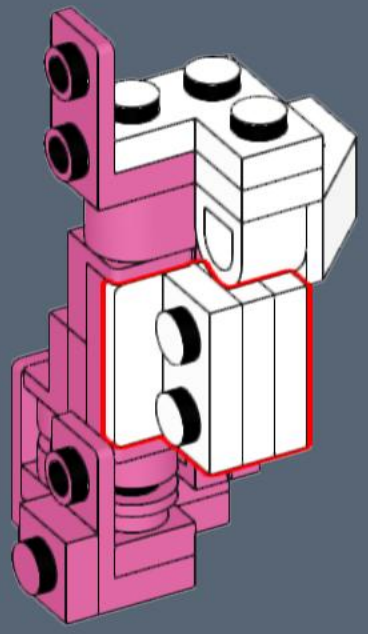

494

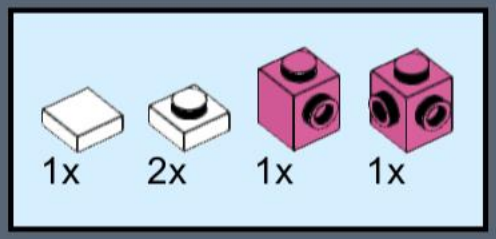

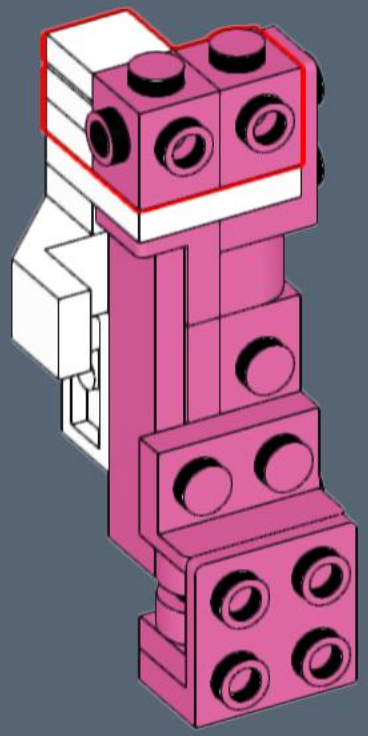

495

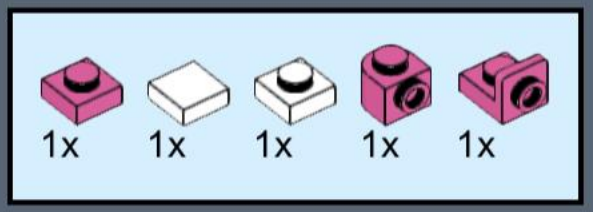

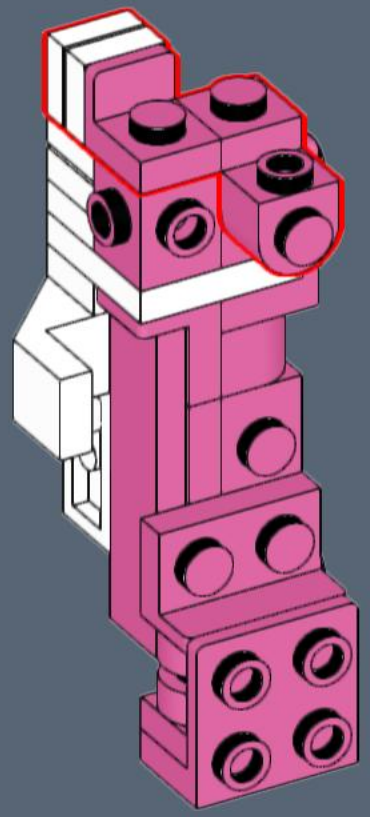

496

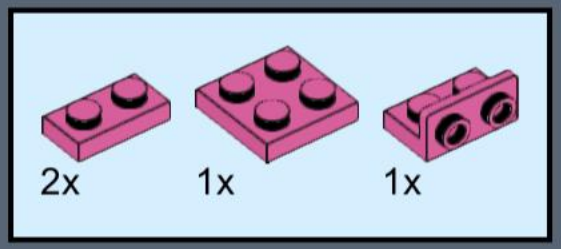

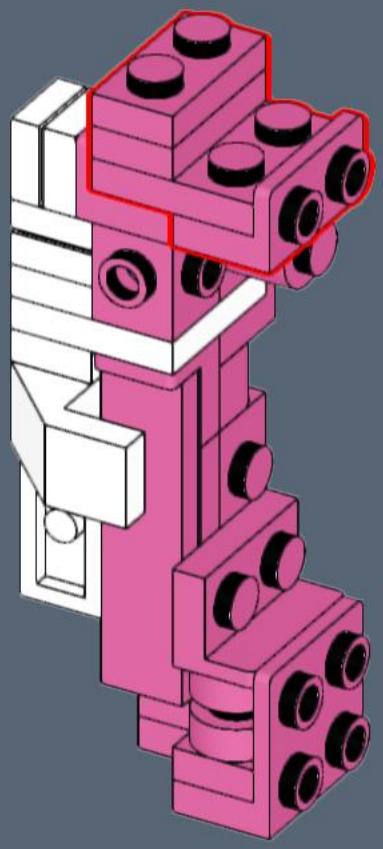

497

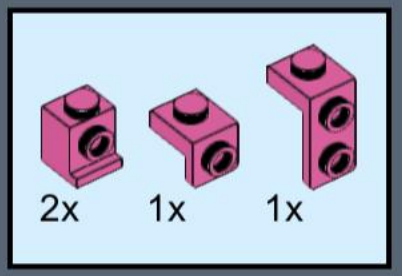

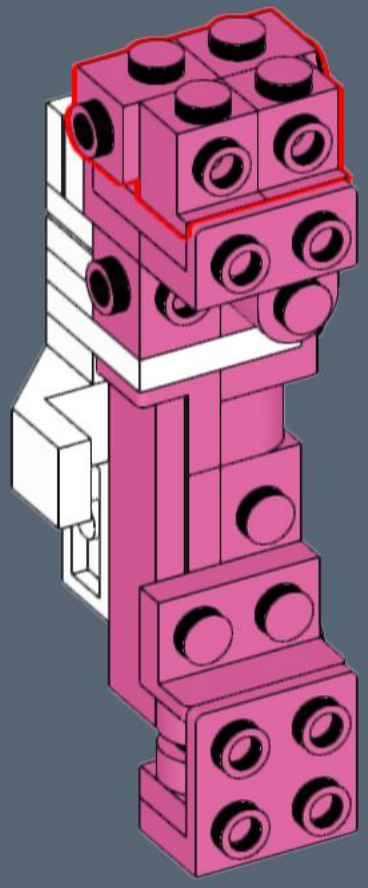

498

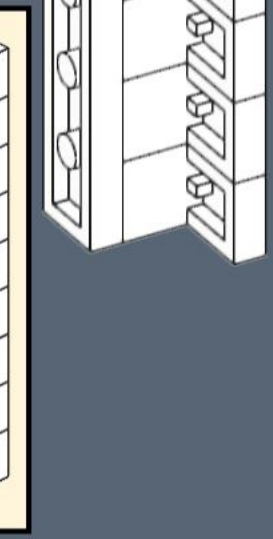

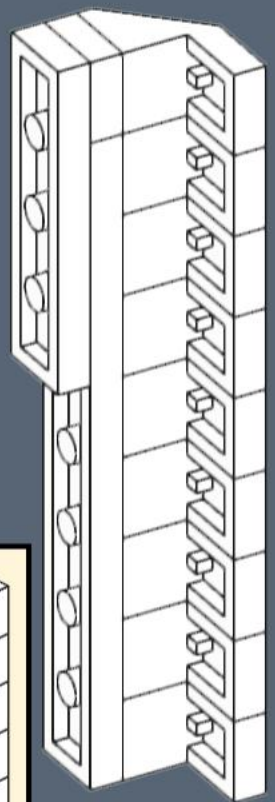

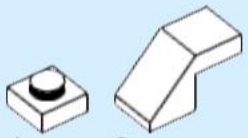

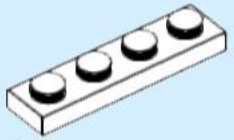

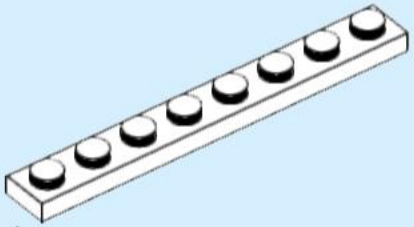

499

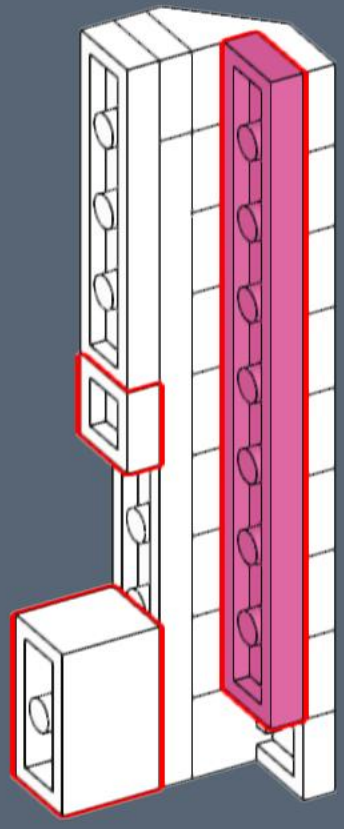

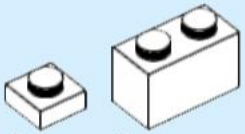

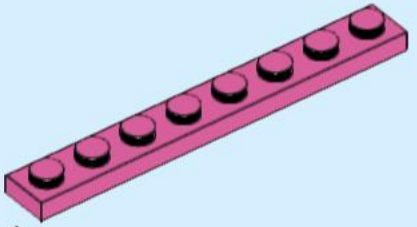

500

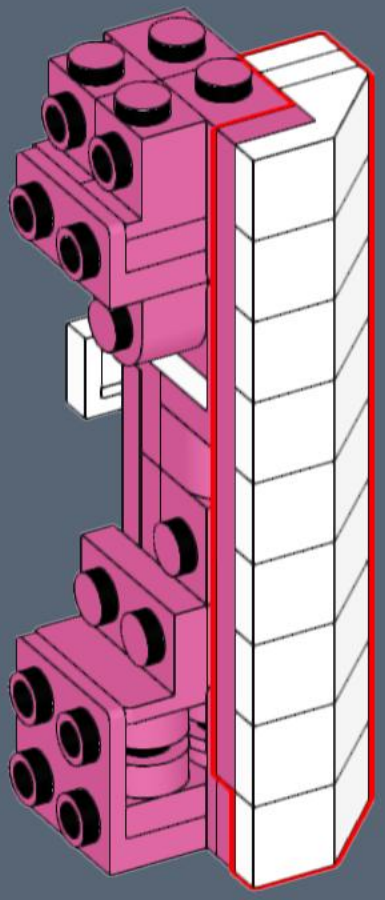

501

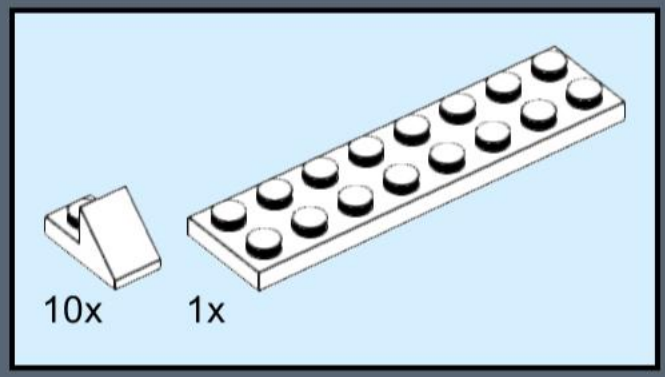

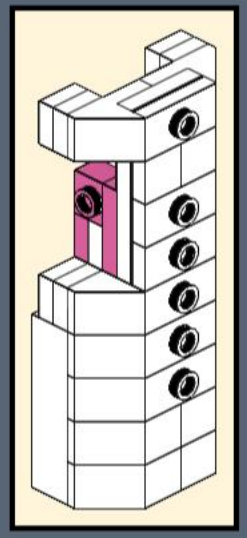

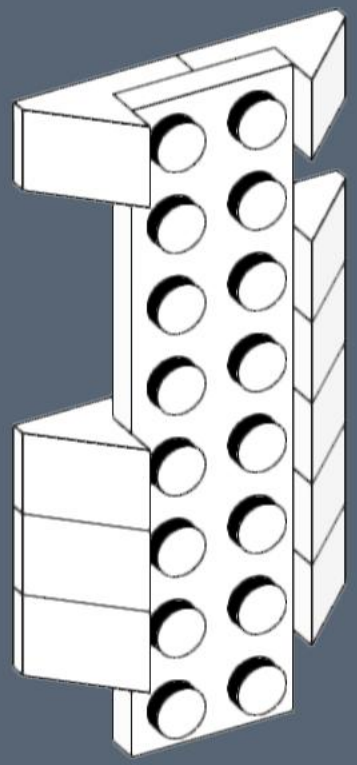

502

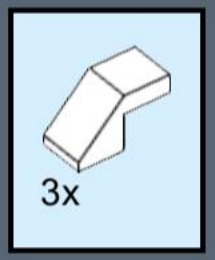

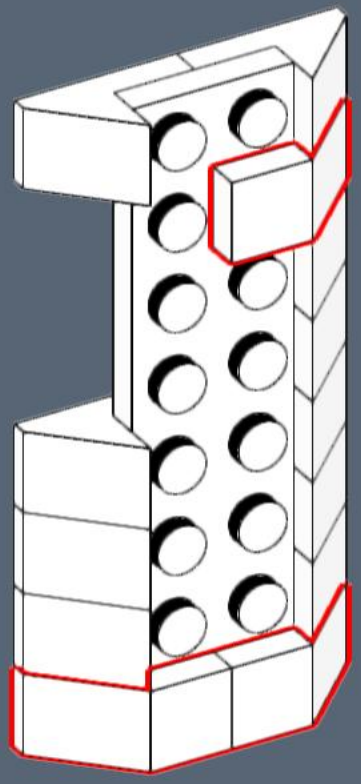

503

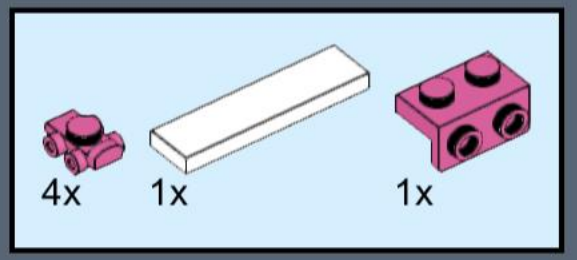

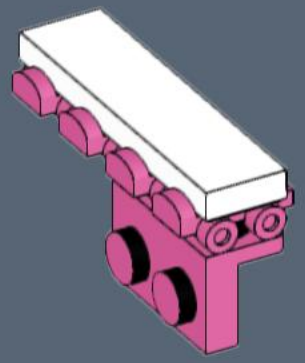

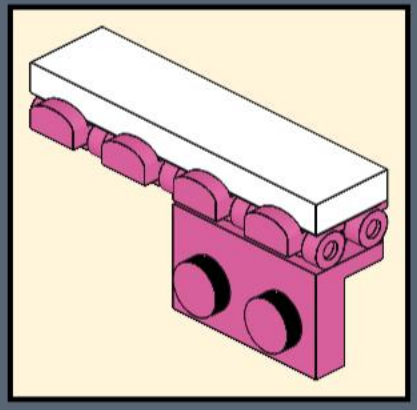

504

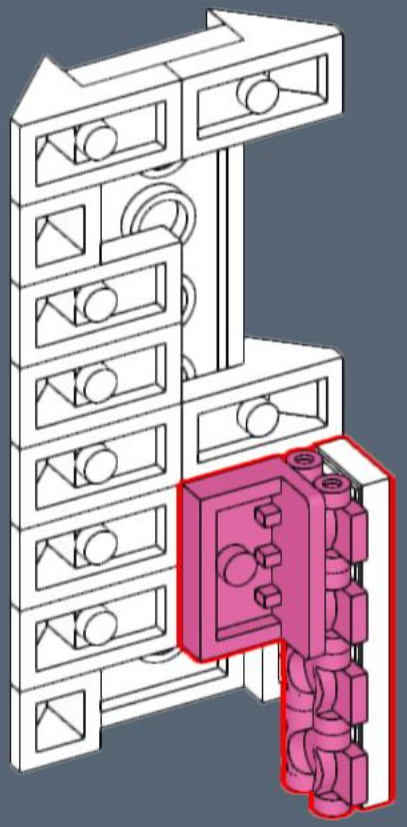

505

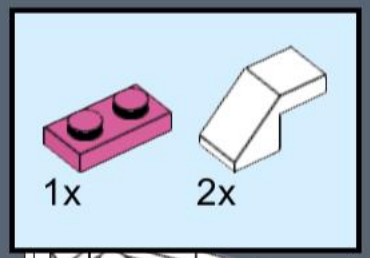

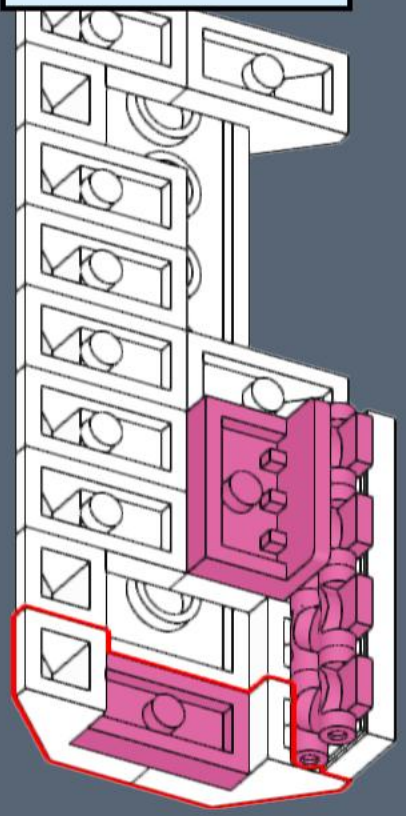

506

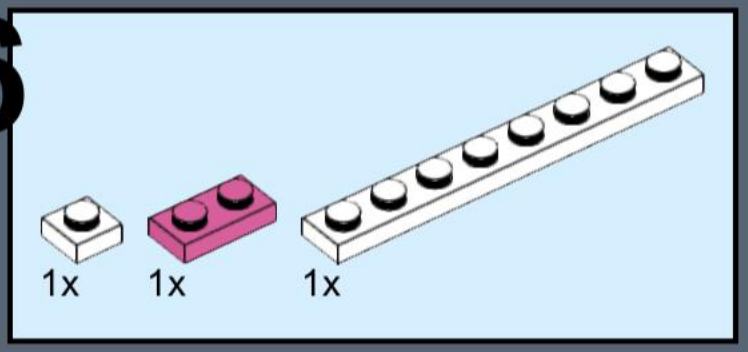

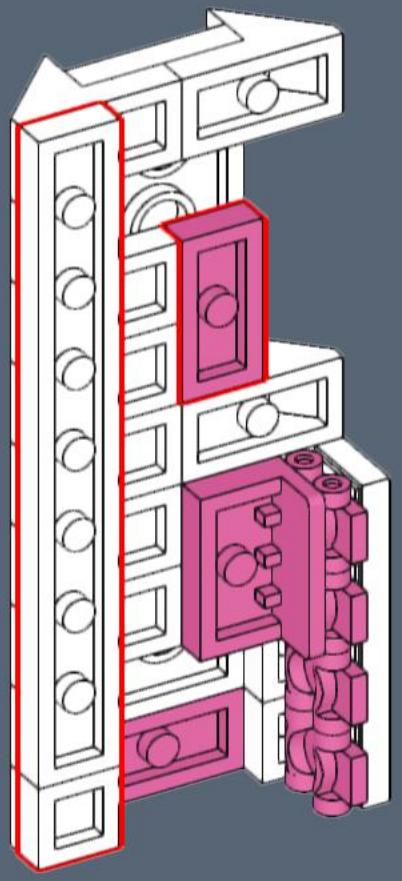

507

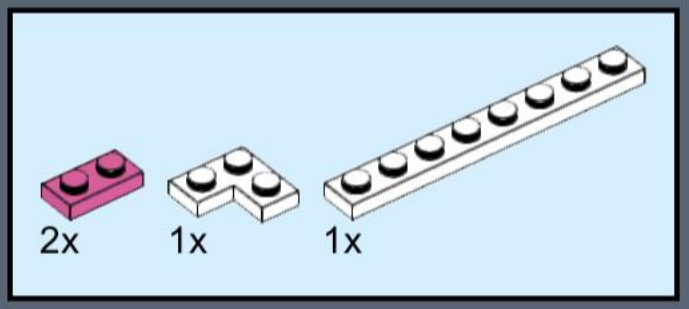

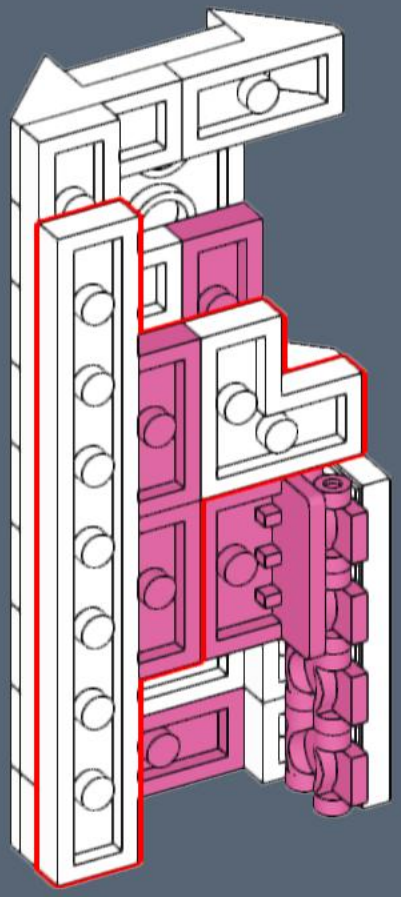

508

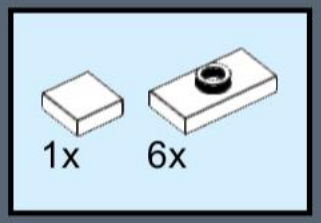

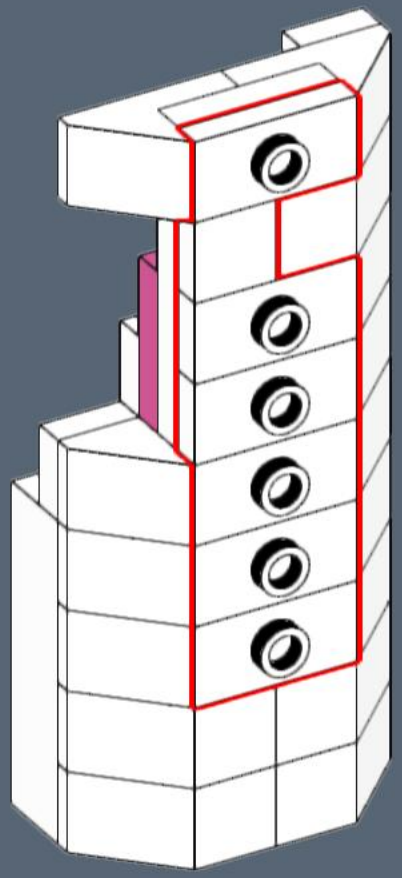

509

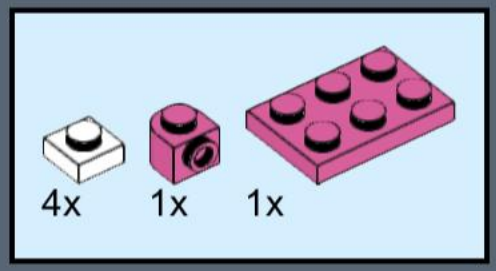

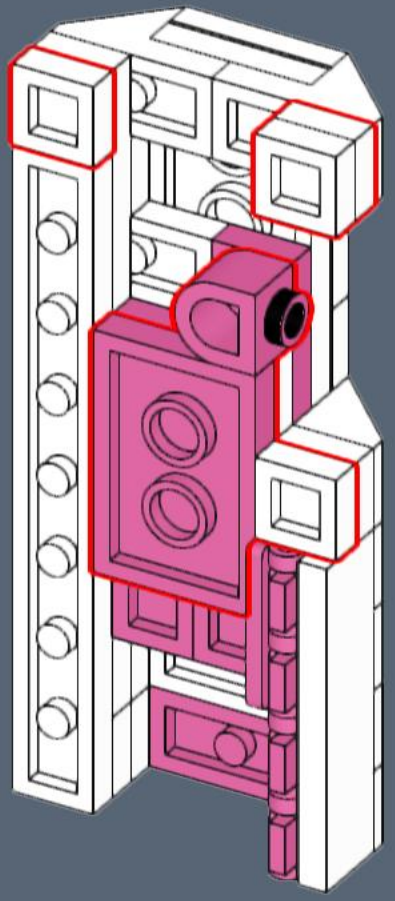

510

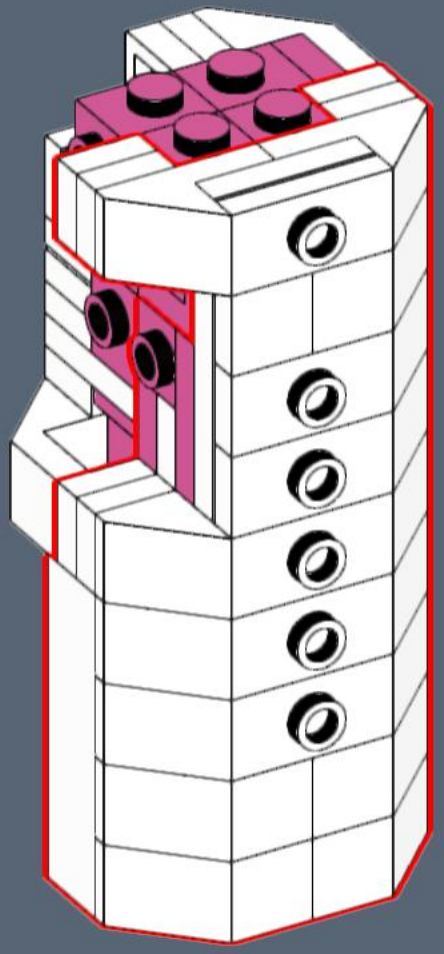

511

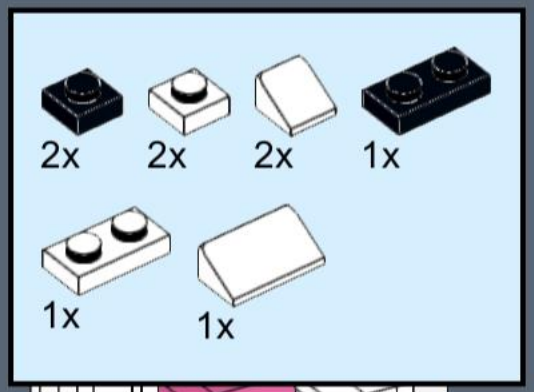

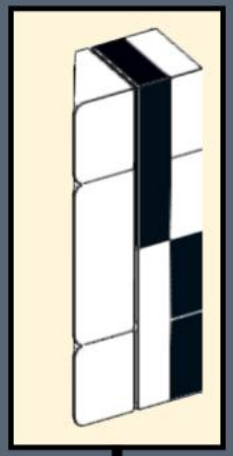

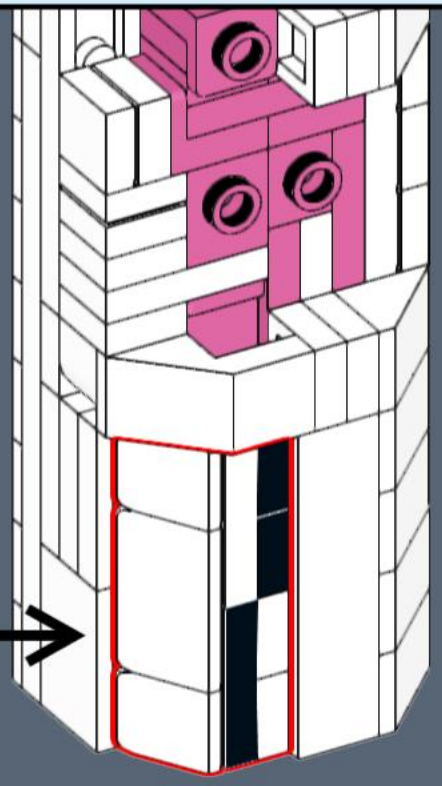

512

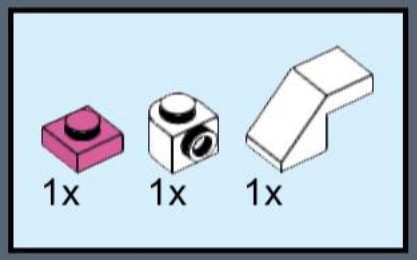

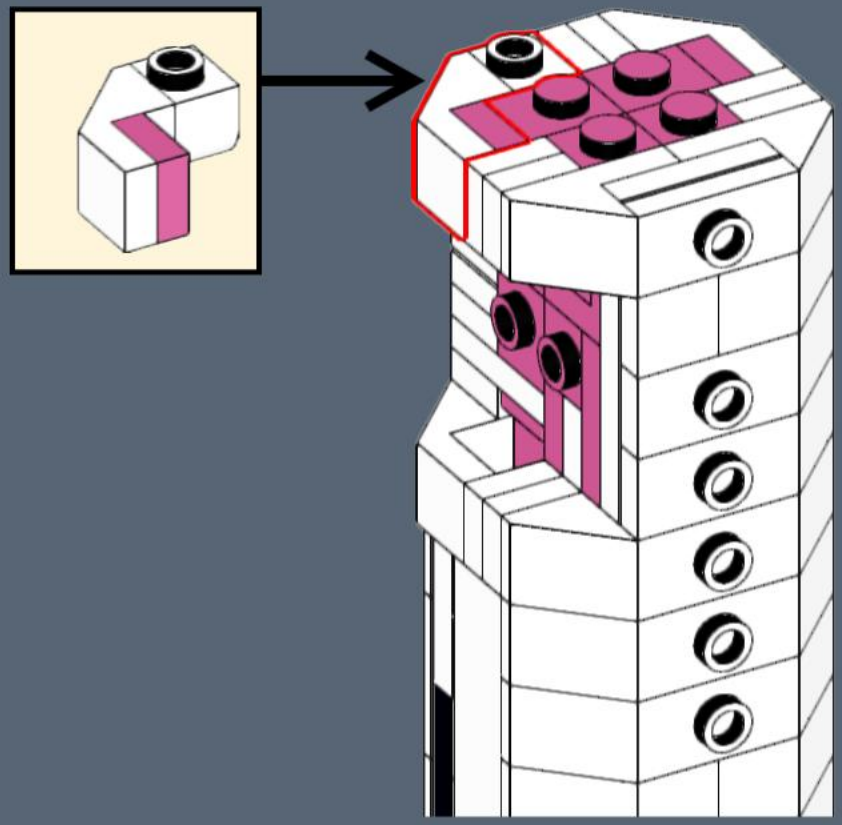

513

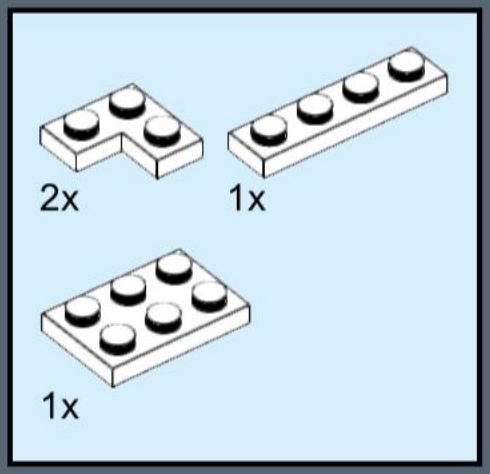

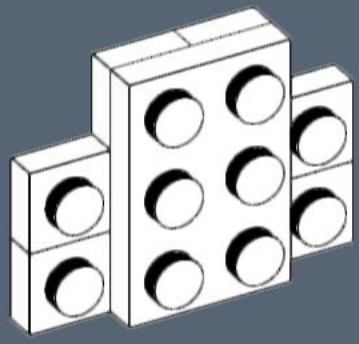

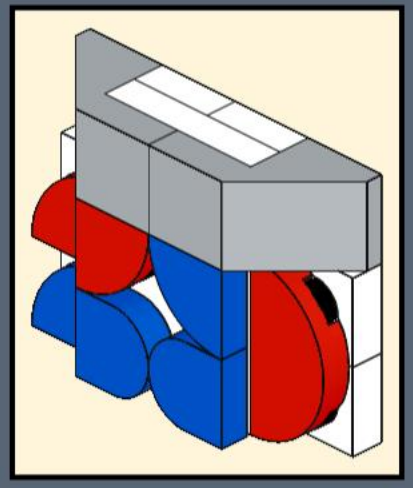

514

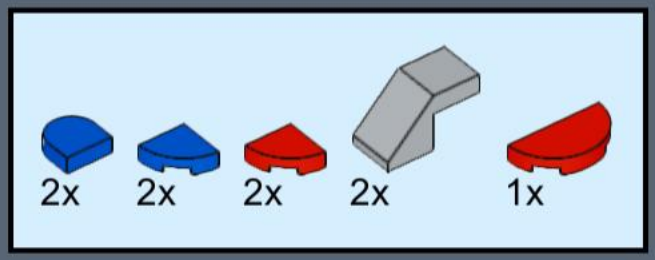

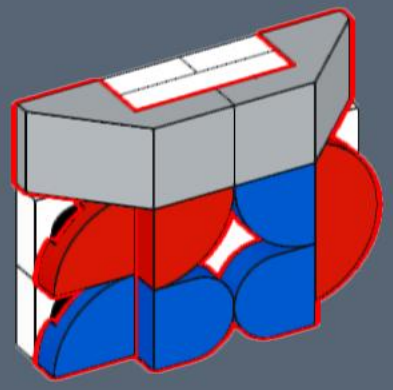

515

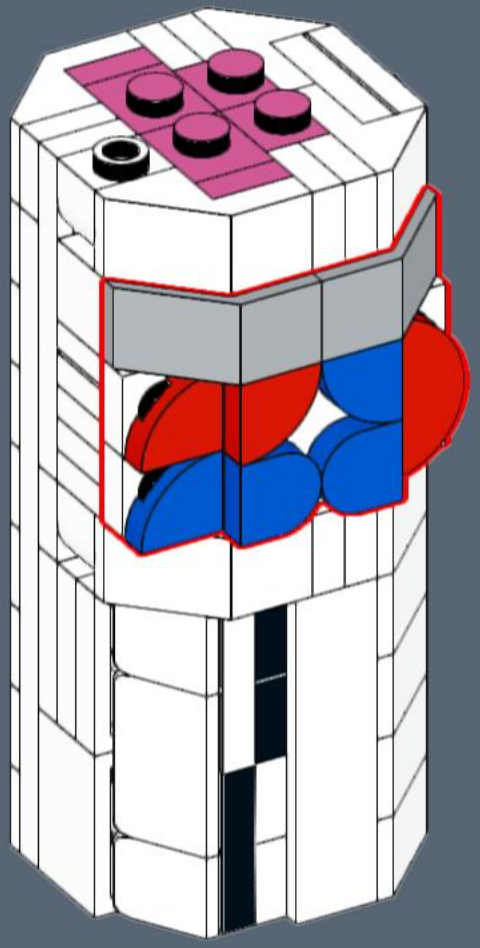

516

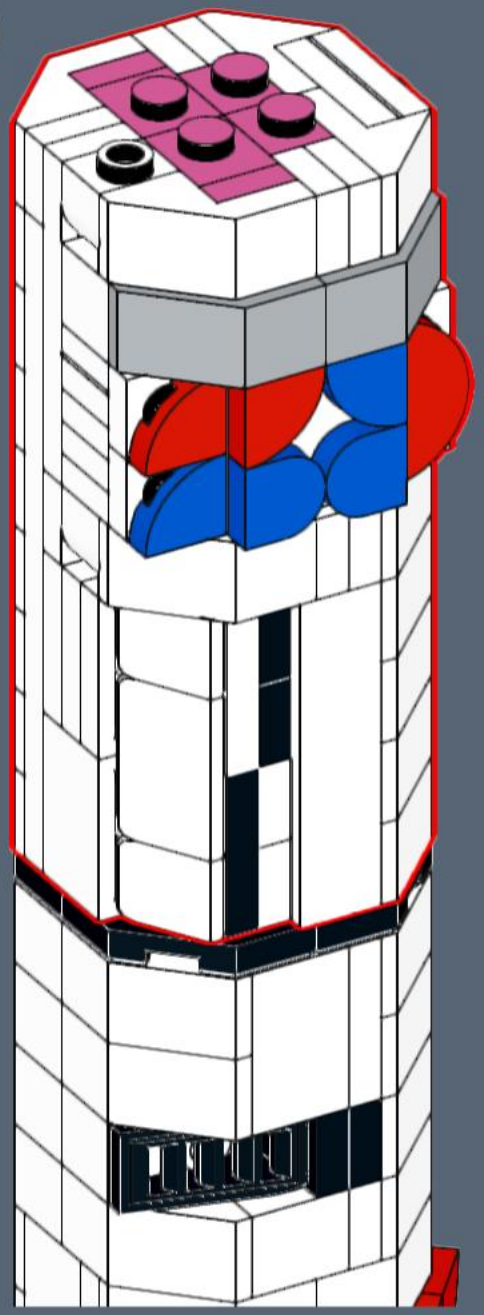

517

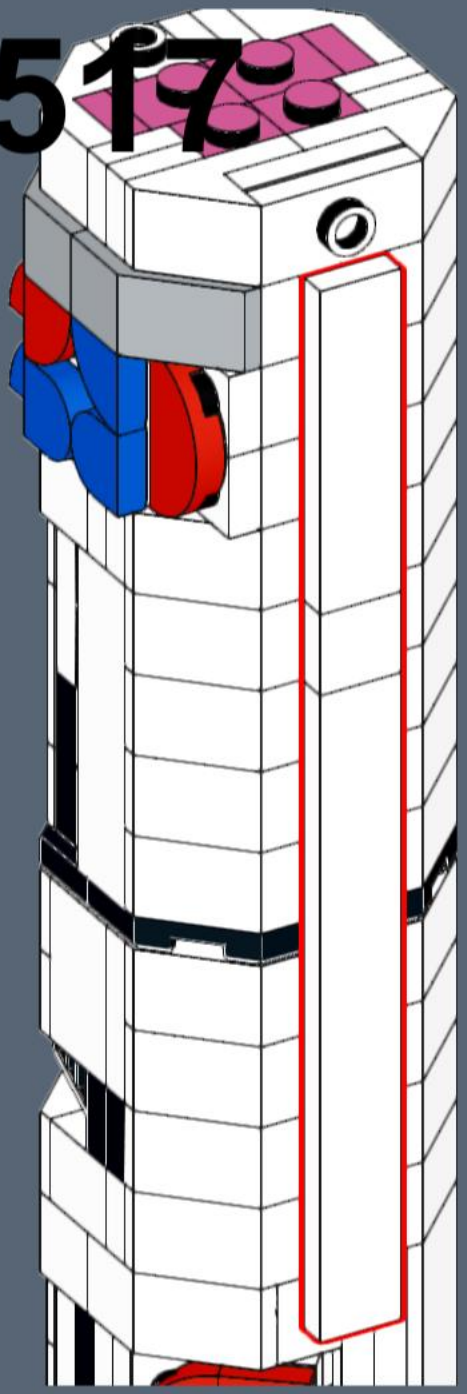

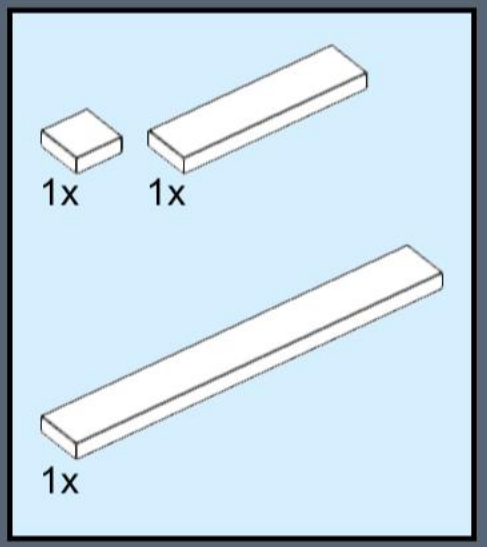

518



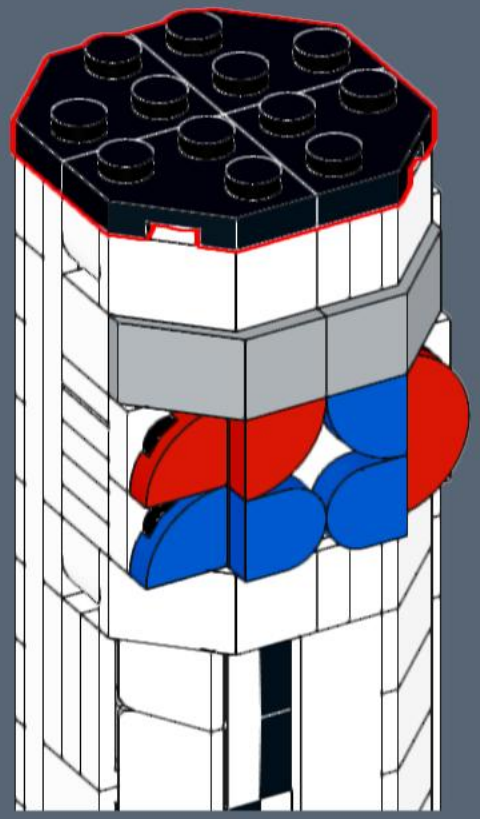

519

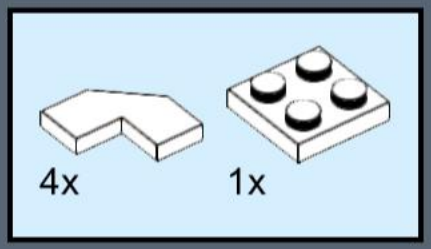

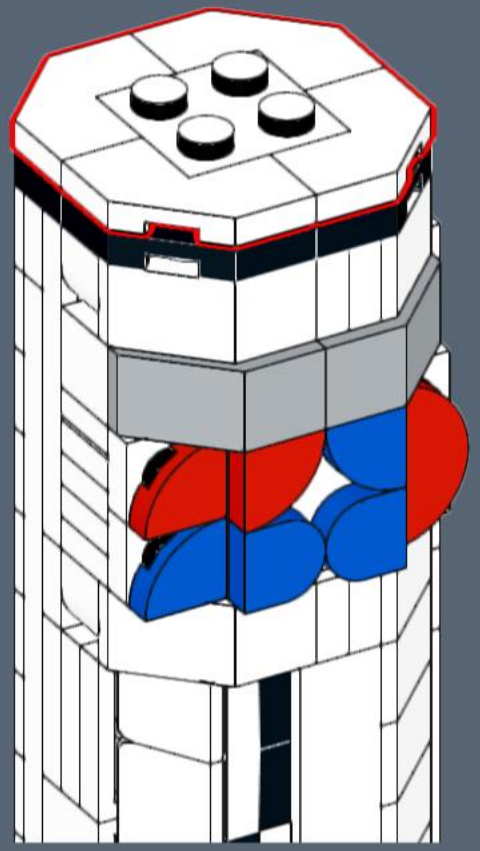

520

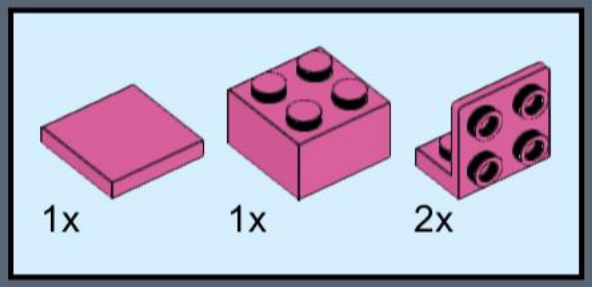

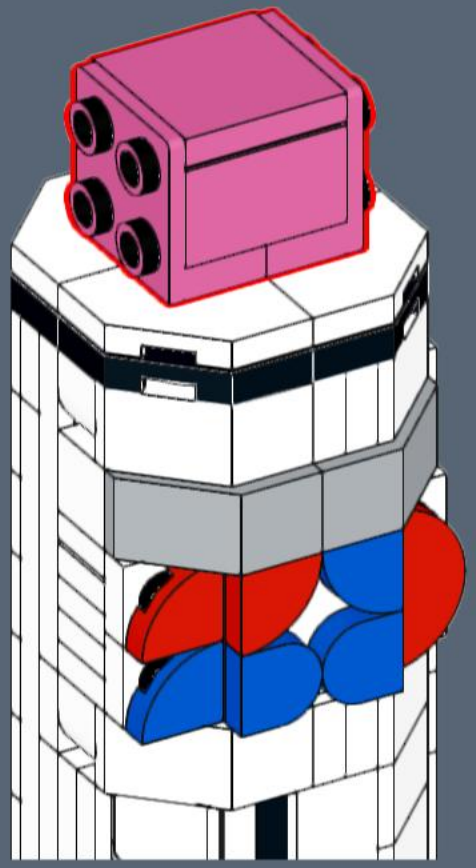

521

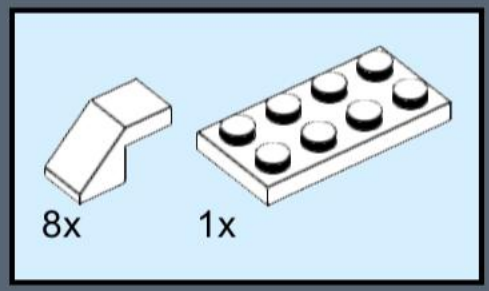

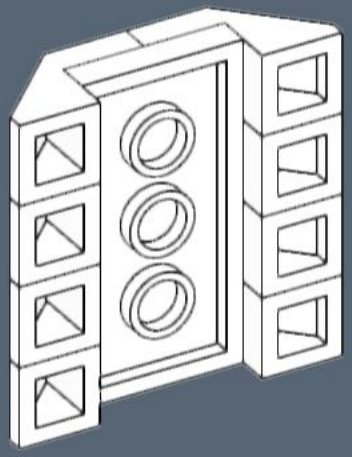

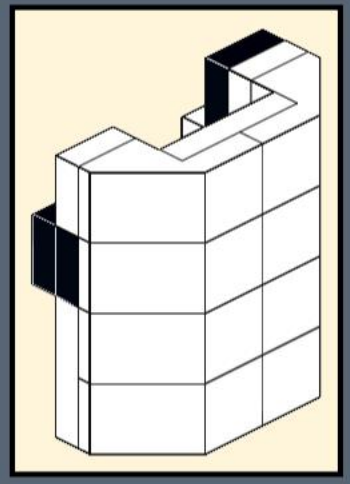

522

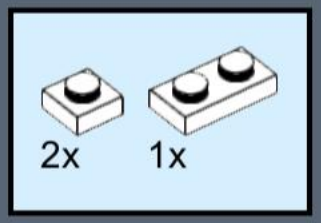

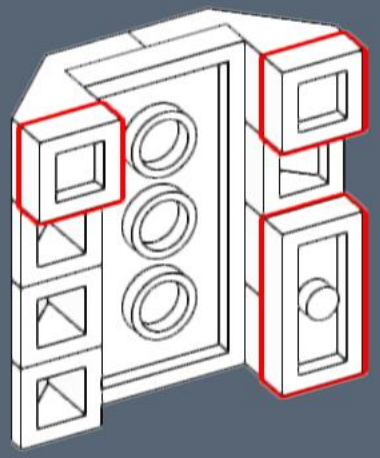

523

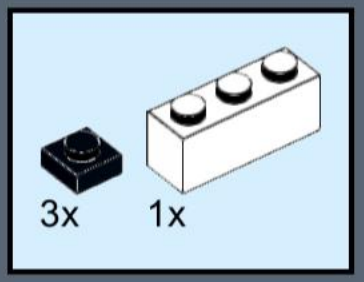

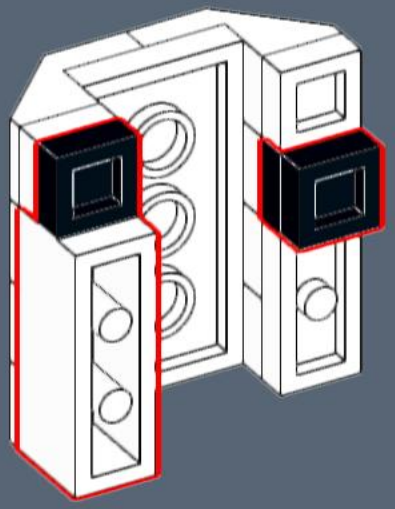

524

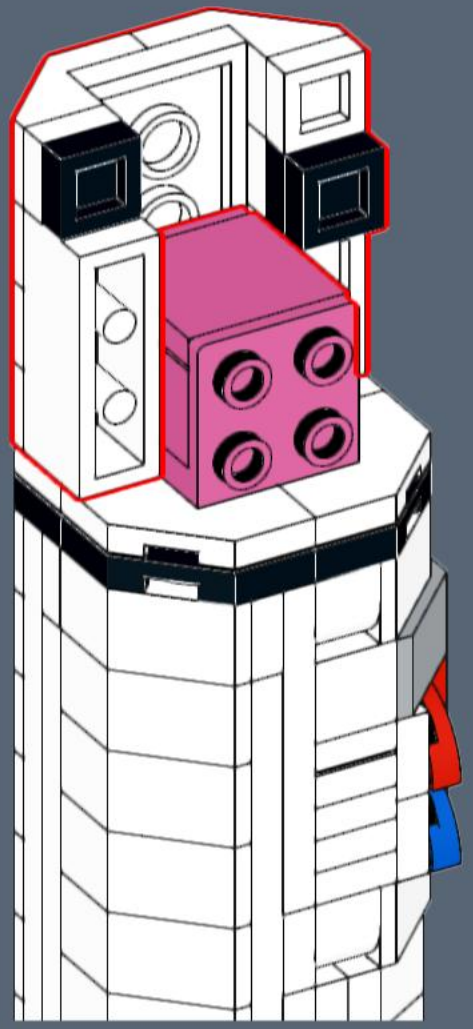

525

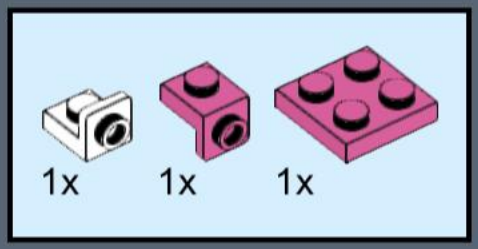

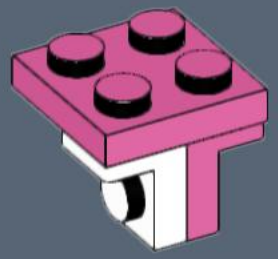

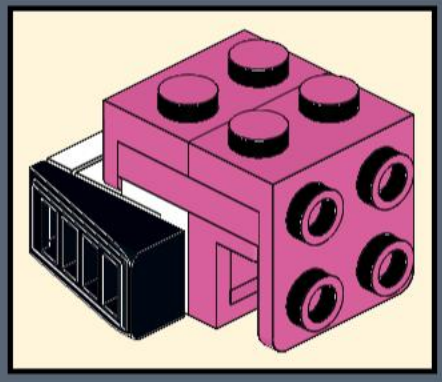

526

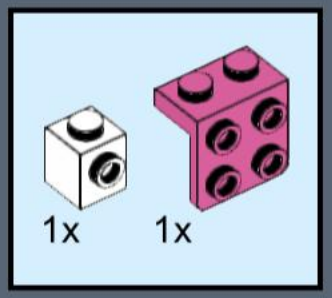

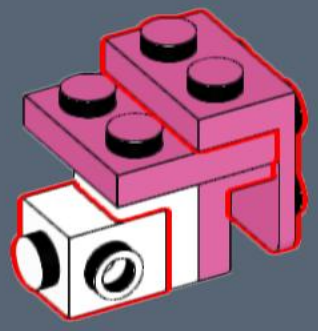

527

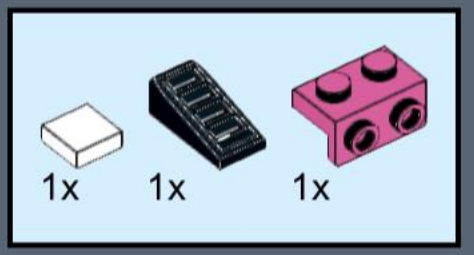

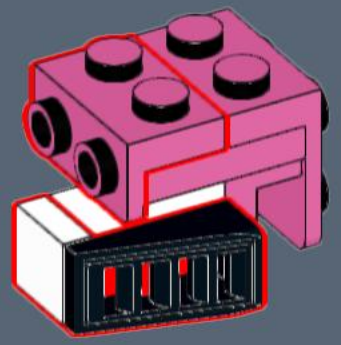

528

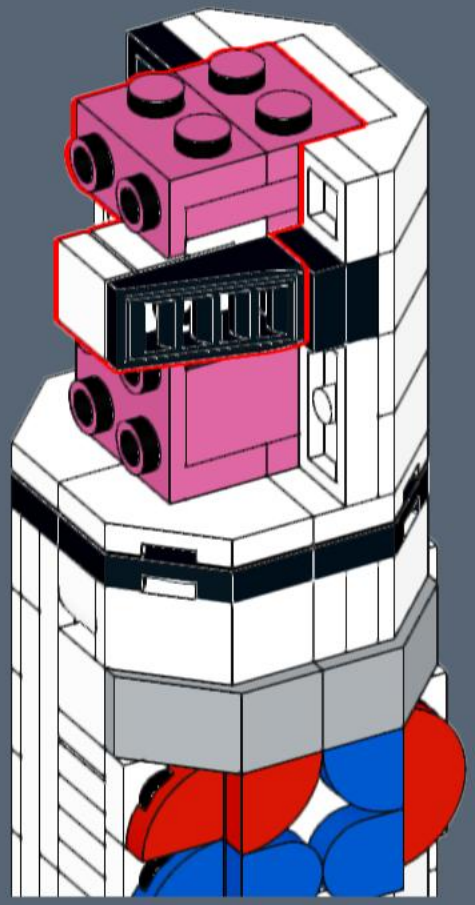

529

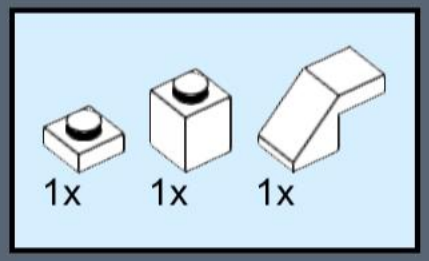

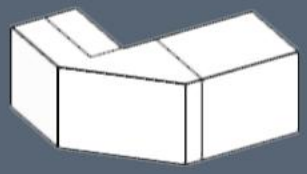

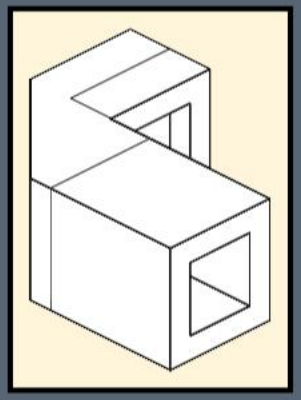

530

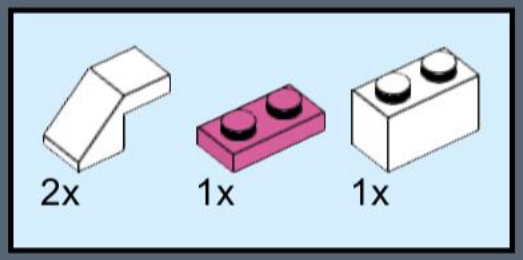

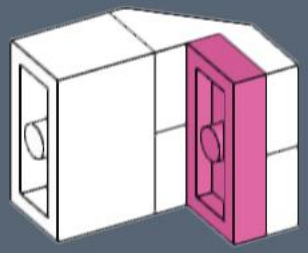

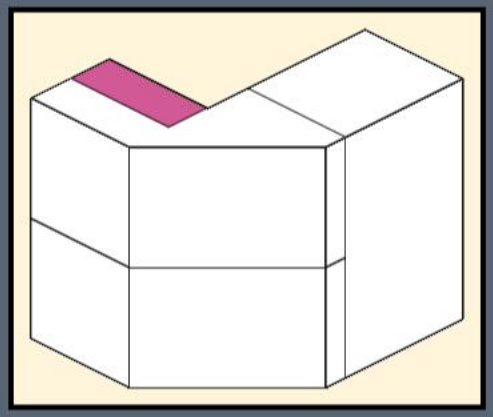

531

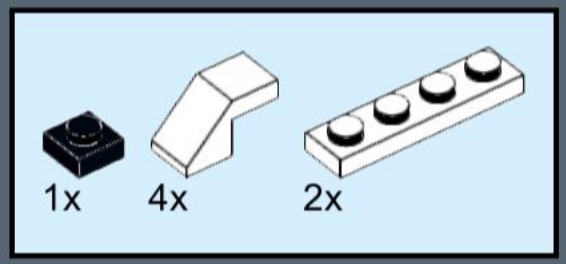

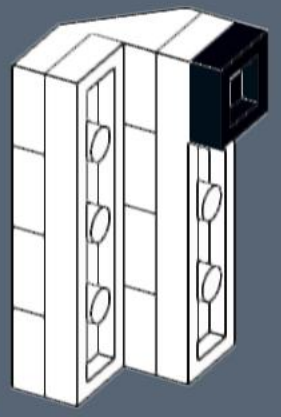

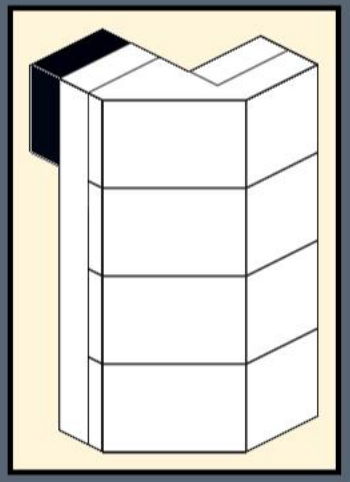

532

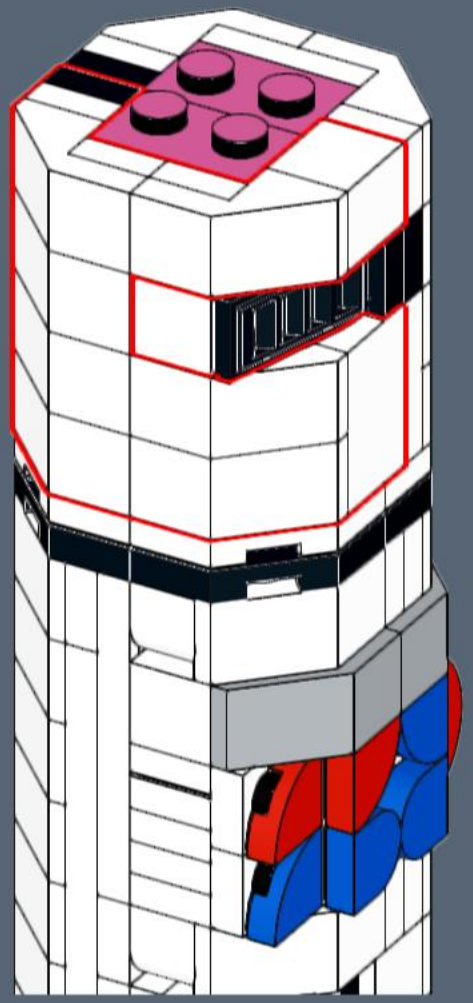

533



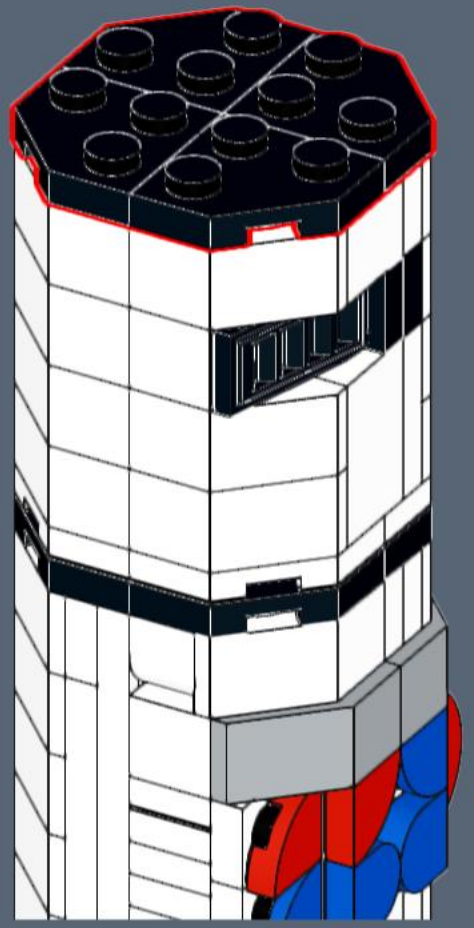

534

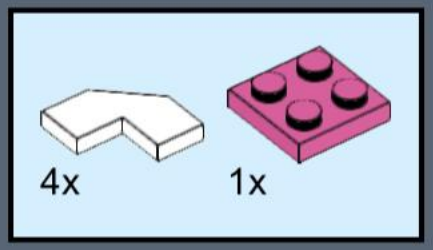

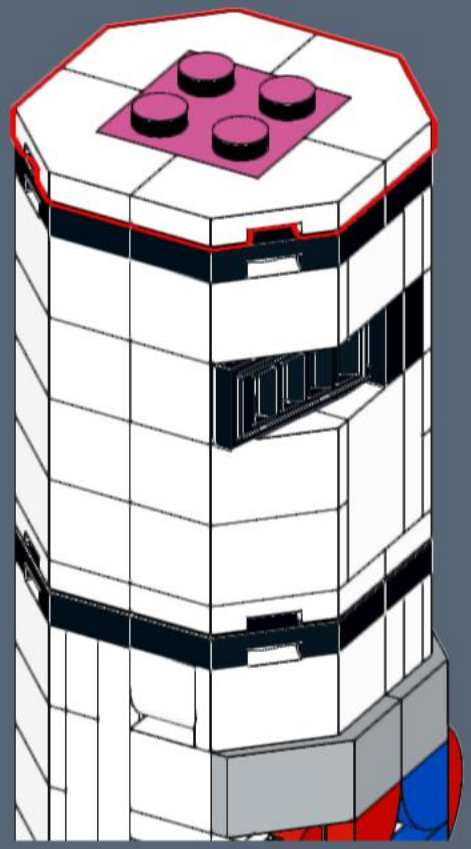

535

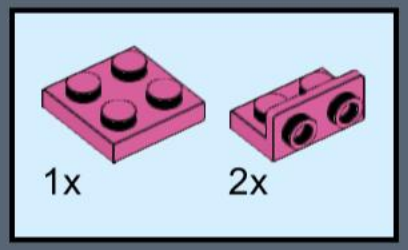

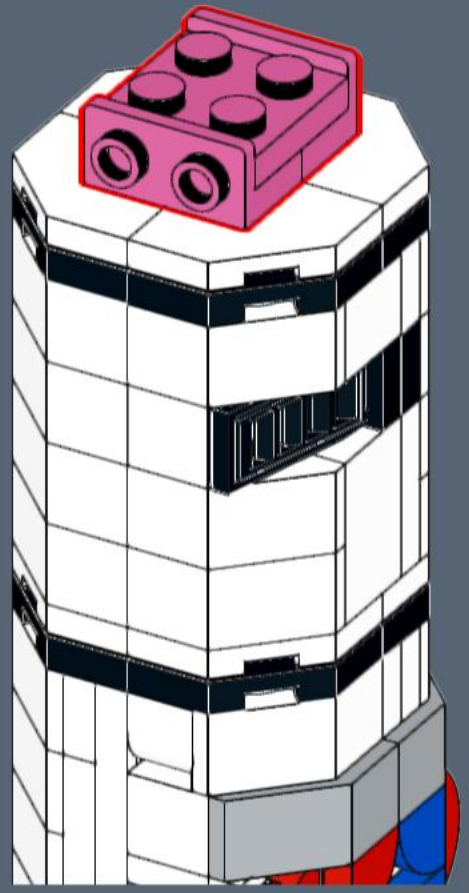

536

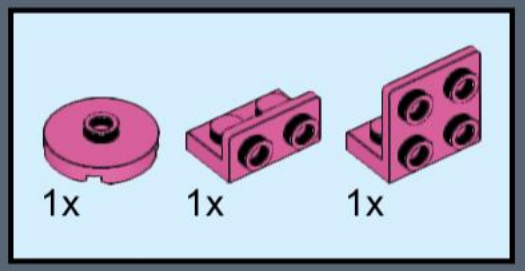

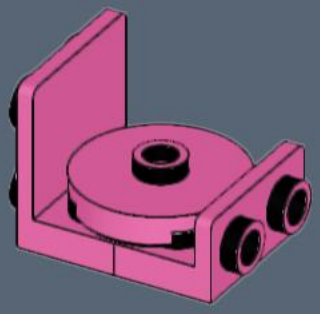

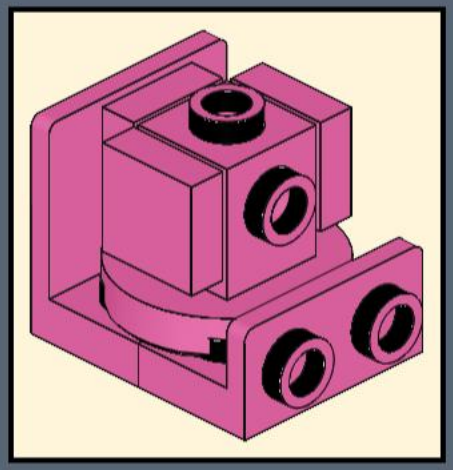

537

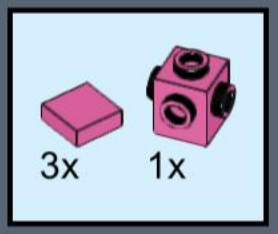

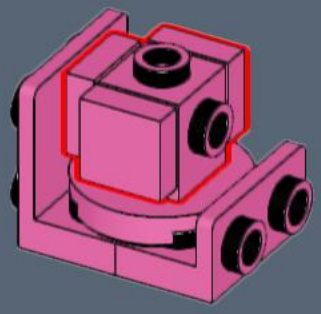

538

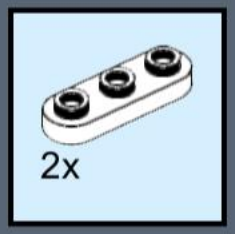

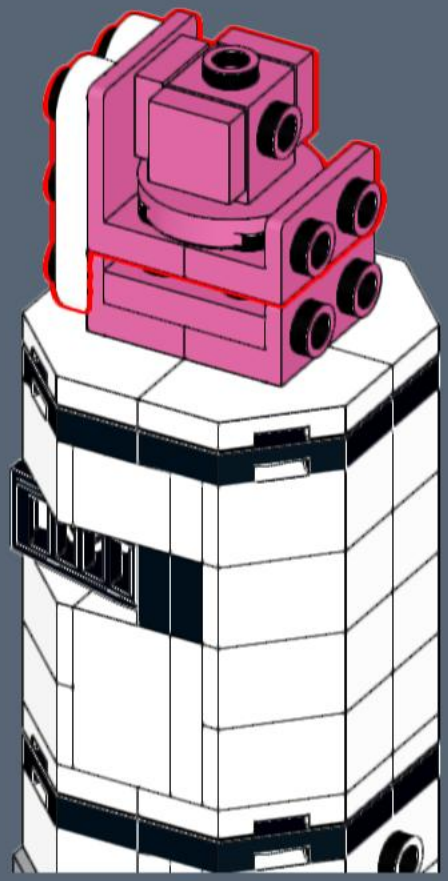

539

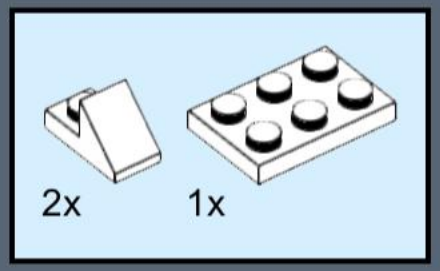

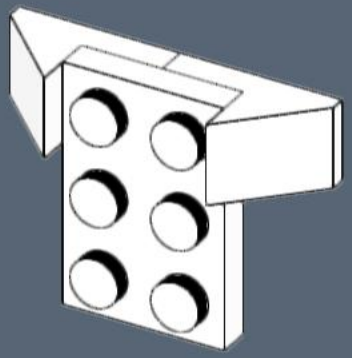

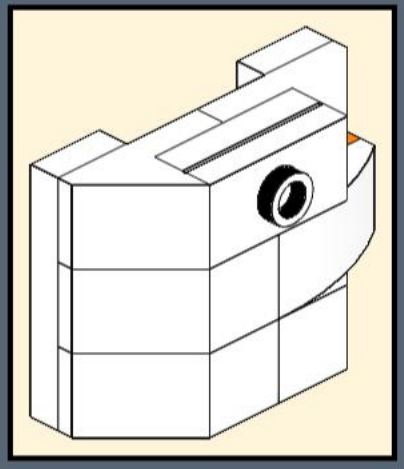

540

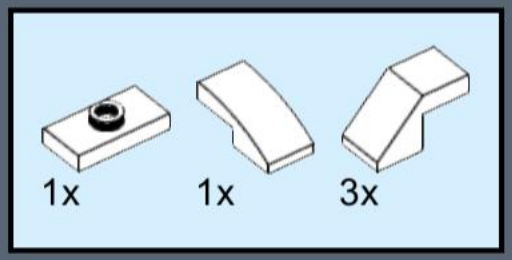

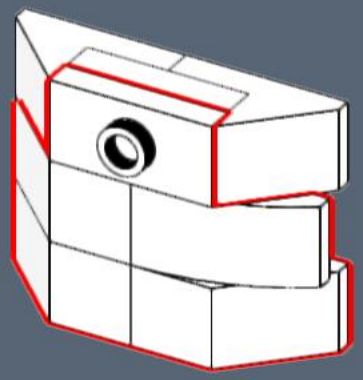

541

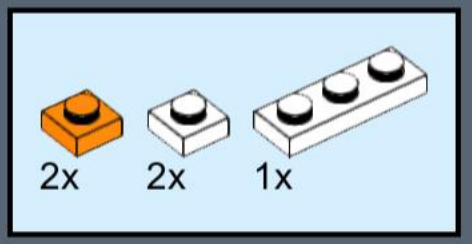

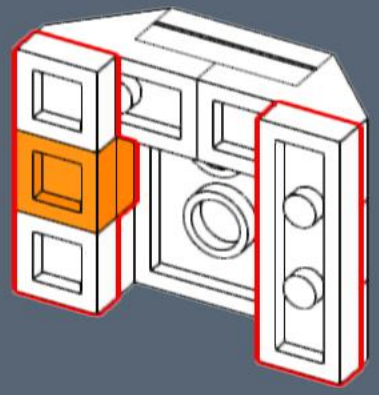

542

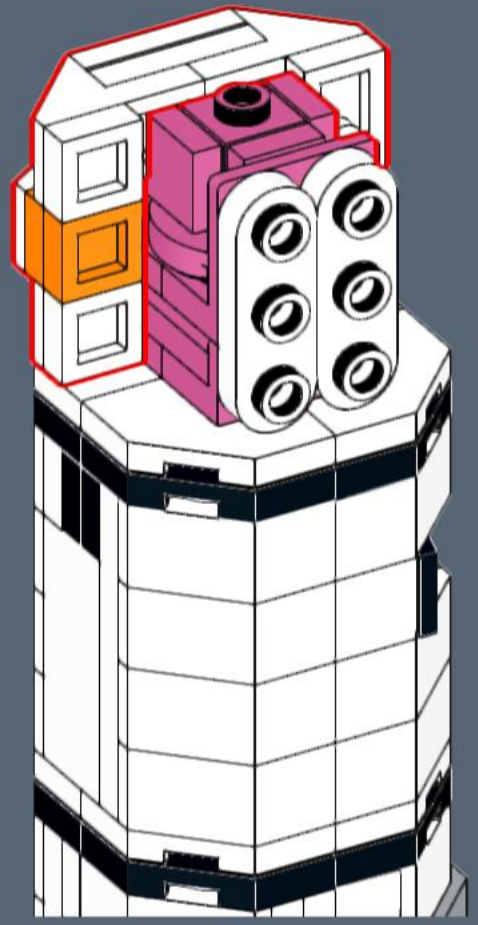

543

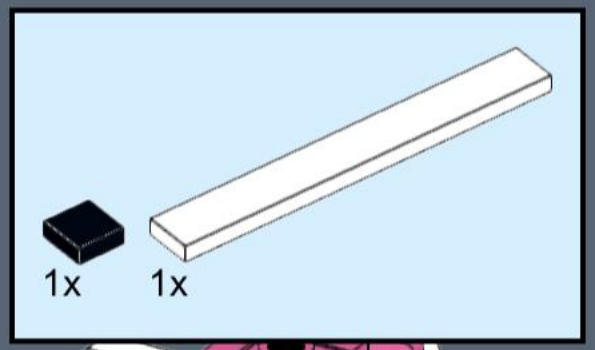

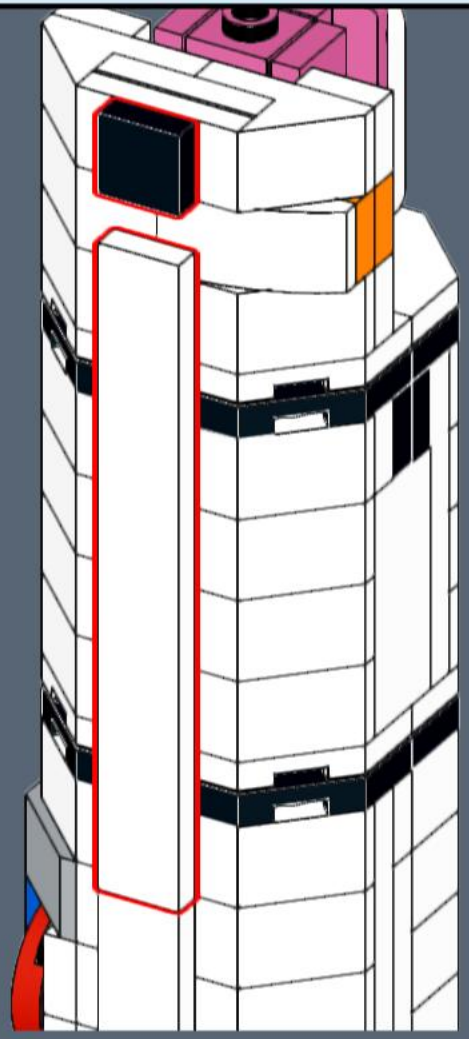

544

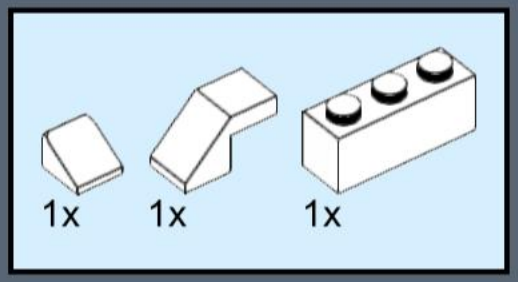

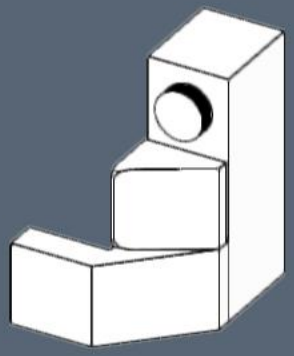

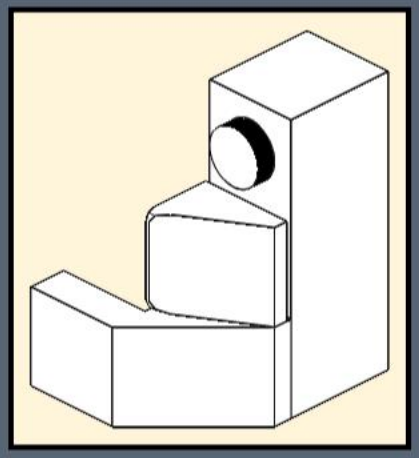

545

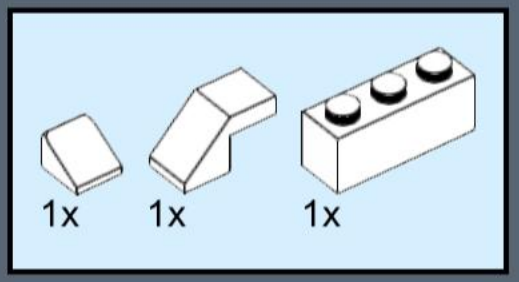

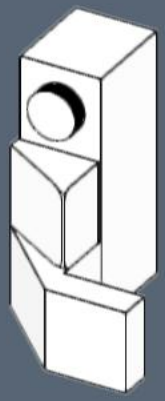

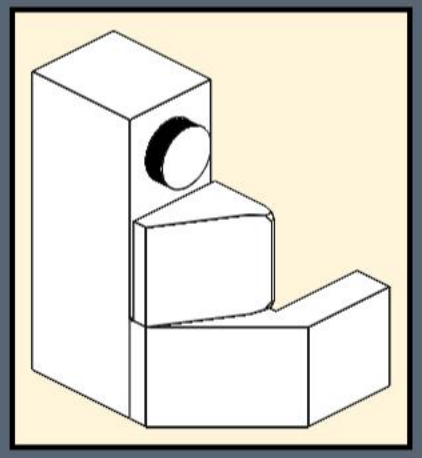

546

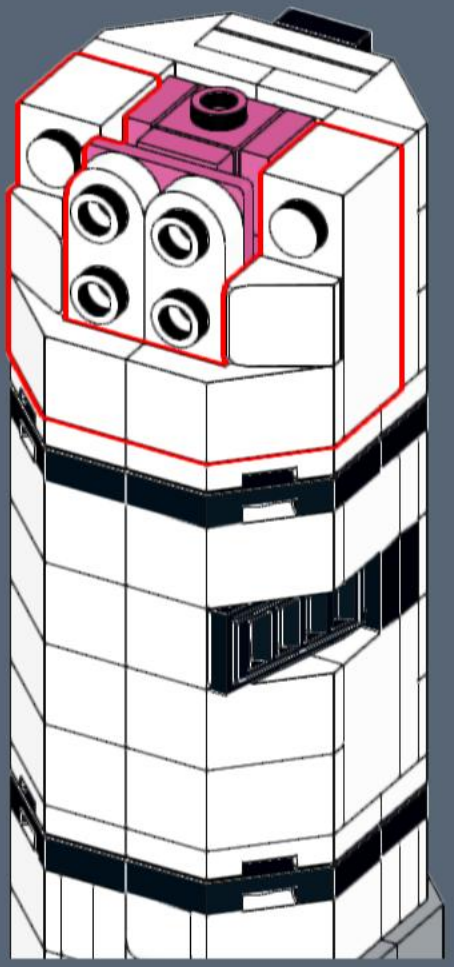

547

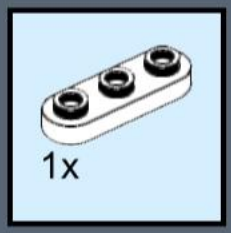

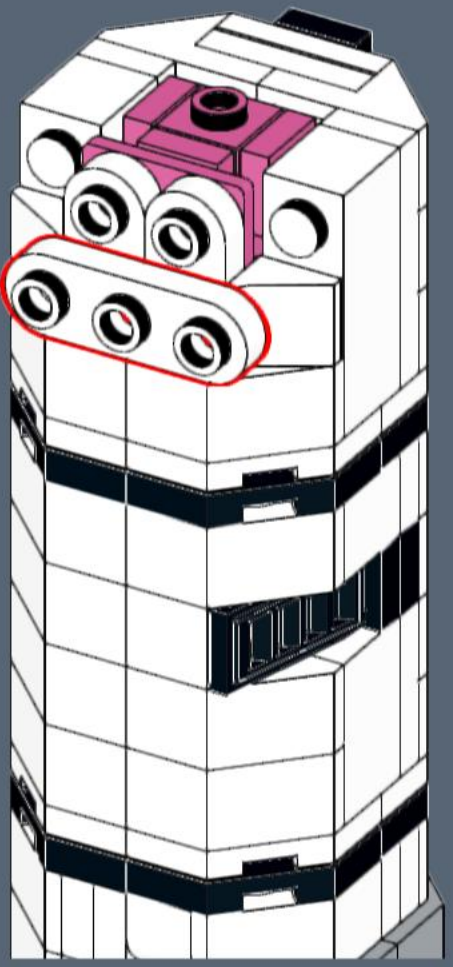

548

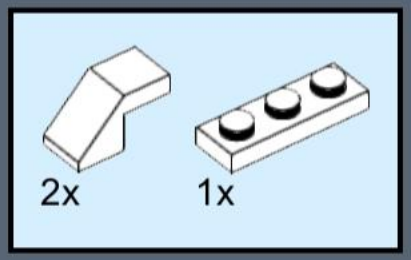

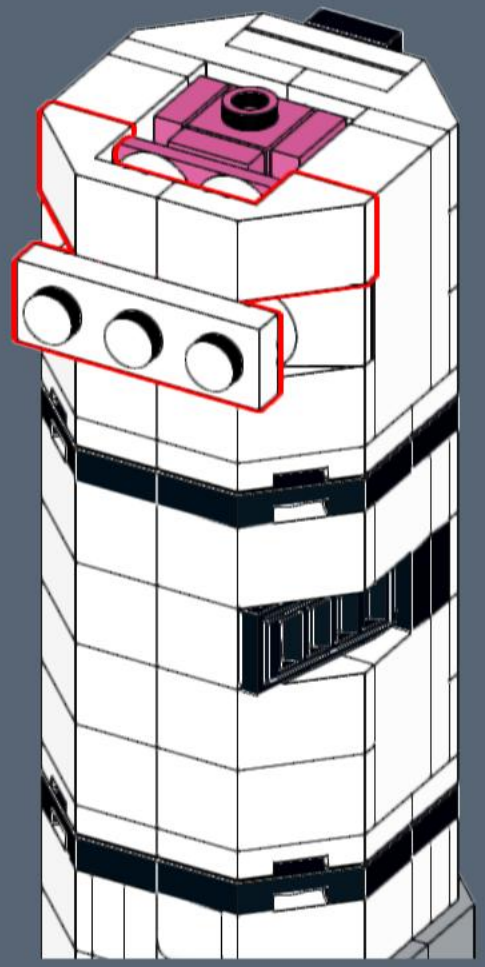

549

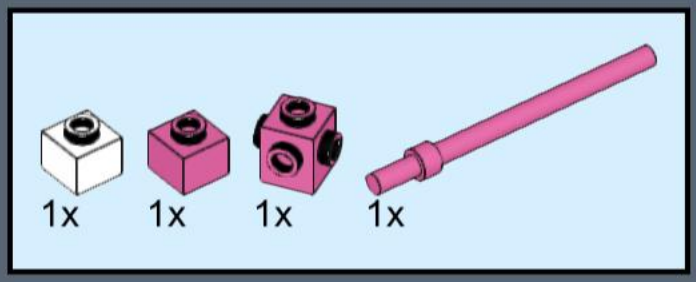

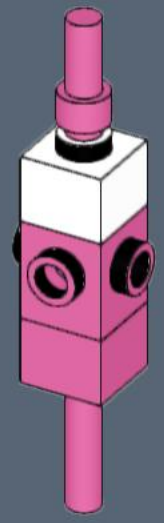



550



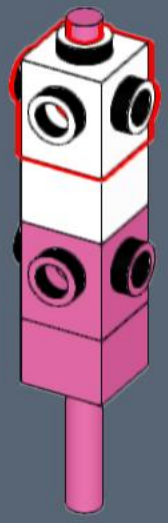

551

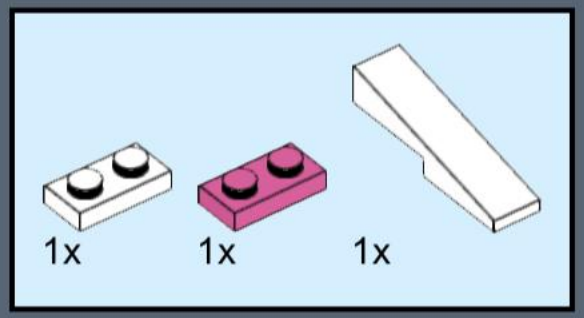

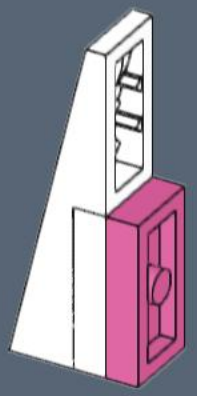

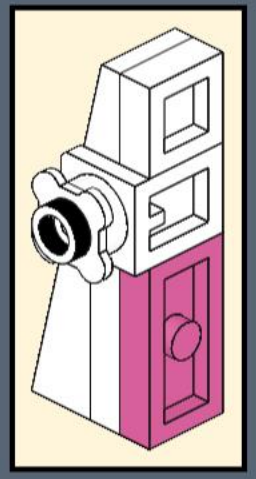

552

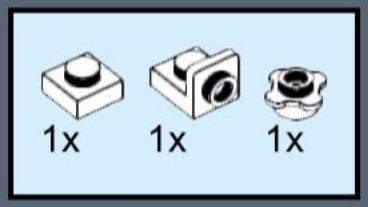

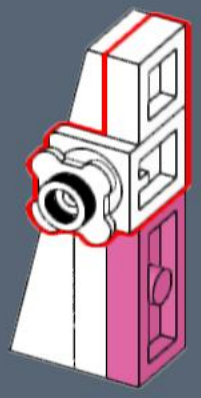

553

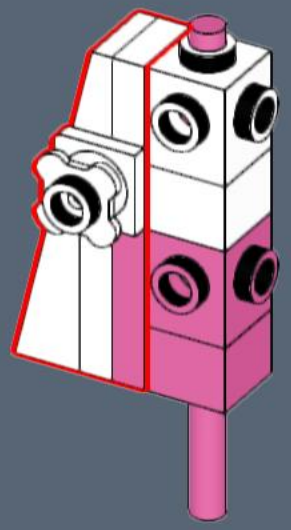

554

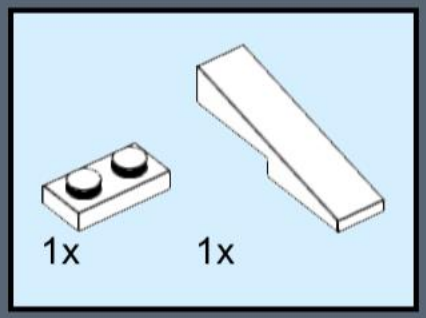

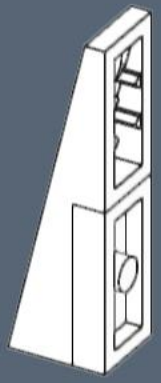

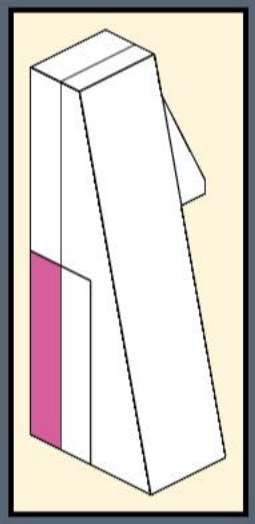

555

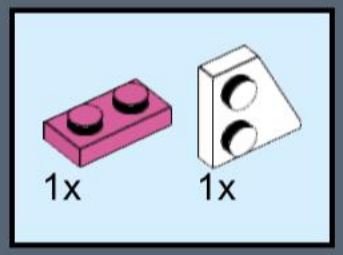

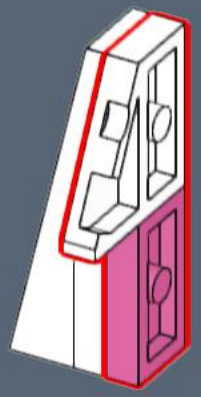

556

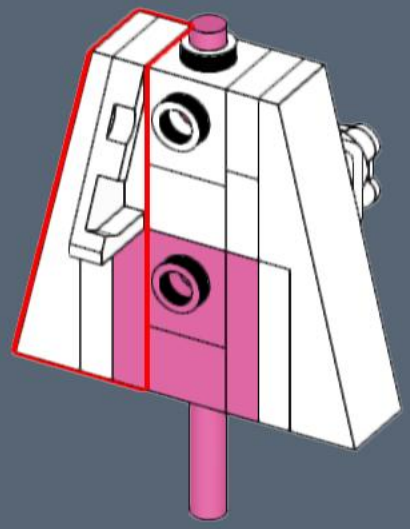

557

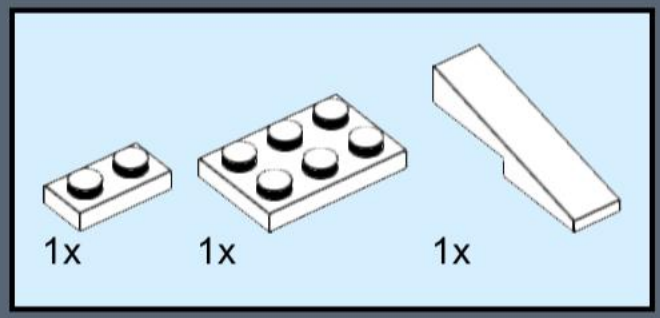

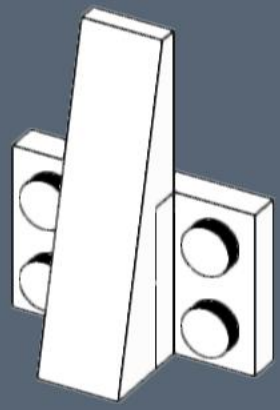

2x

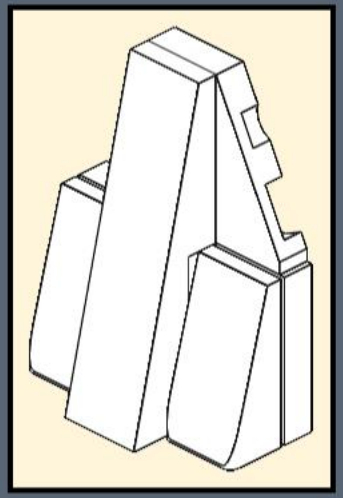

558

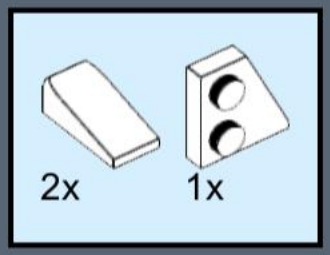

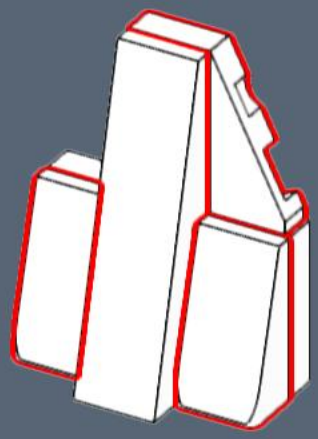

559

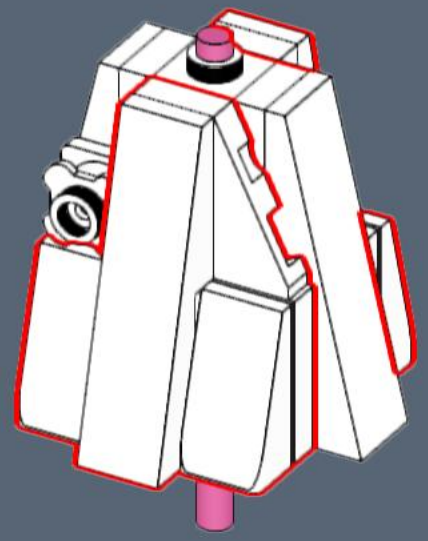

560

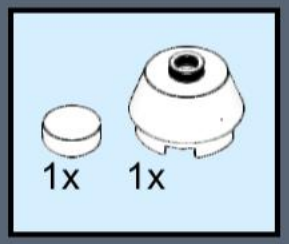

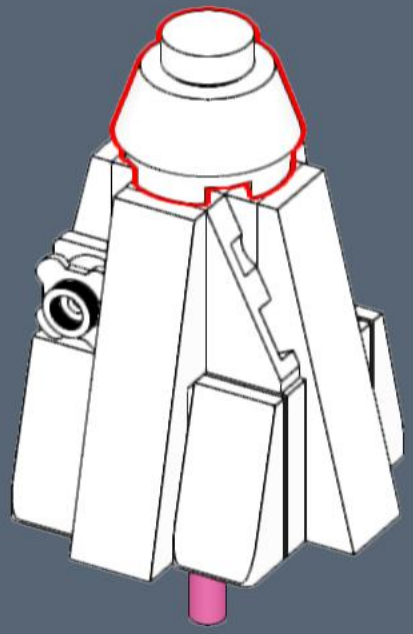

561

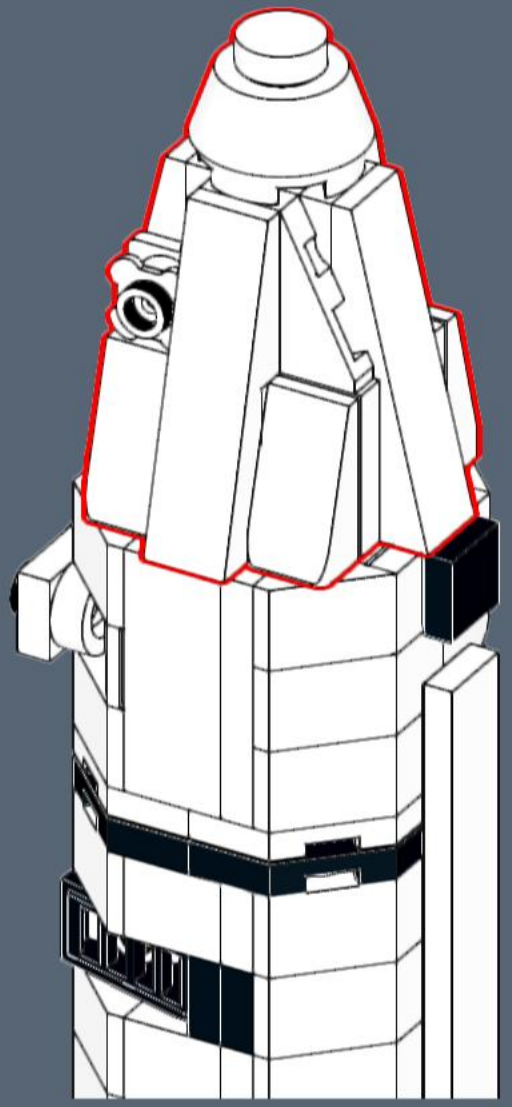

562

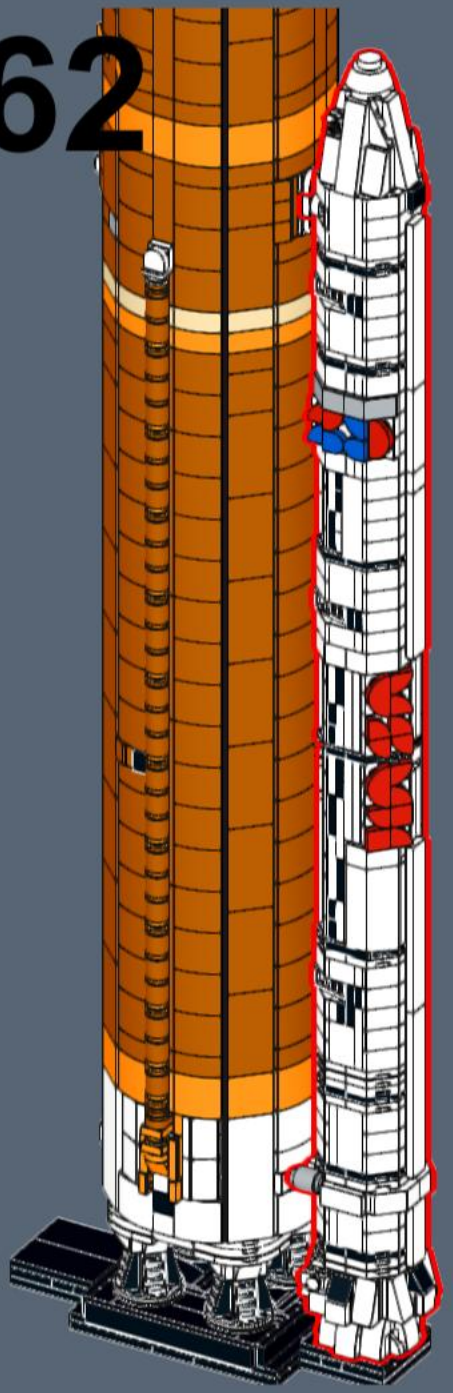

563

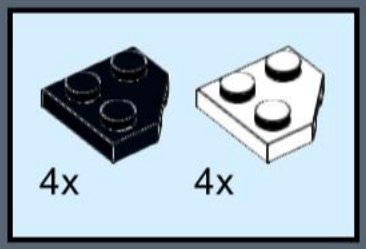

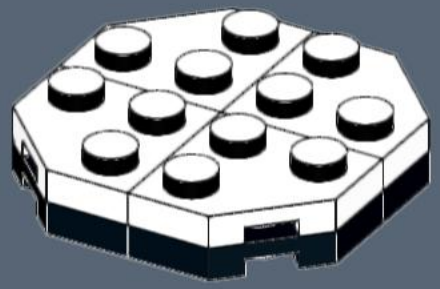

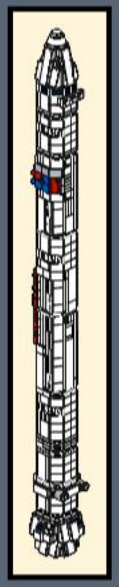

564

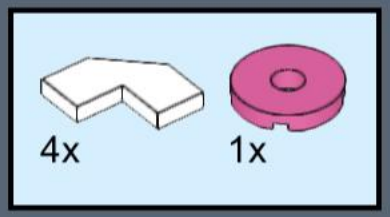

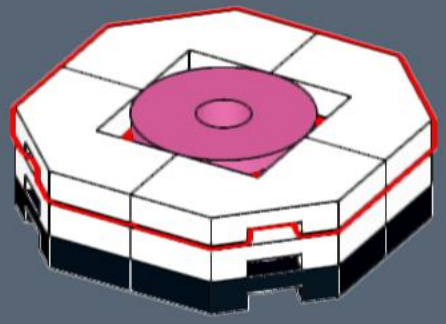

565

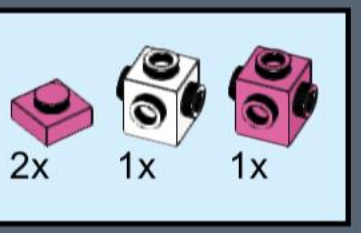

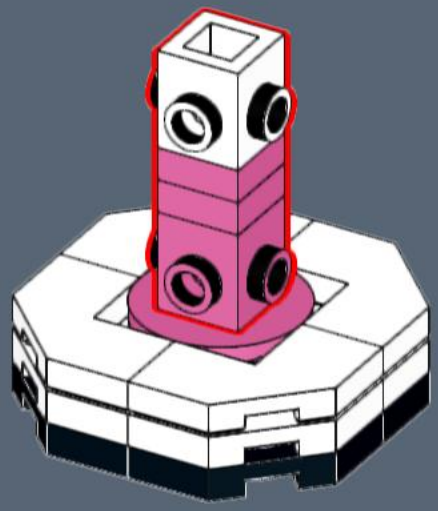

566

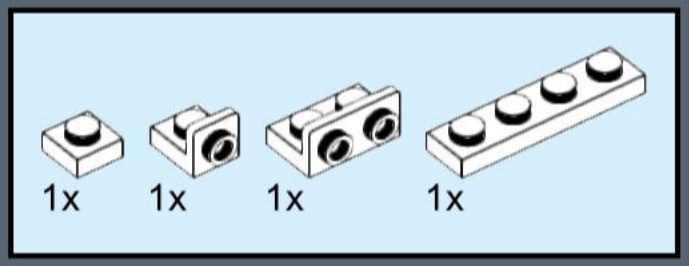

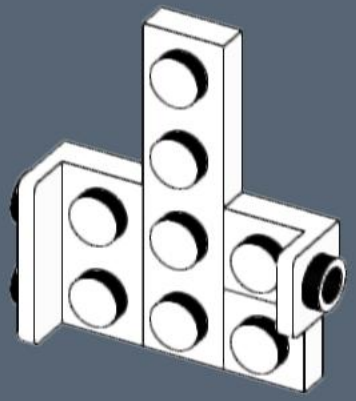

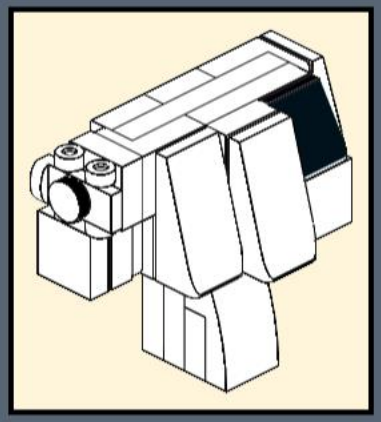

567

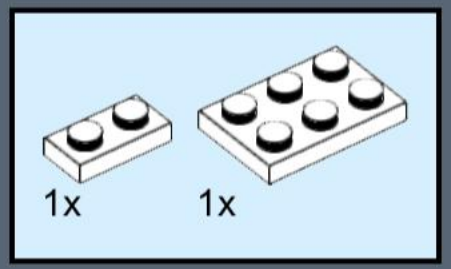

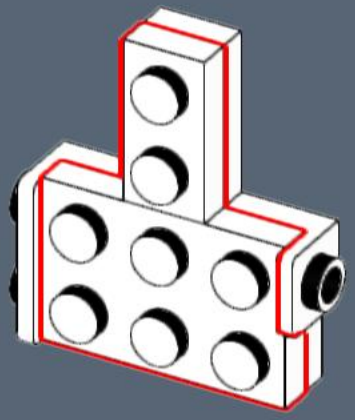

568

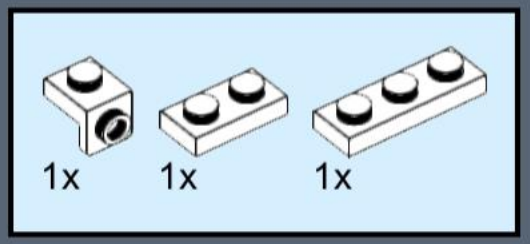

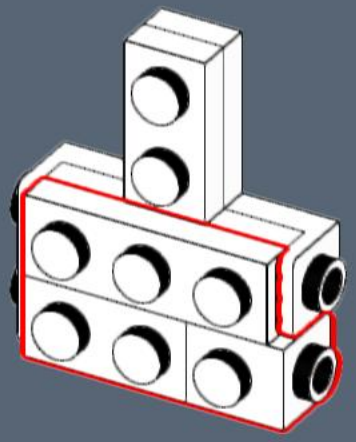

569

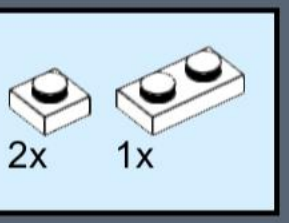

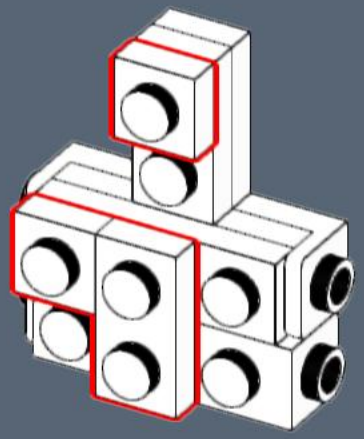

570

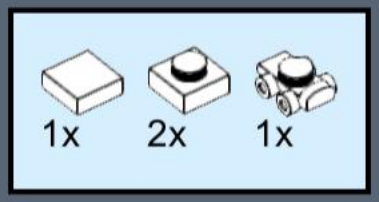

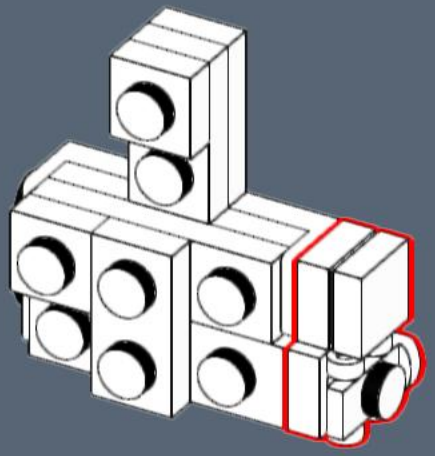

571

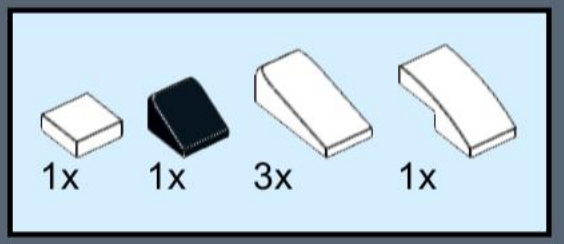

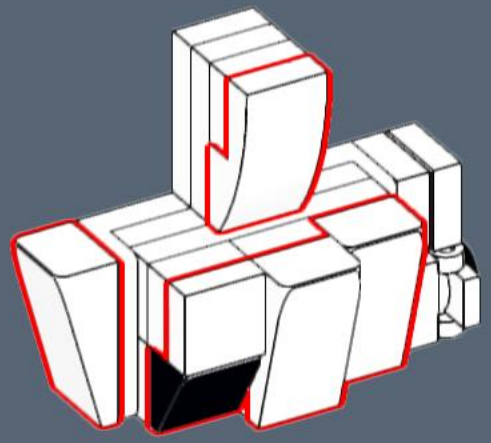

572

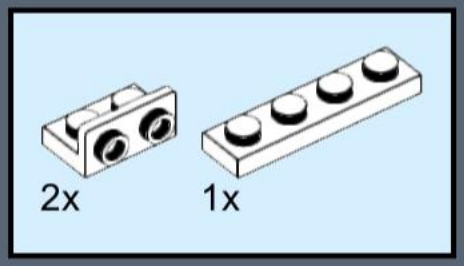

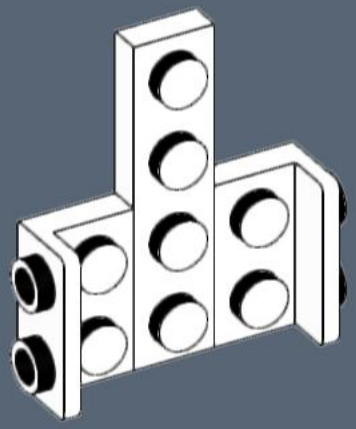

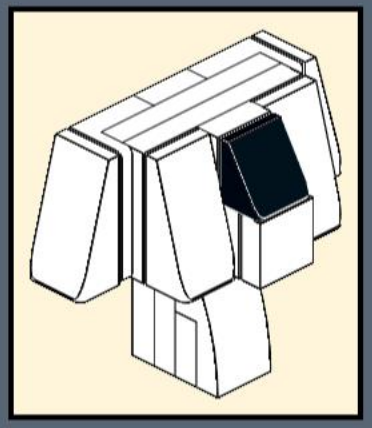

573

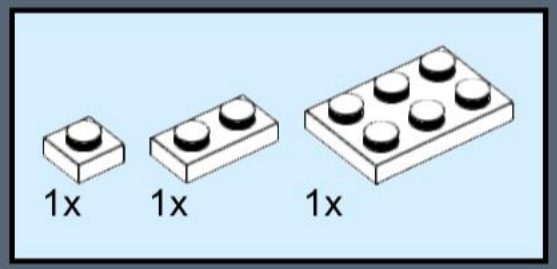

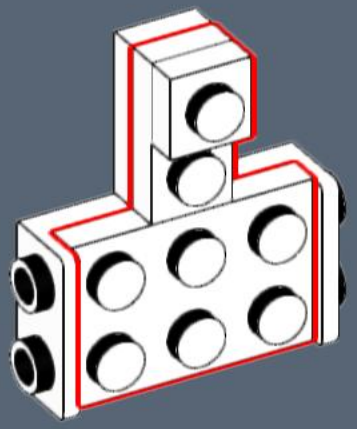

574

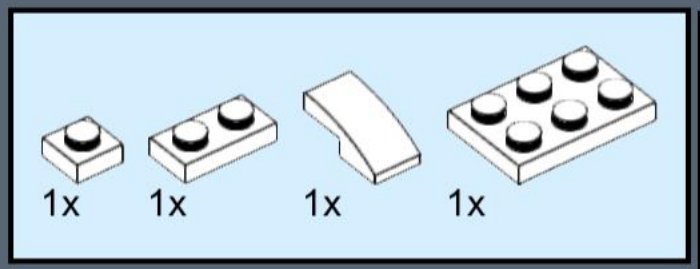

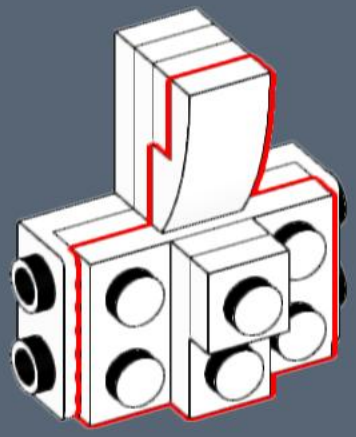

575

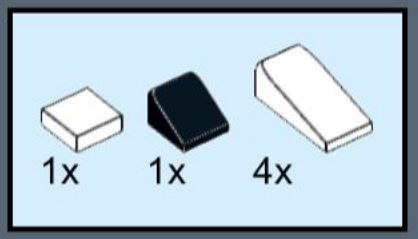

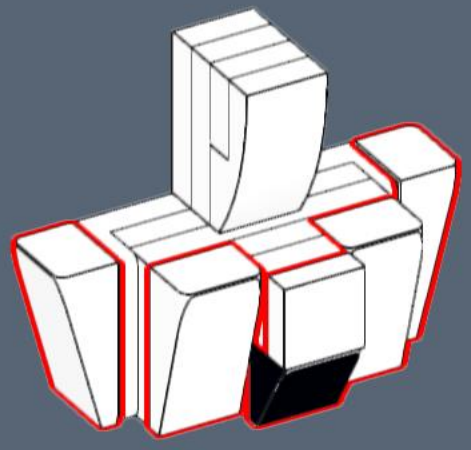

576

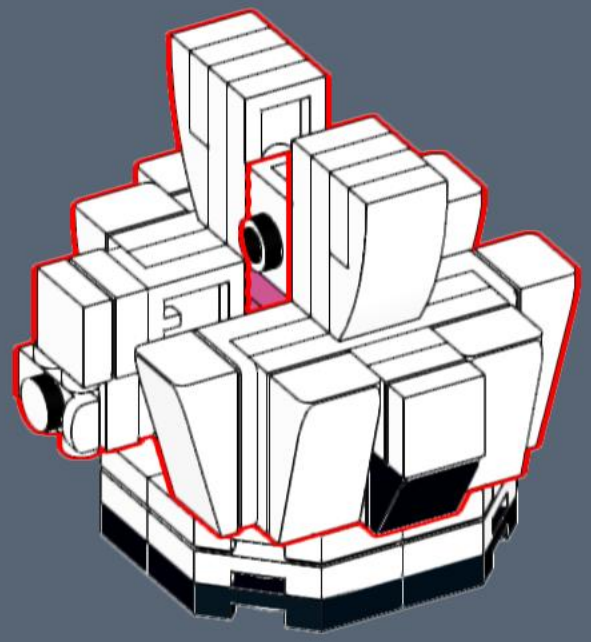

577

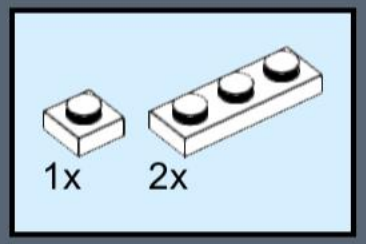

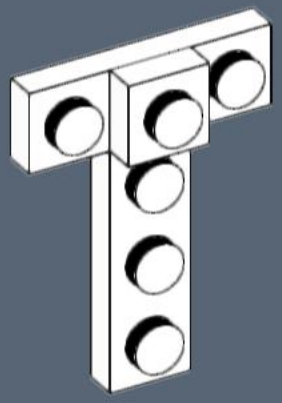

2x

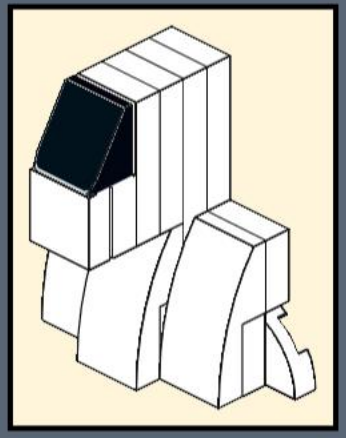

578

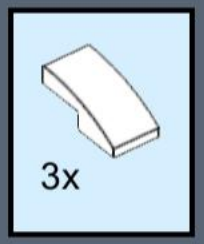

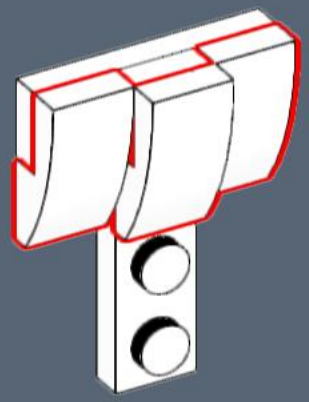

579

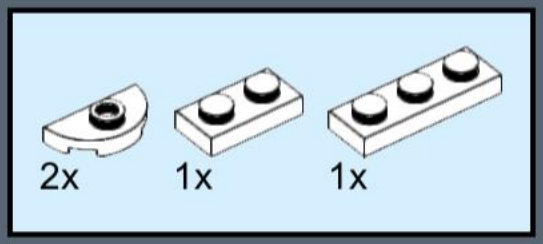

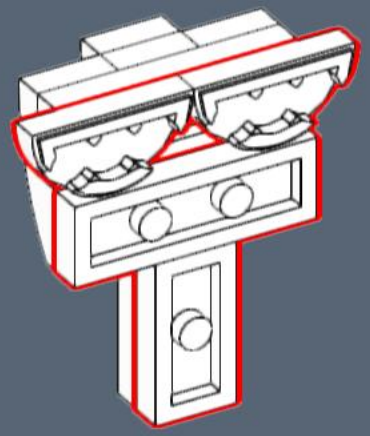

580

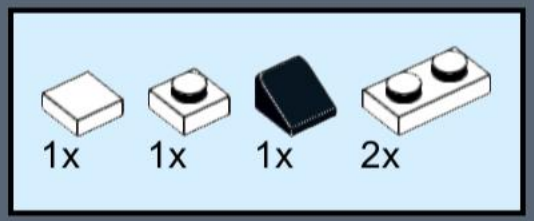

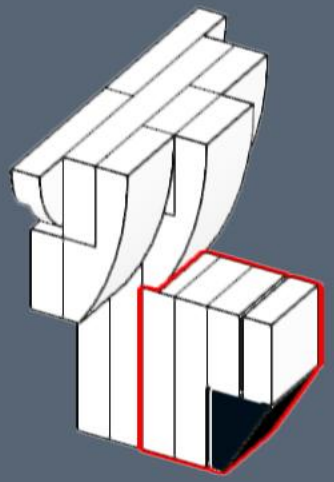

581

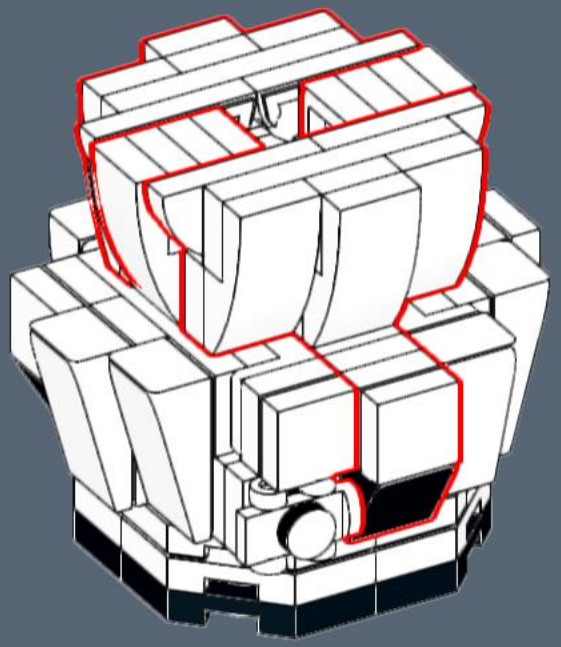

582

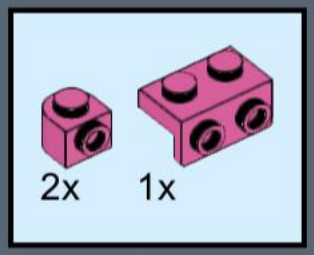

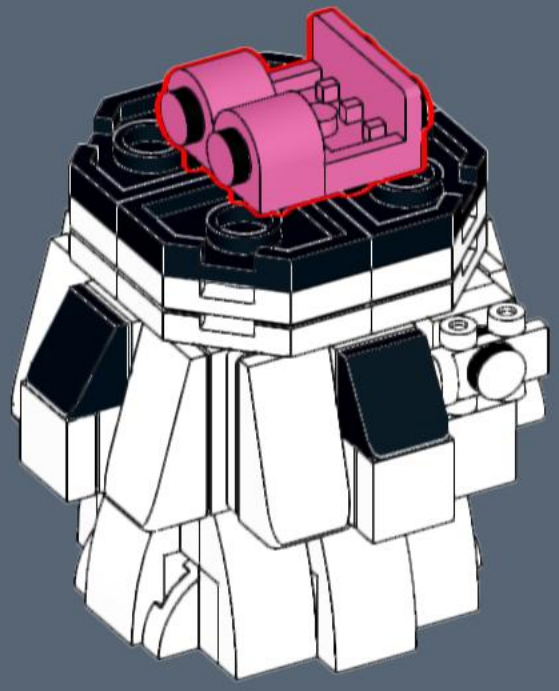

583

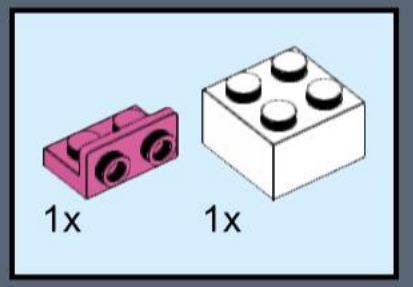

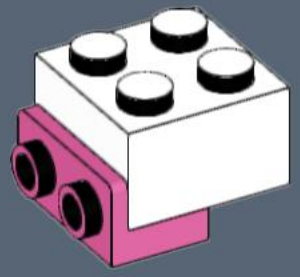

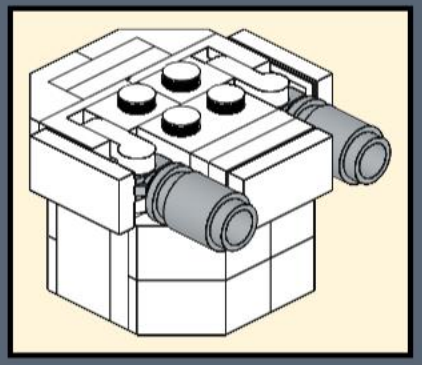

584

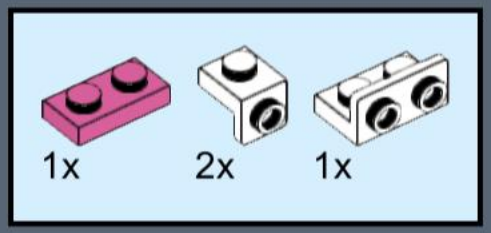

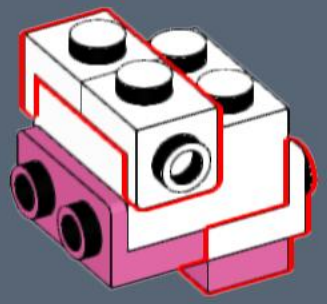

585

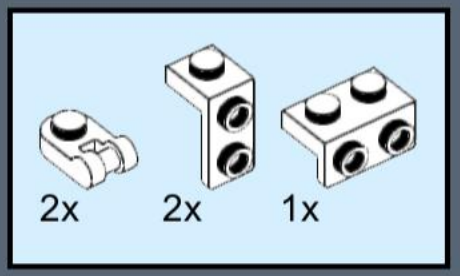

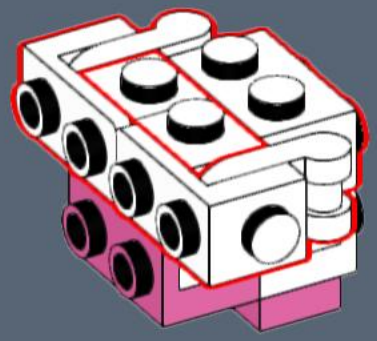

586

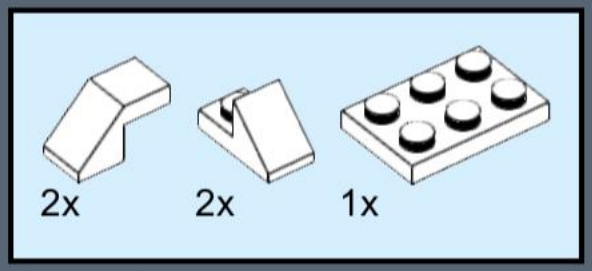

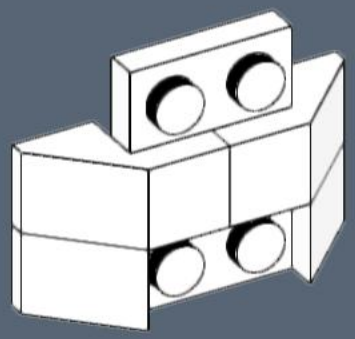

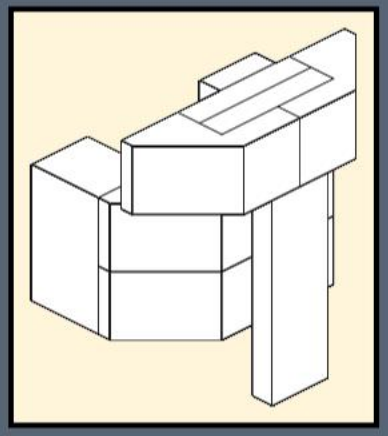

587

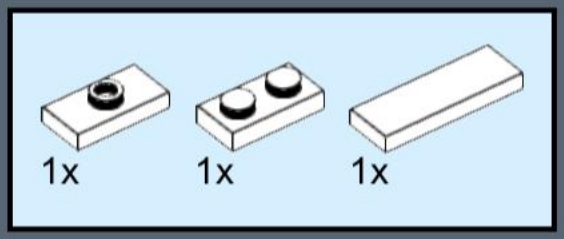

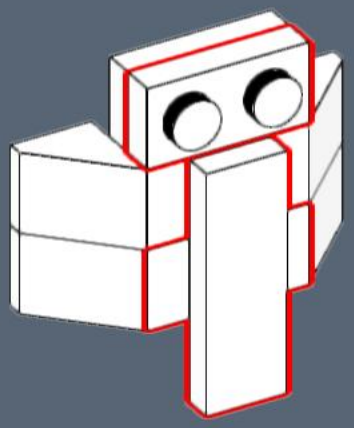

588

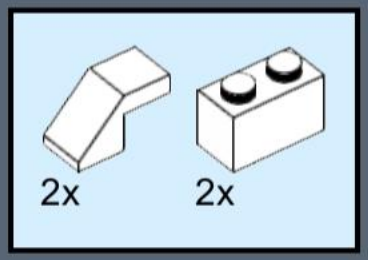

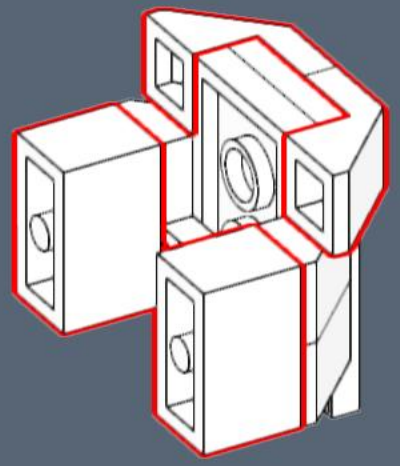

589

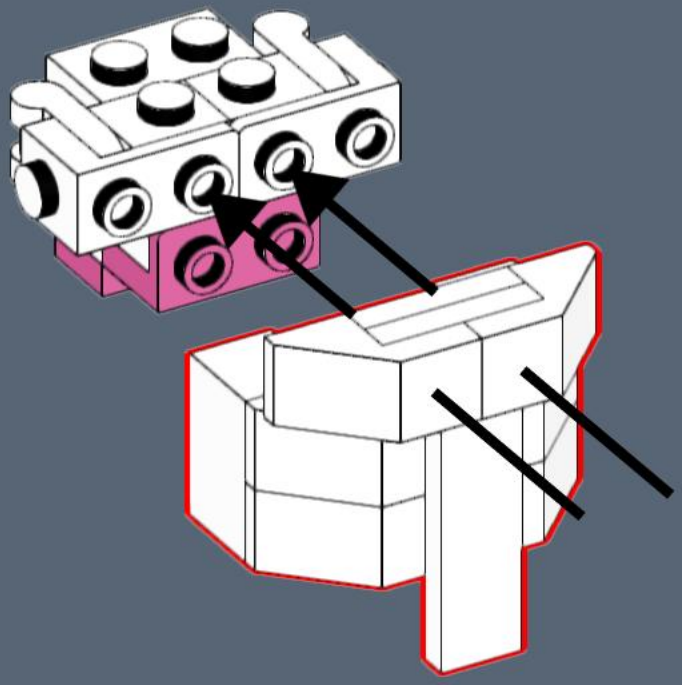

590

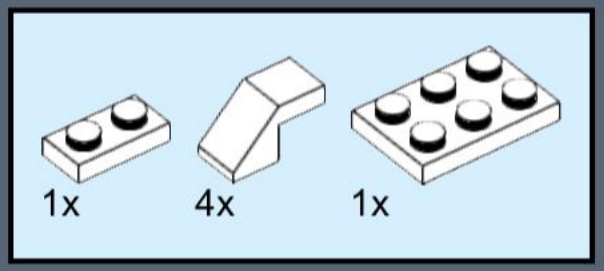

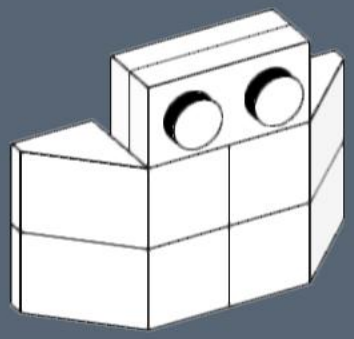

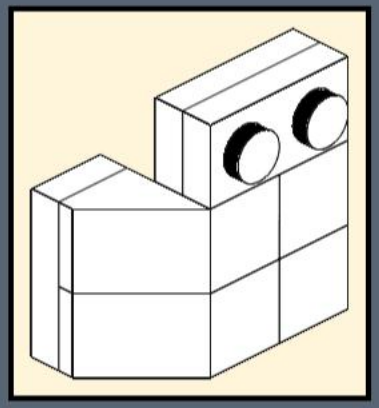

591

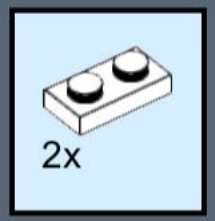

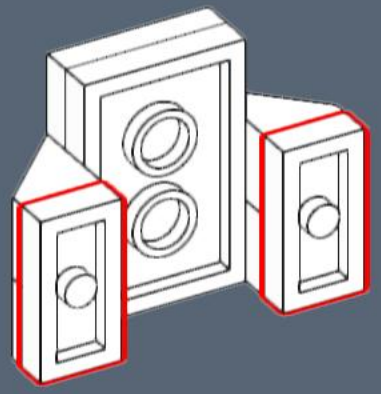

592

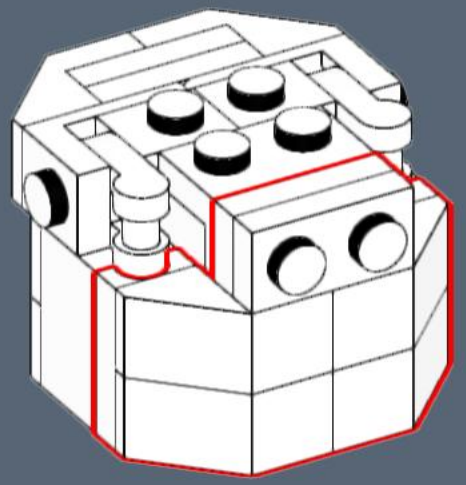

593

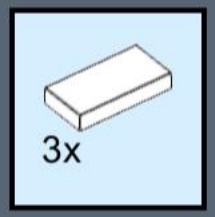

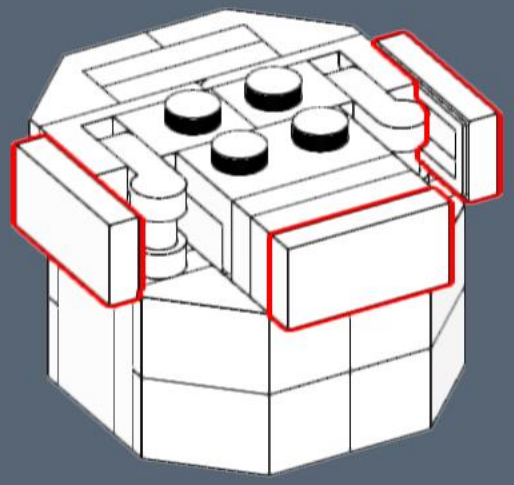

594

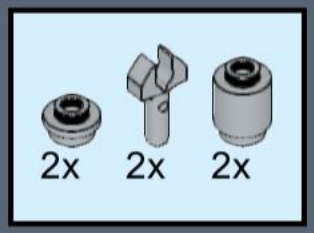

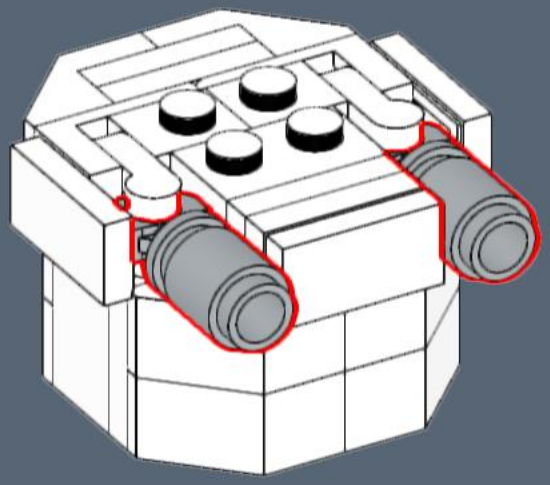

595

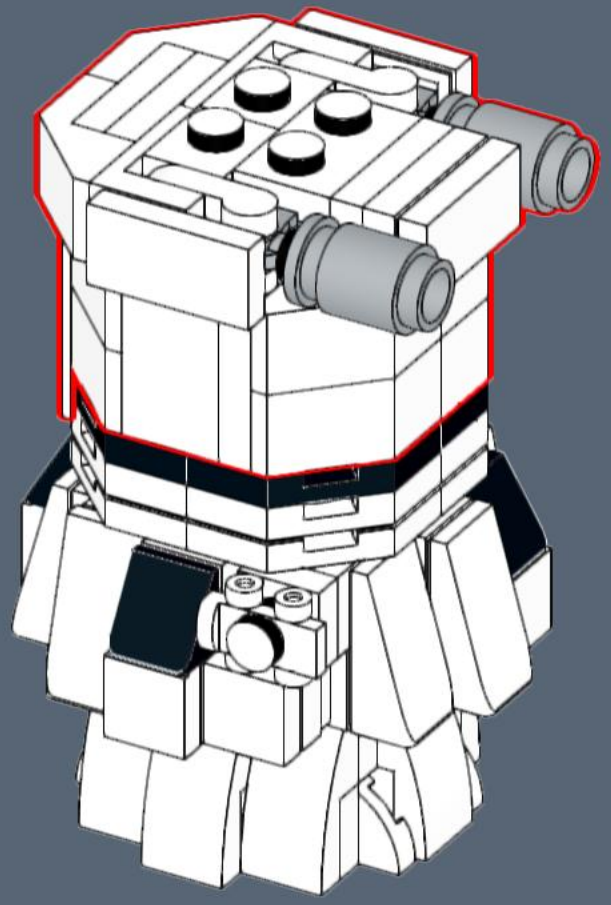

596

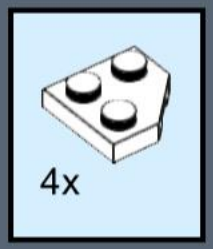

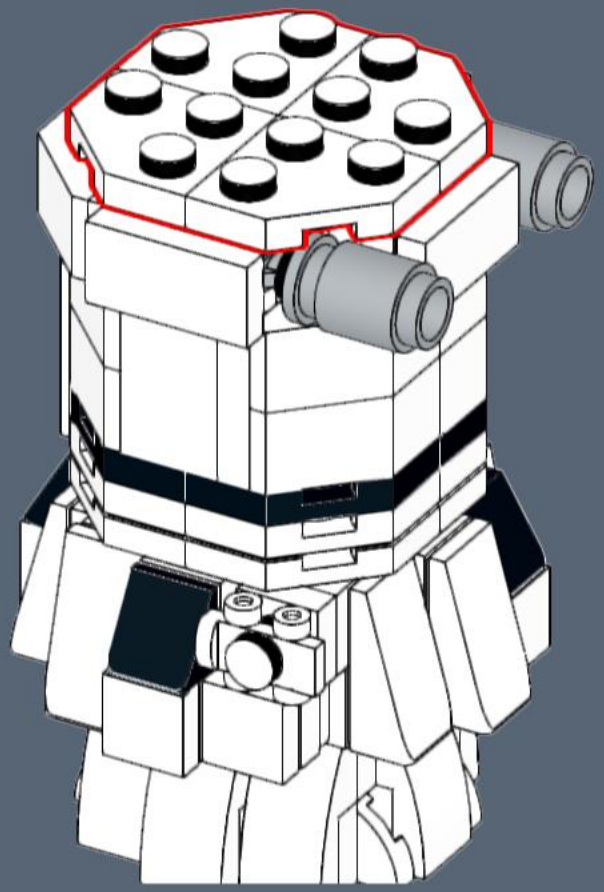

597

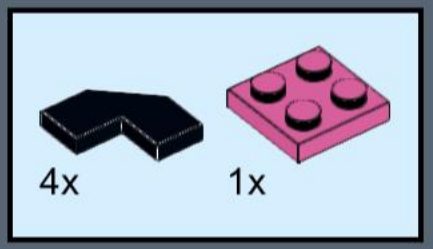

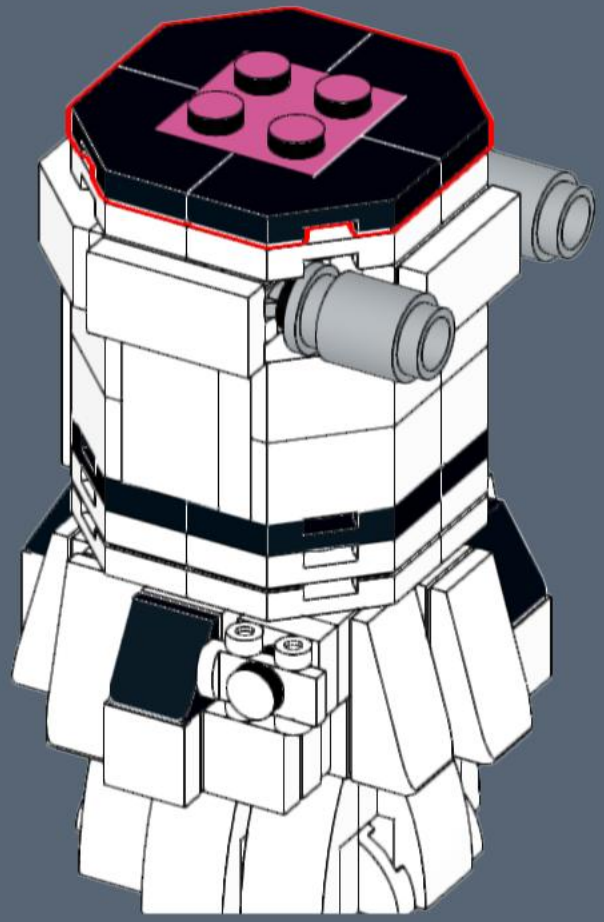

598

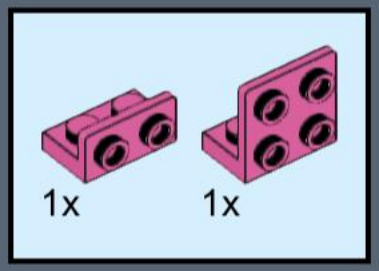

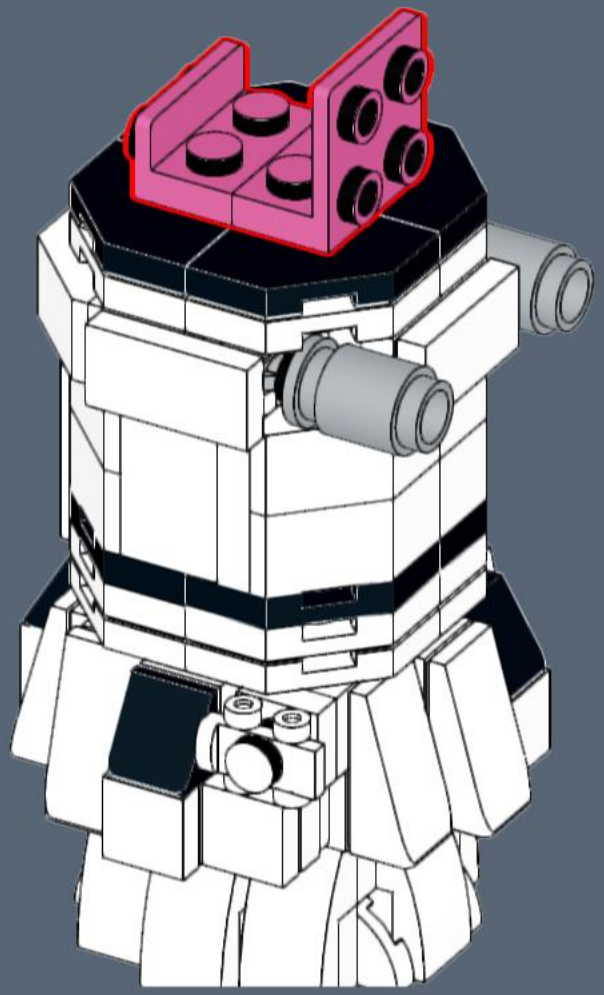

599

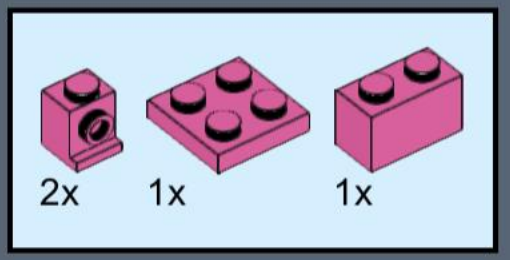

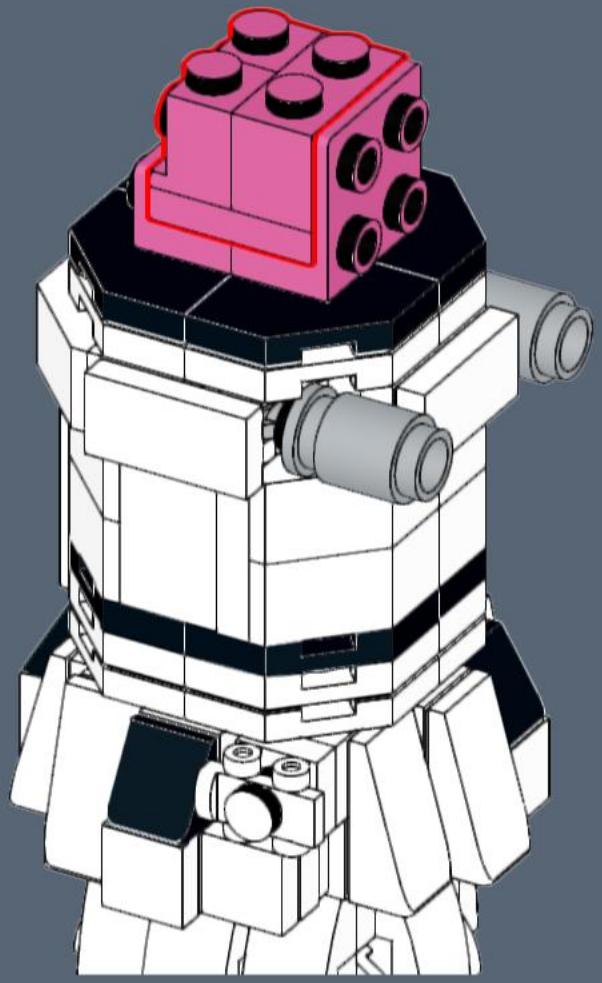

600

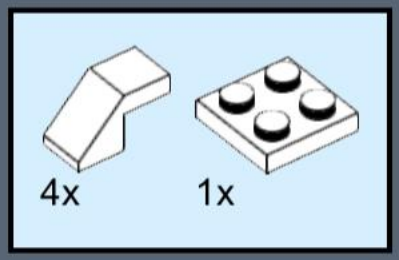

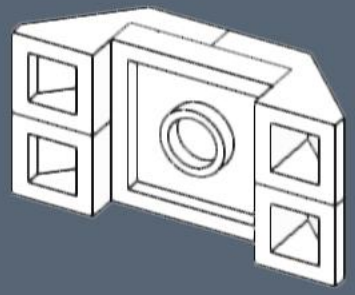

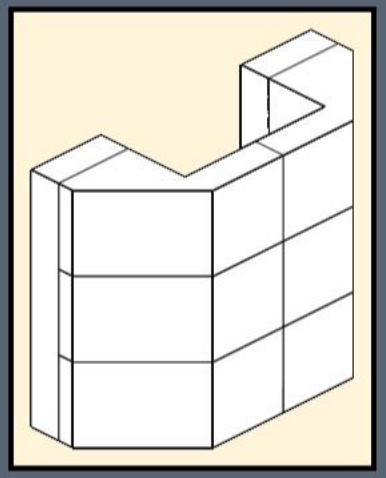

601

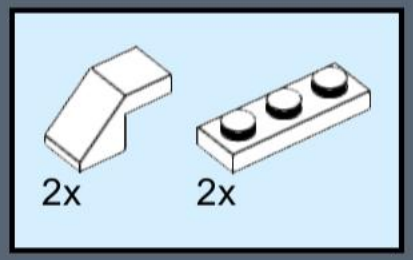

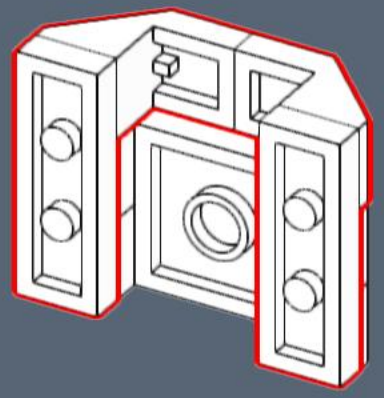

602

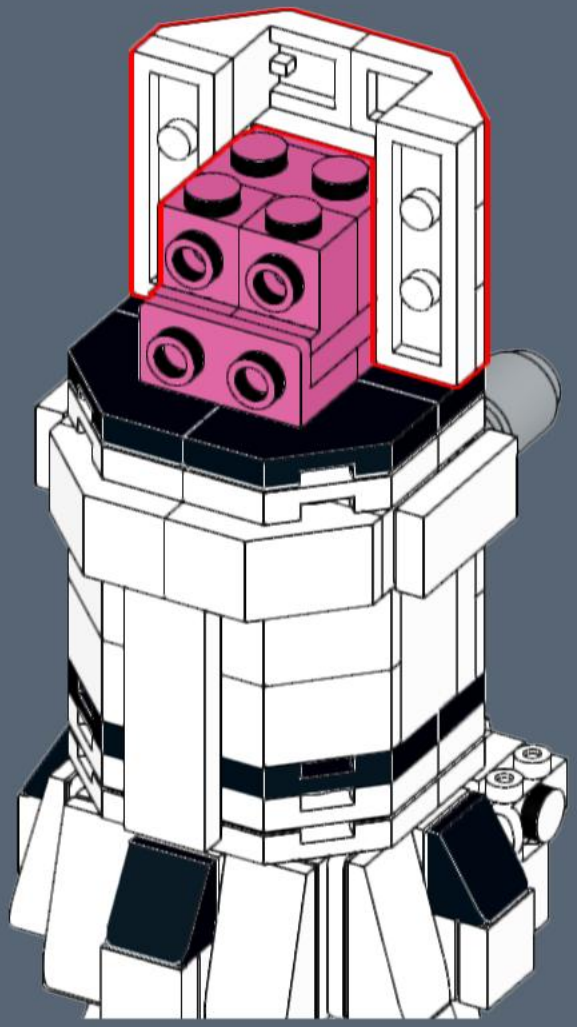

603

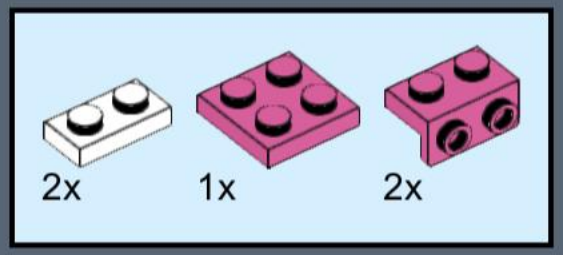

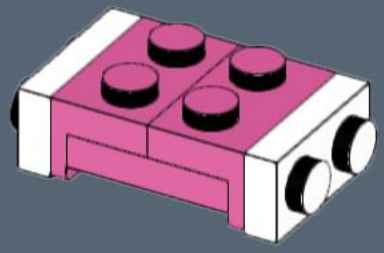

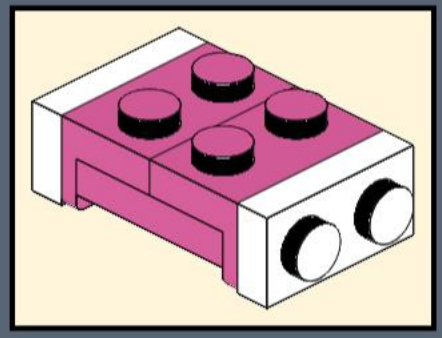

604

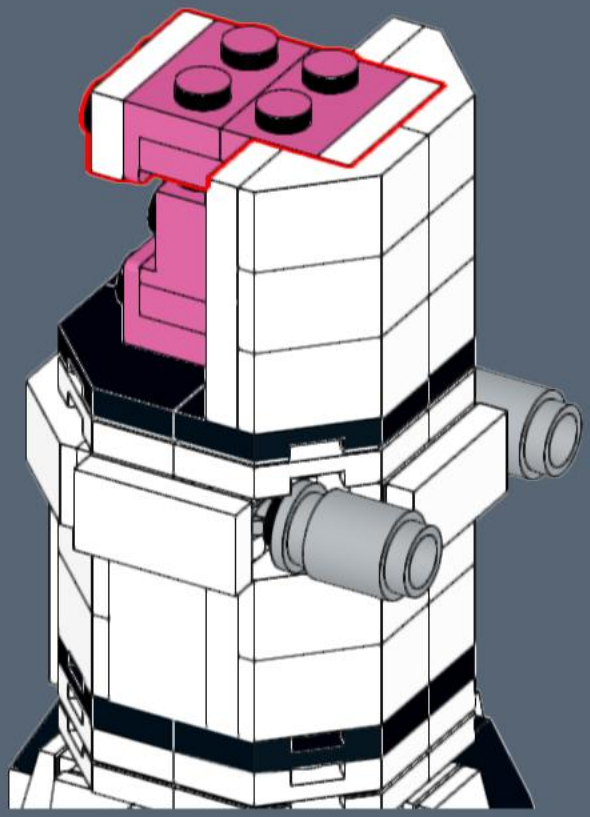

605

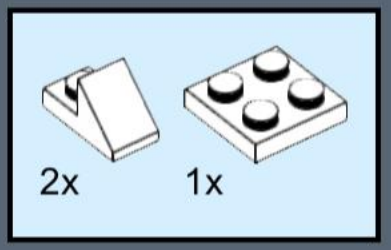

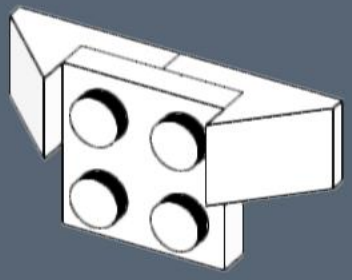

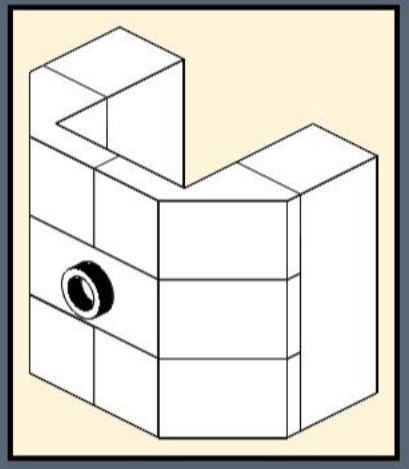

606

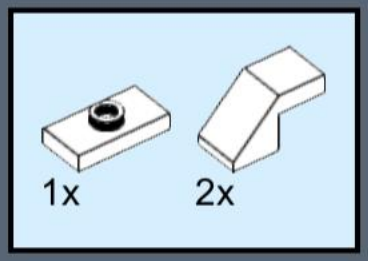

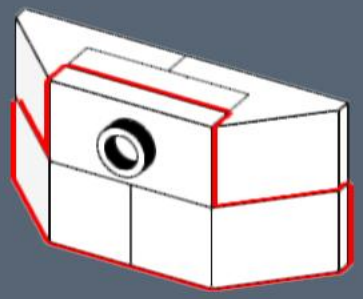

607

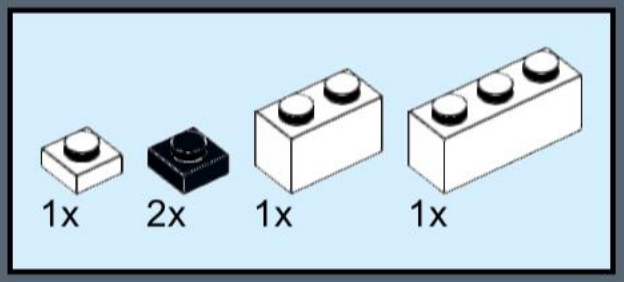

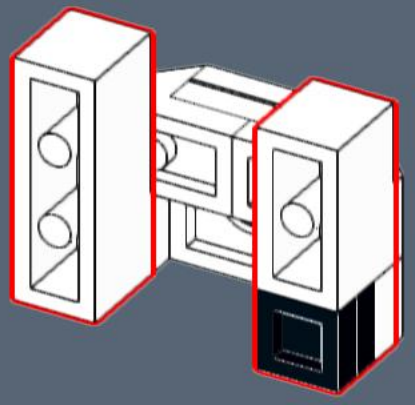

608

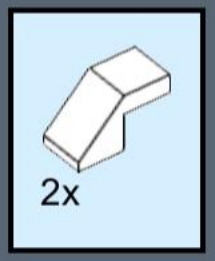

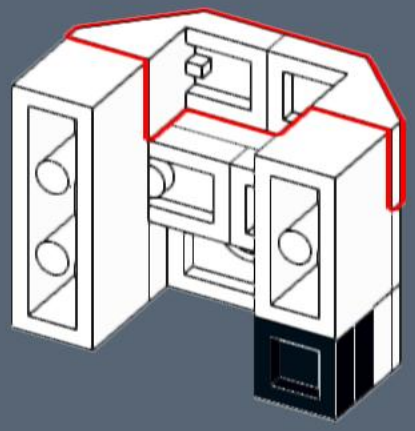

609

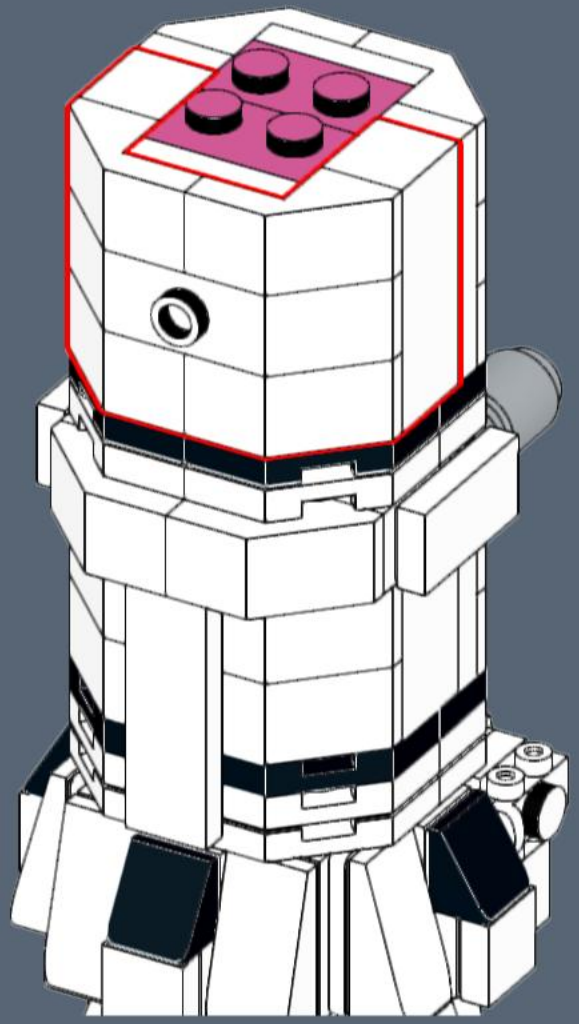

610

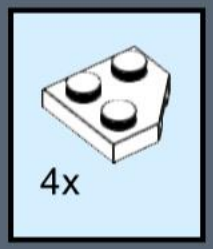

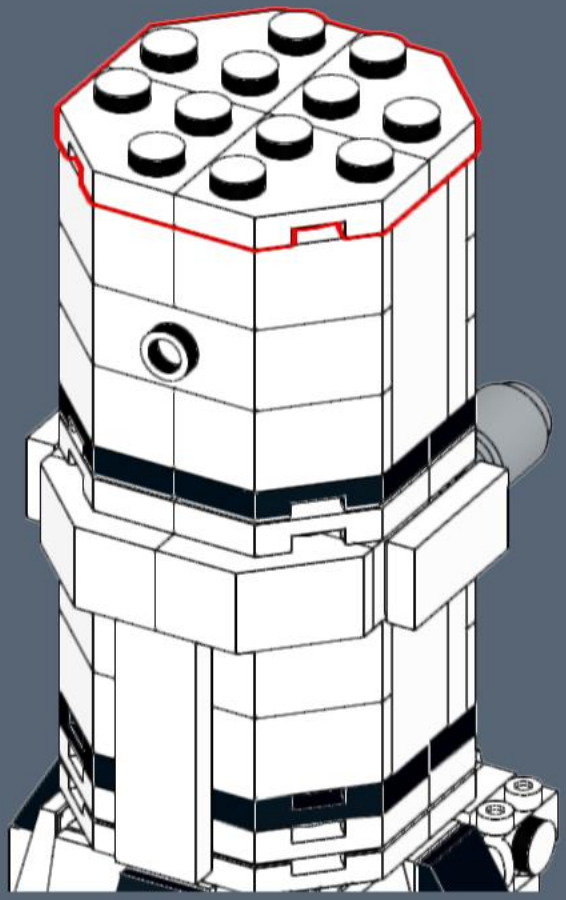

611

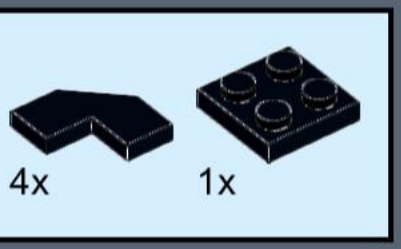

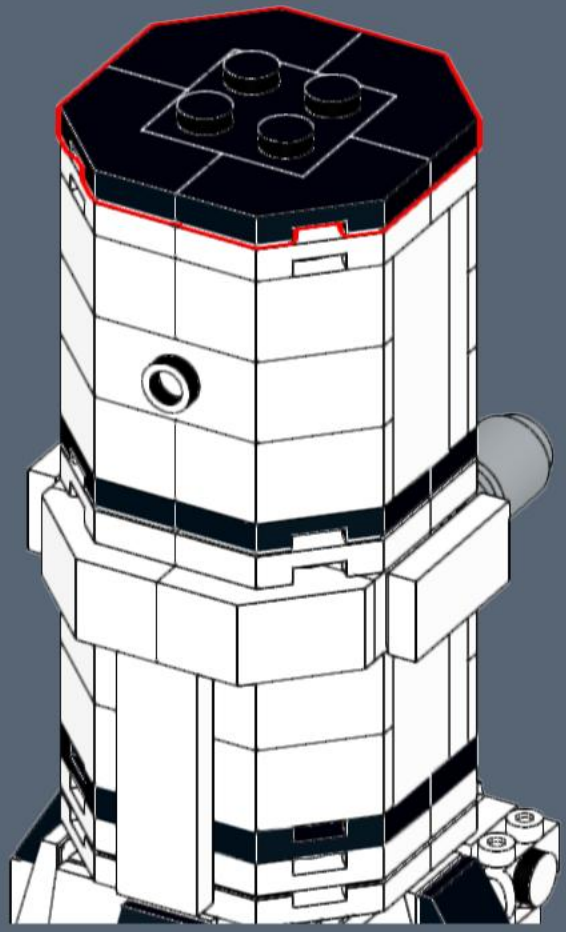

612

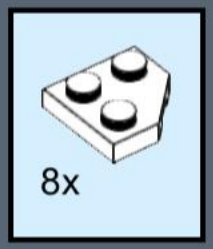

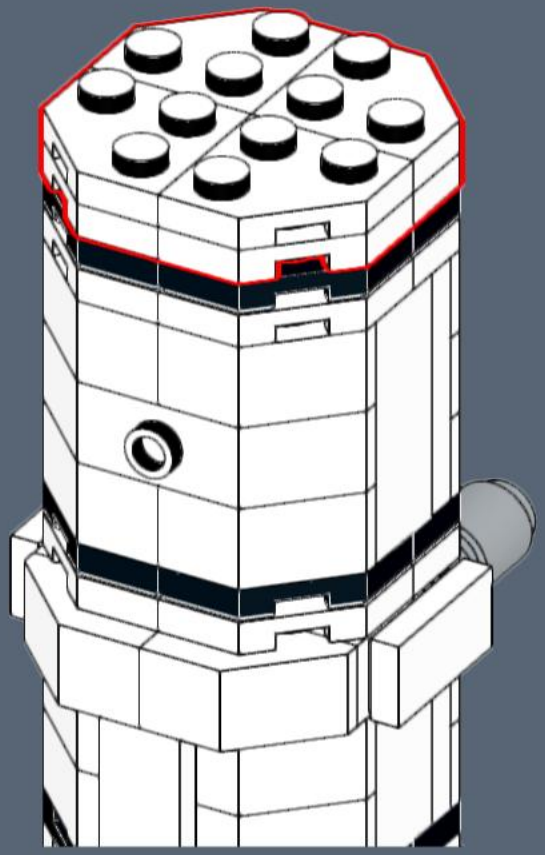

613

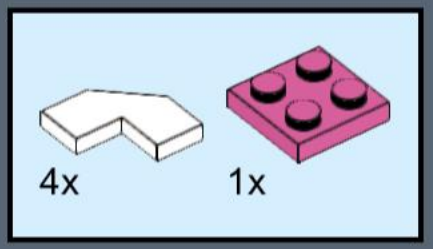

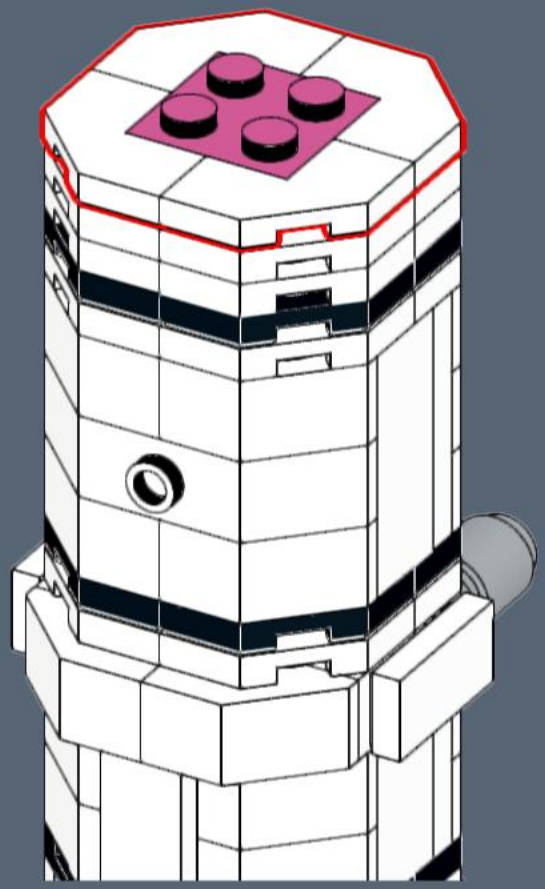

614

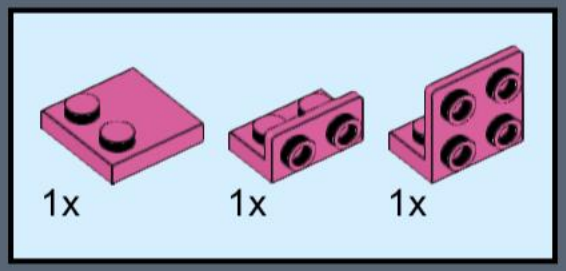

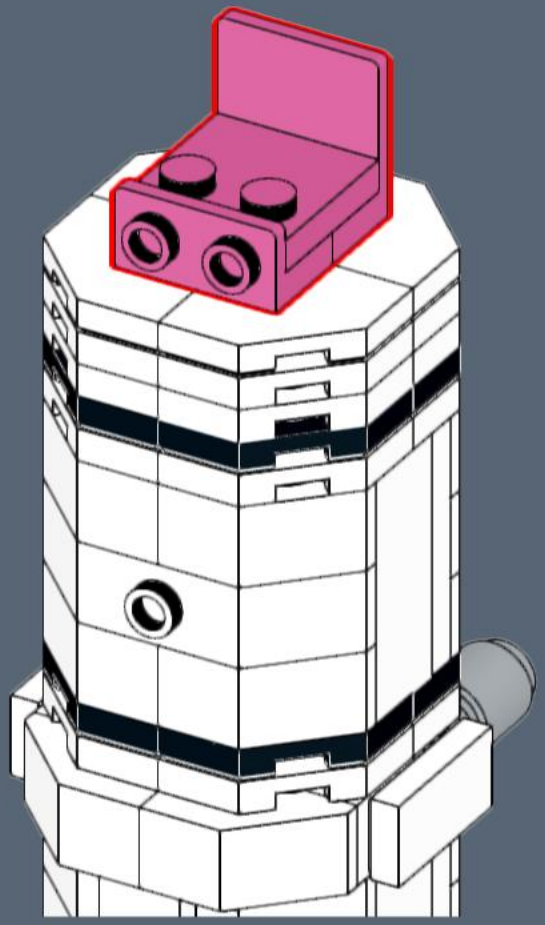

615

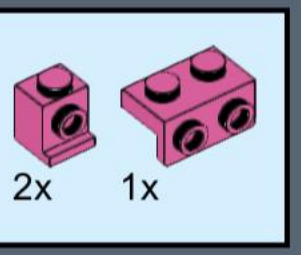

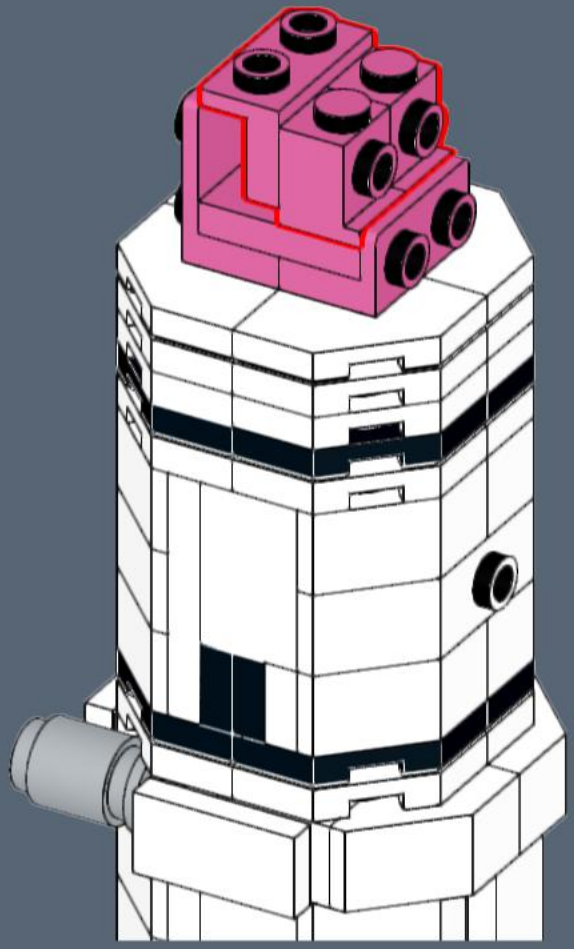

616

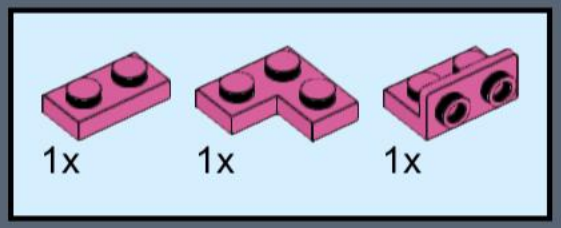

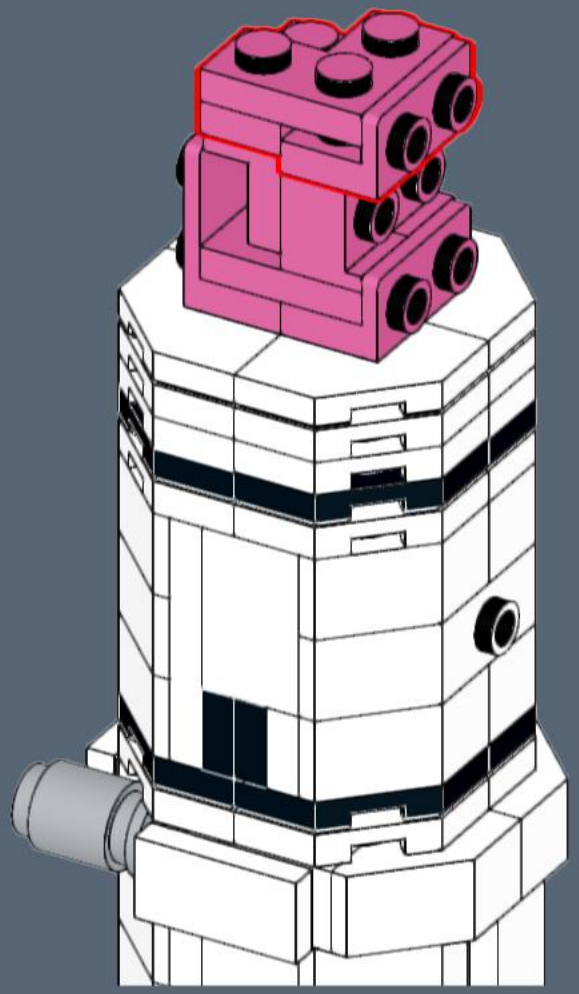

617

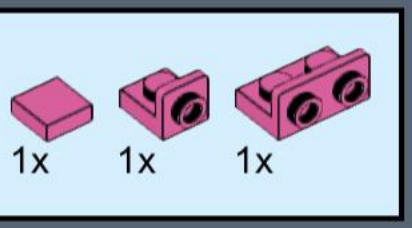

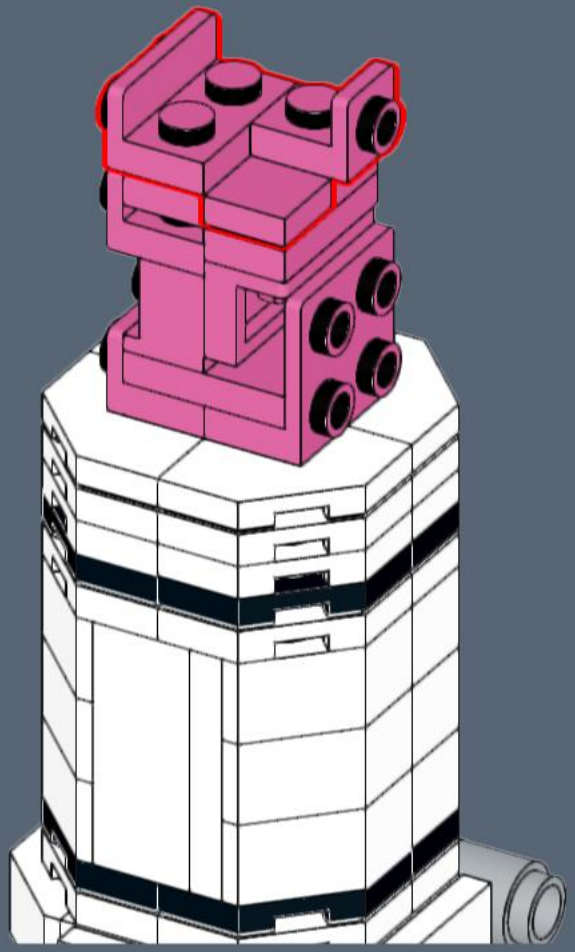

618

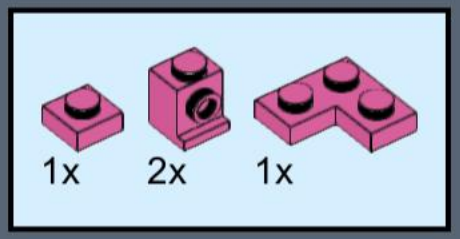

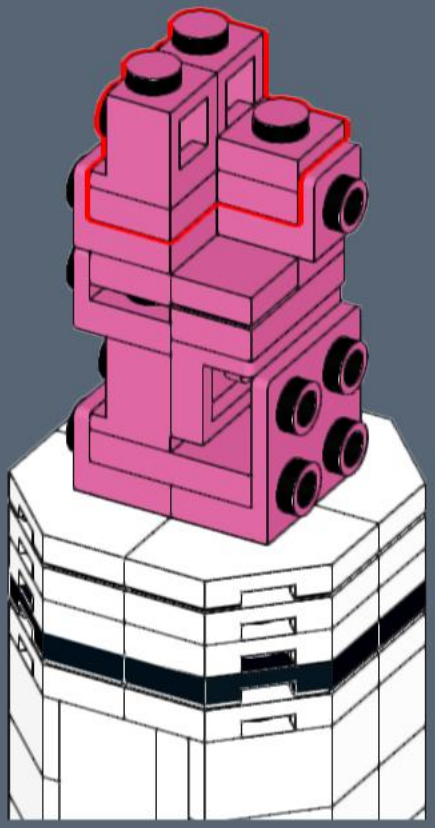

619

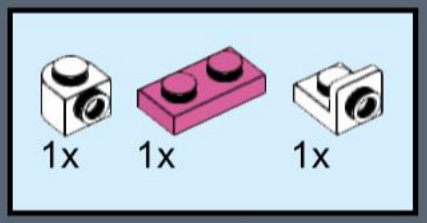

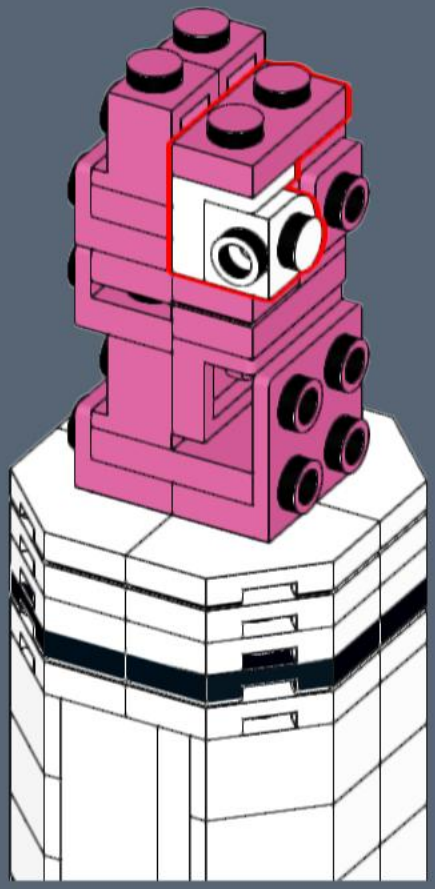

620

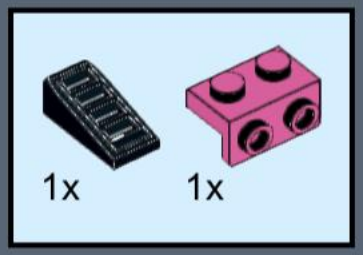

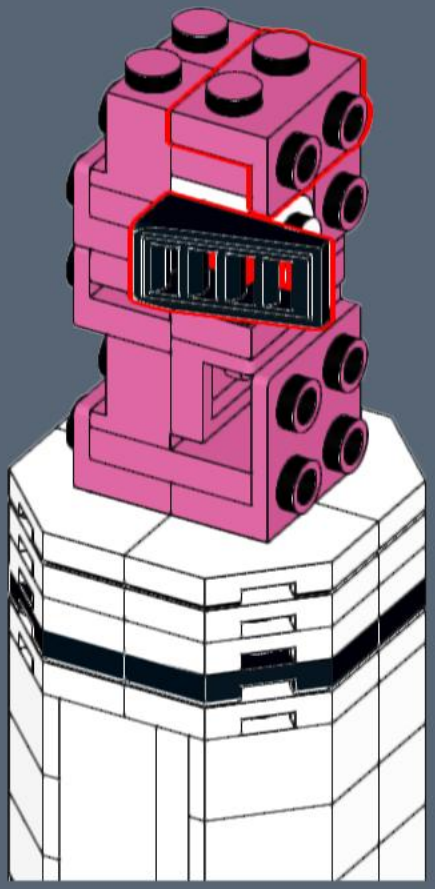

621

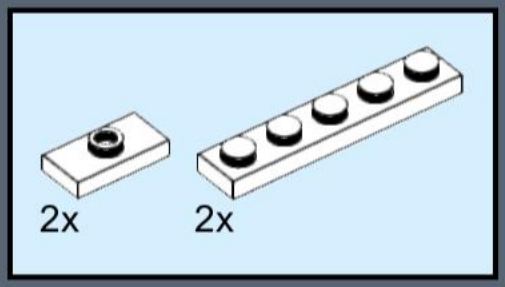

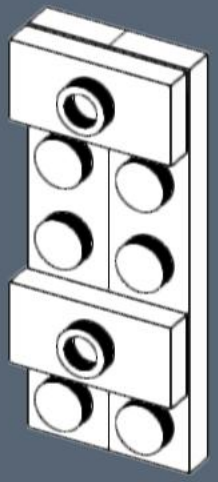

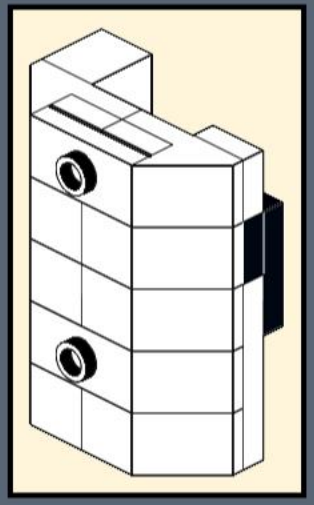

622

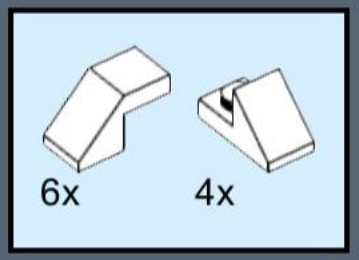

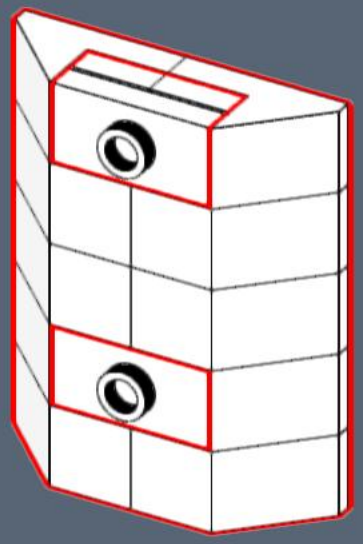

623

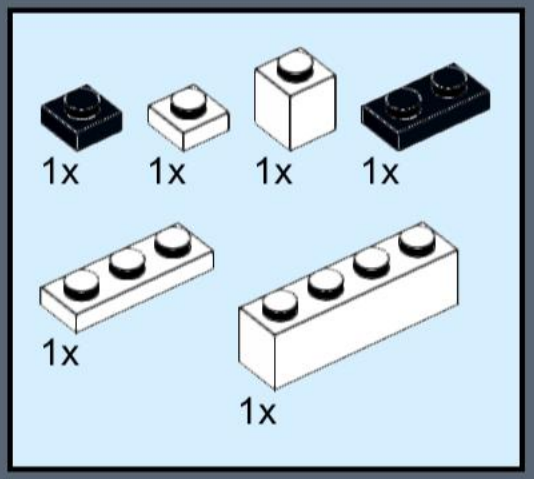

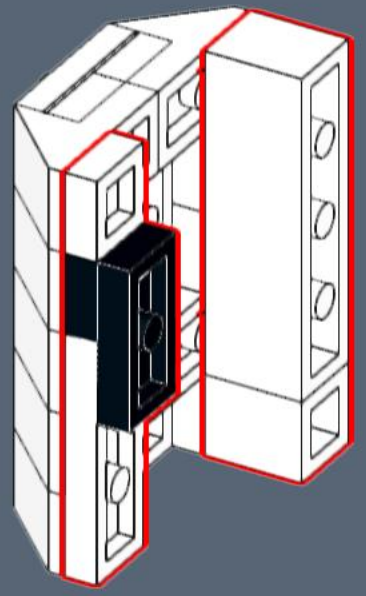

624

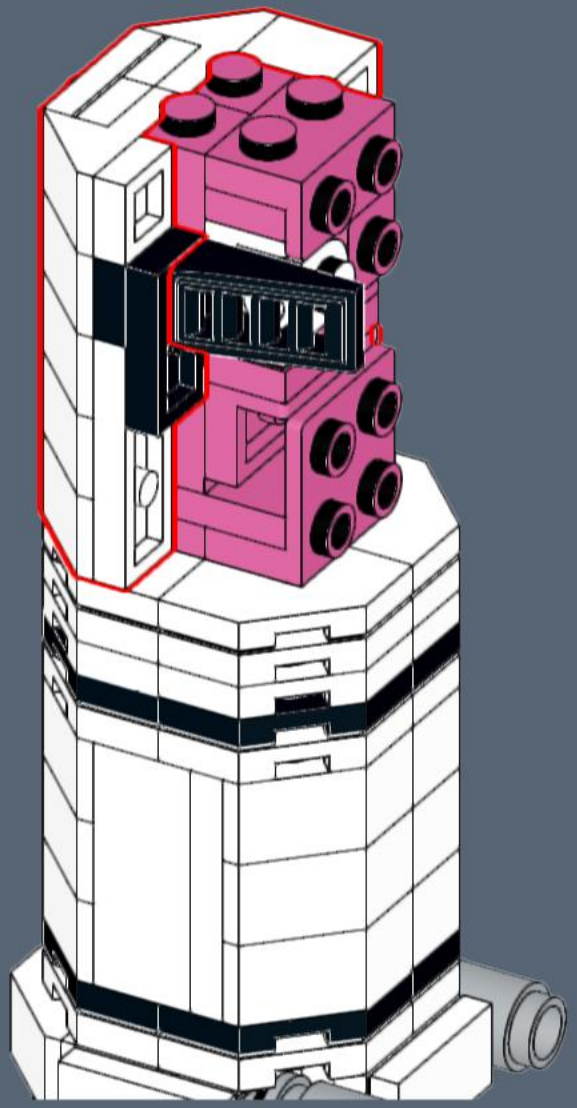

625

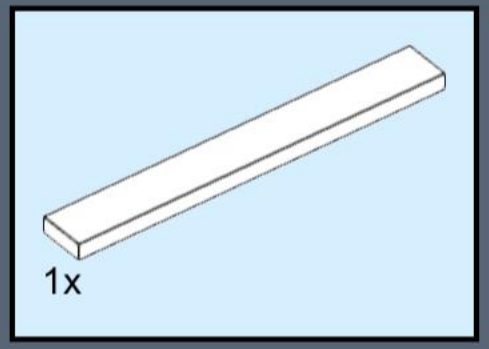

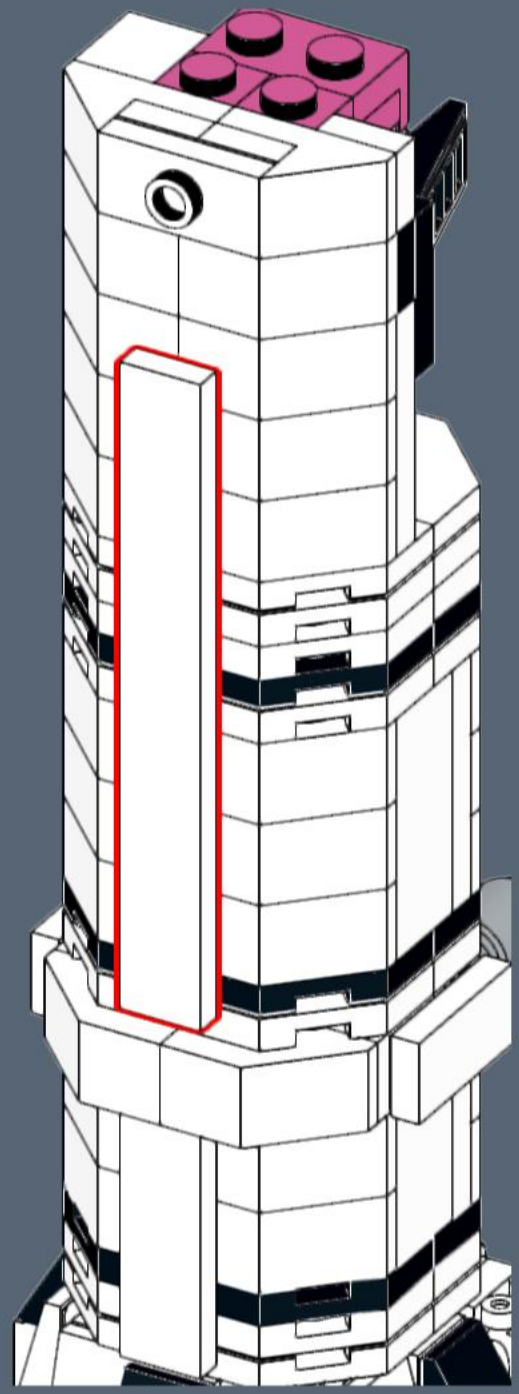

626

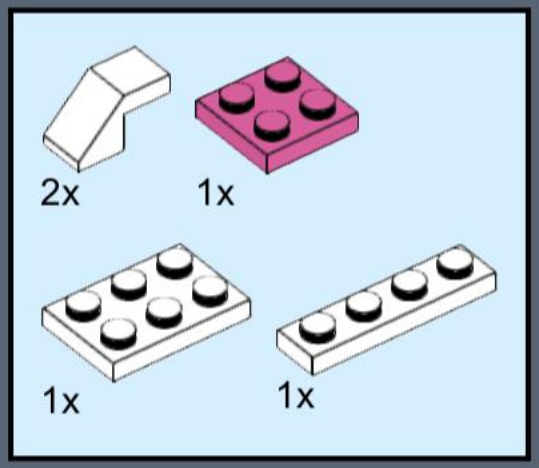

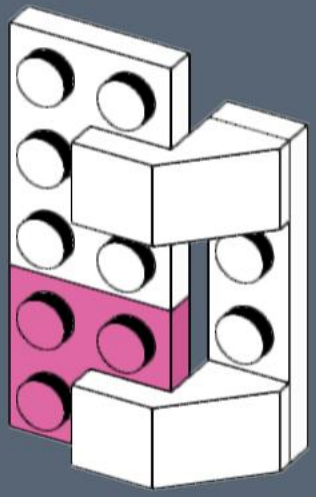

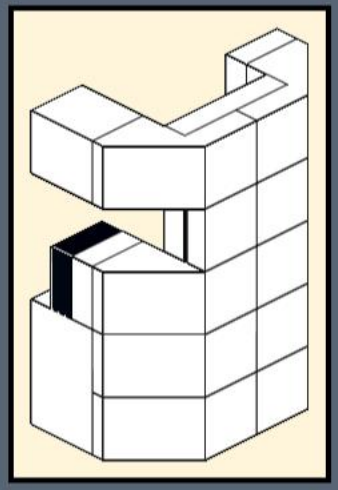

627

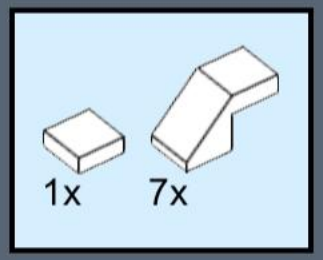

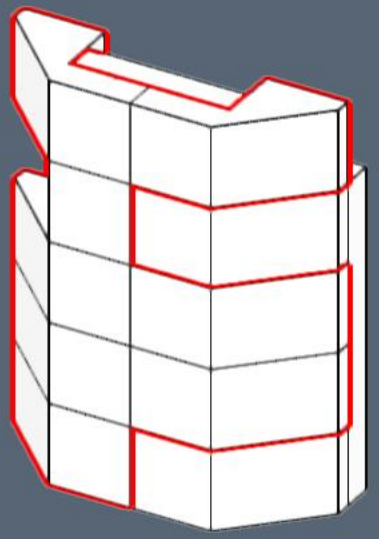

628

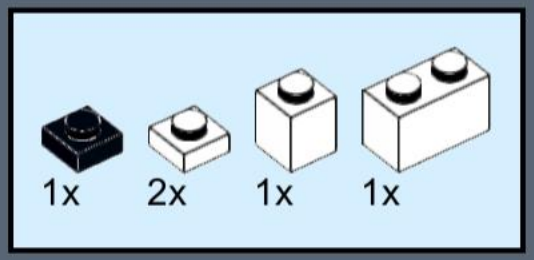

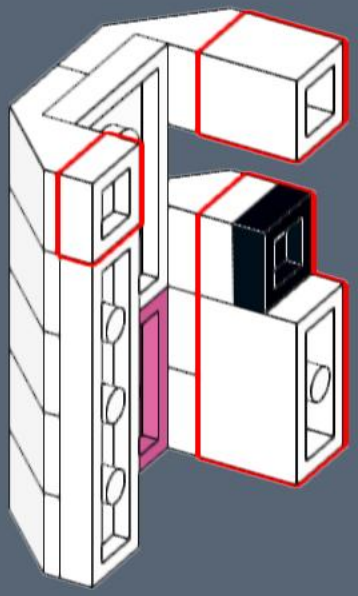

629

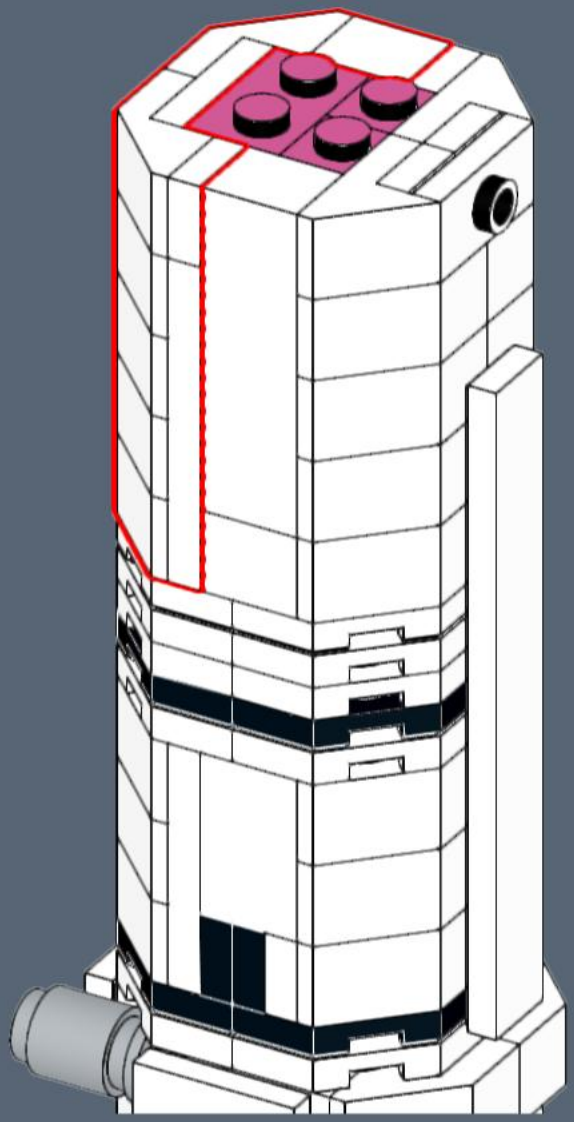

630

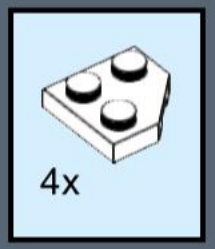

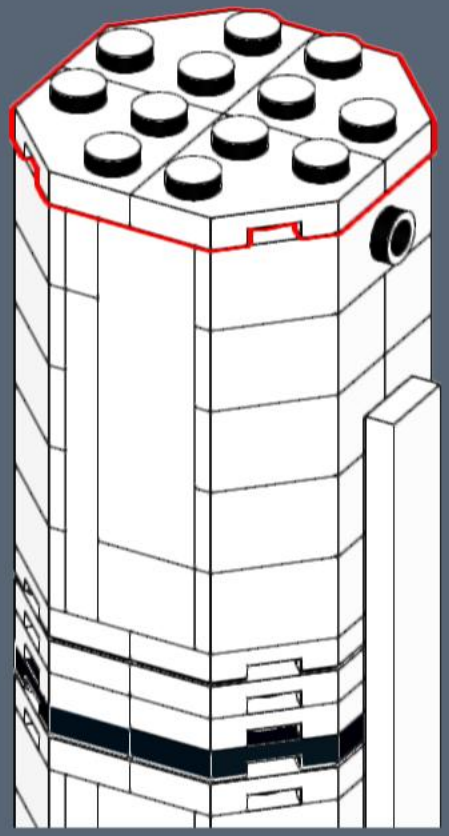

631

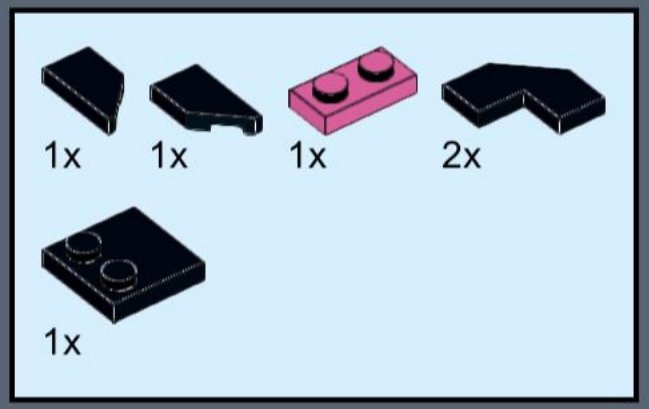

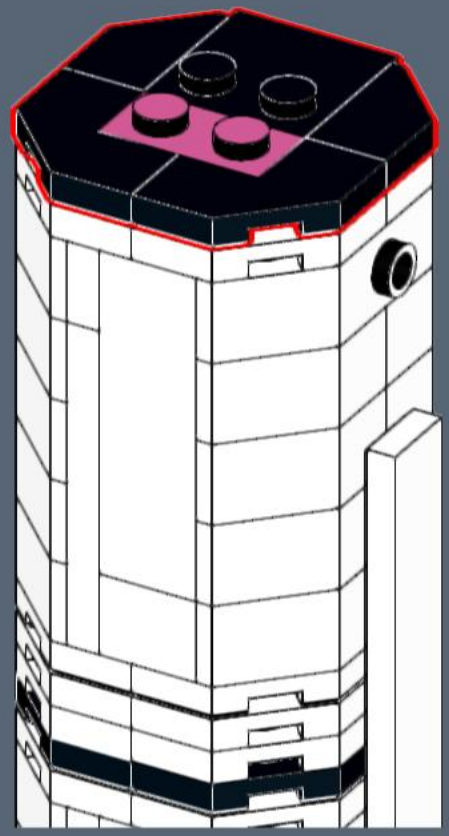

632

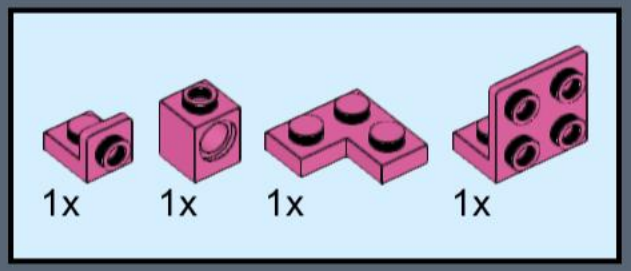

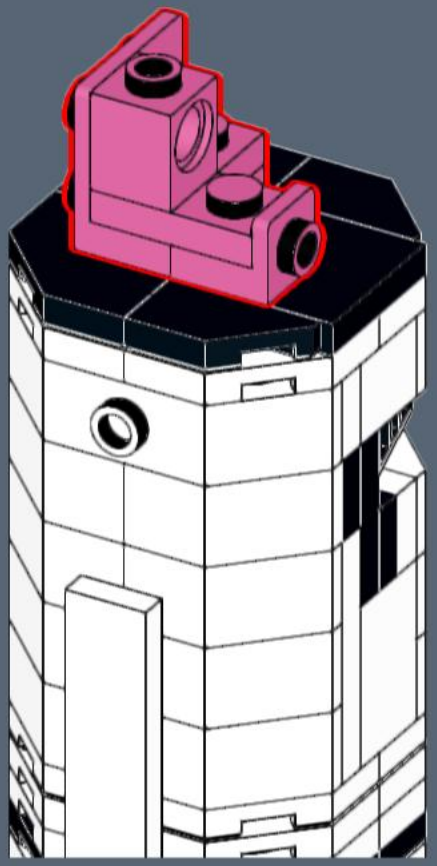

633

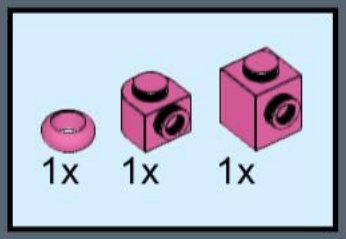

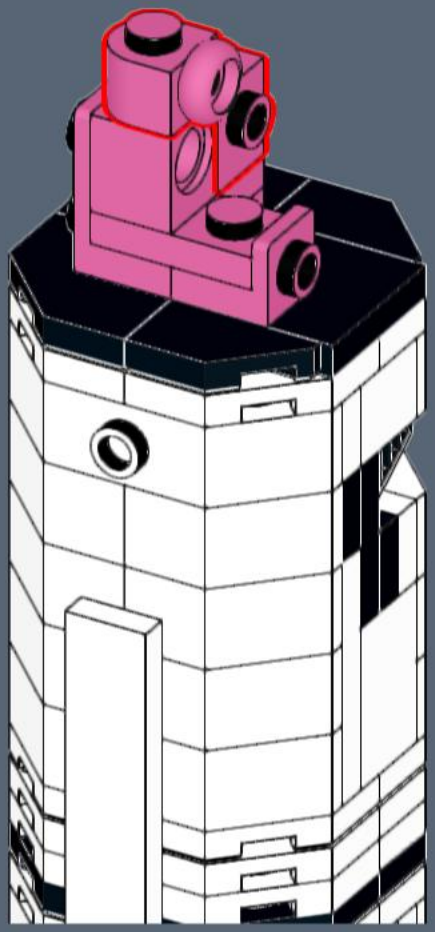

634

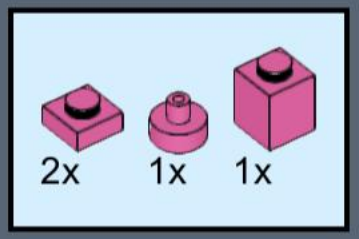

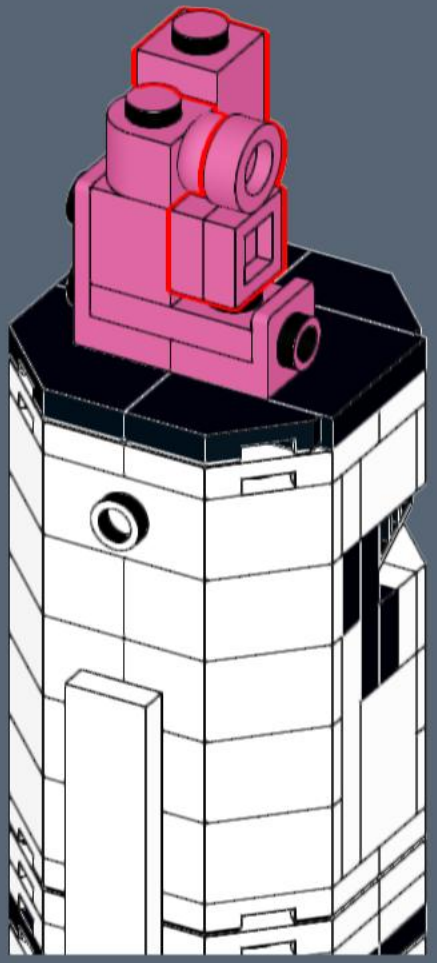

635

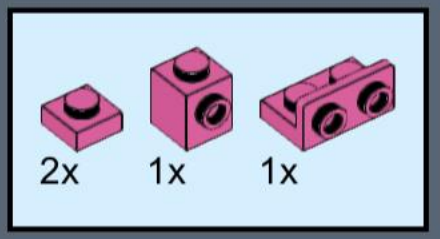

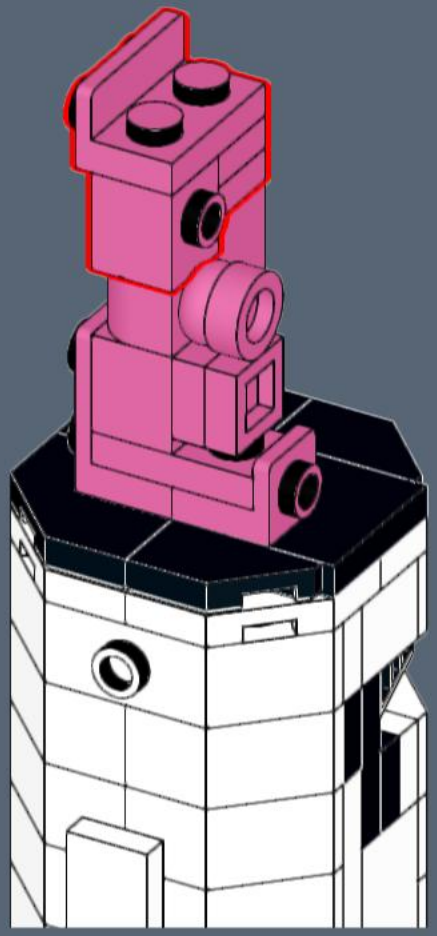

636

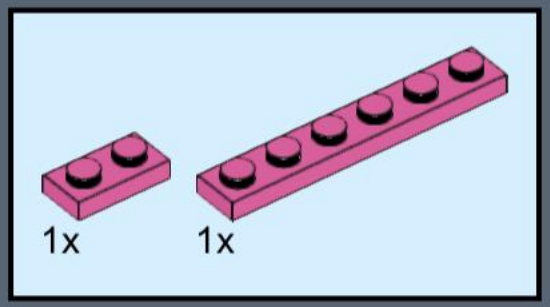

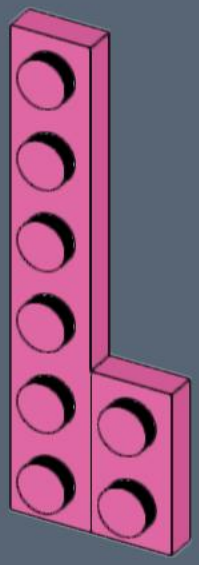

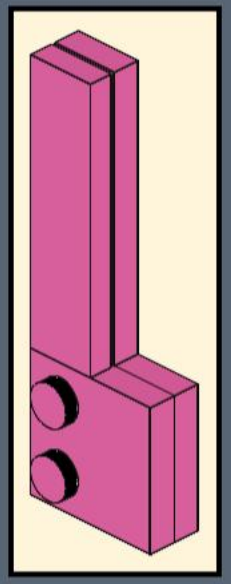

637

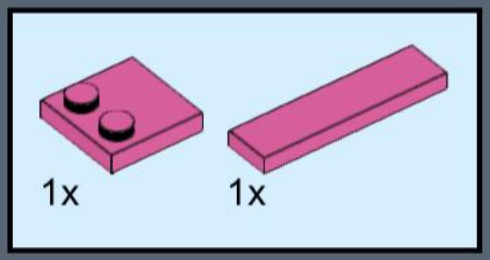

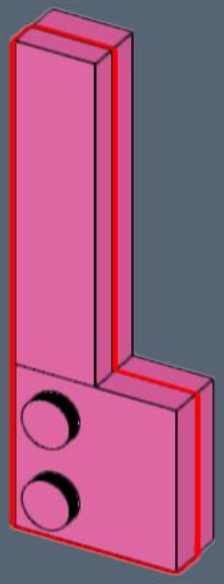

638

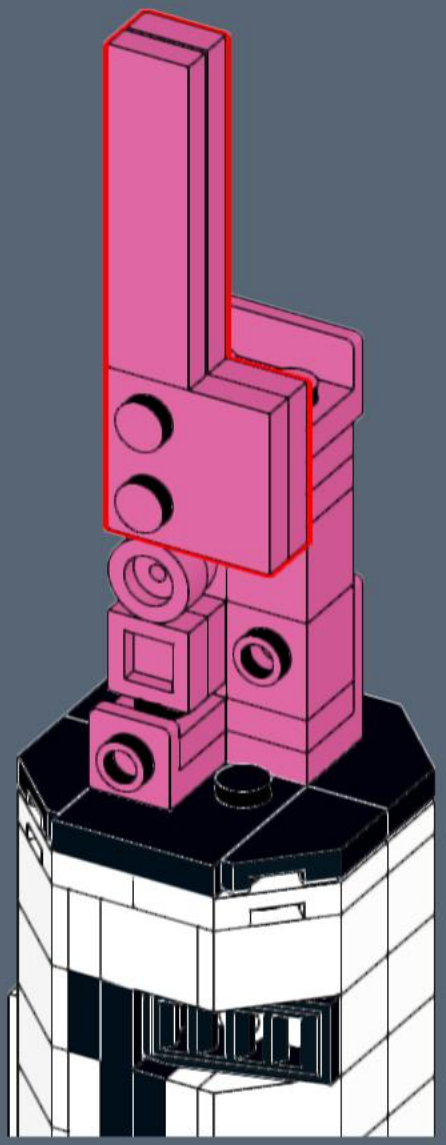

639

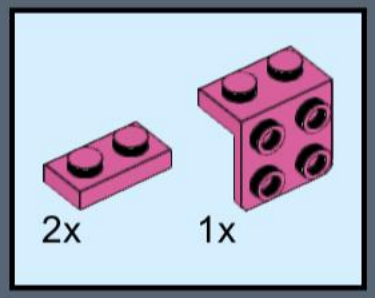

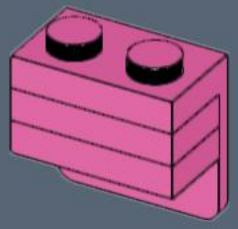

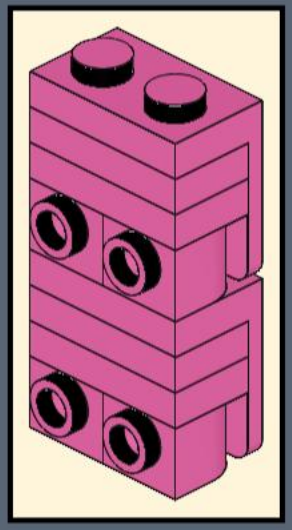

640

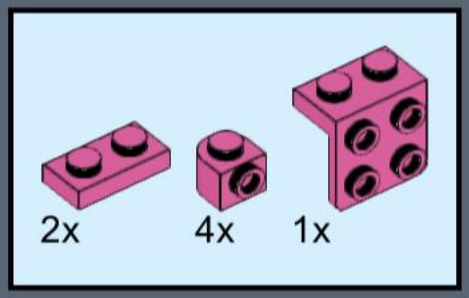

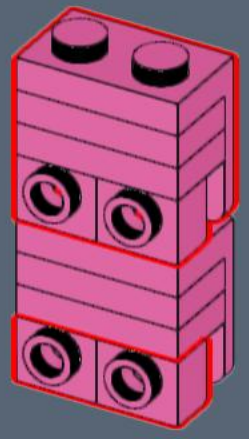

641

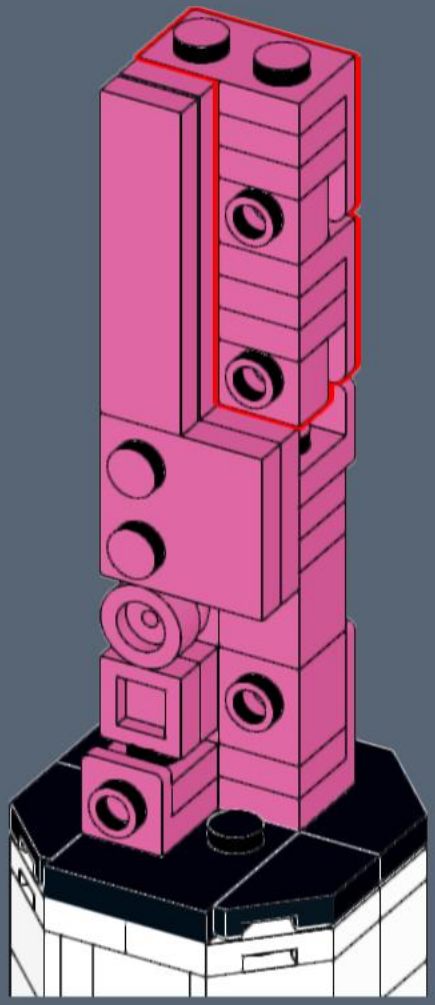

642



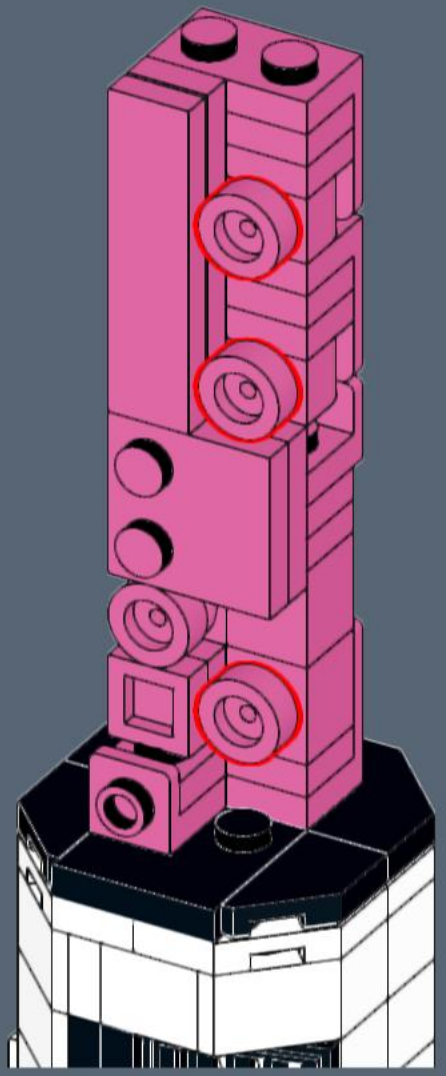

643

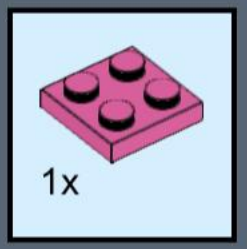

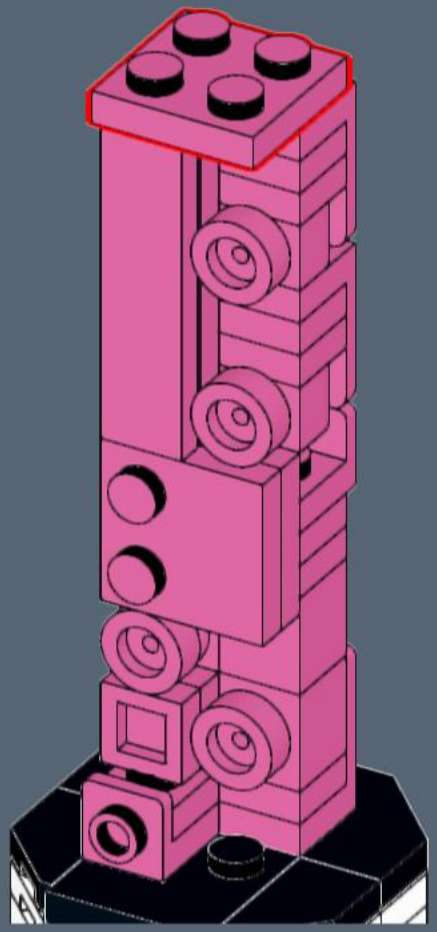

644

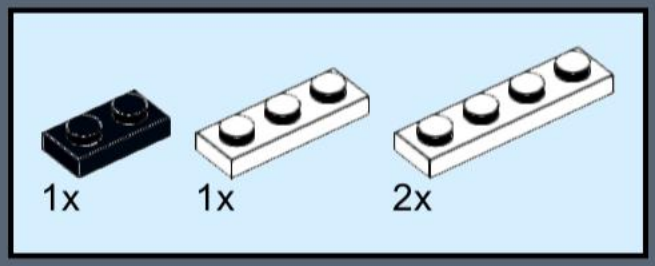

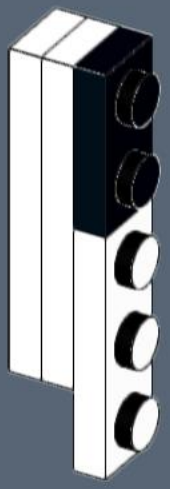

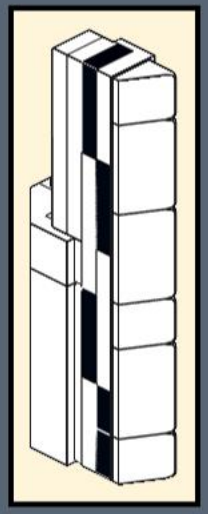

645

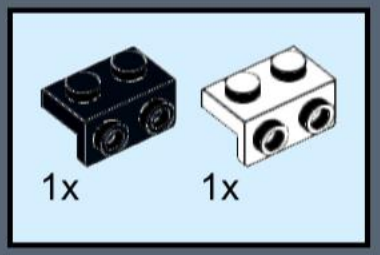

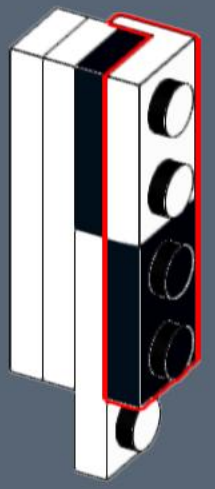

646

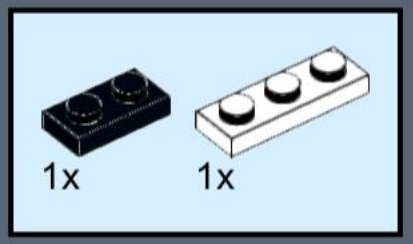

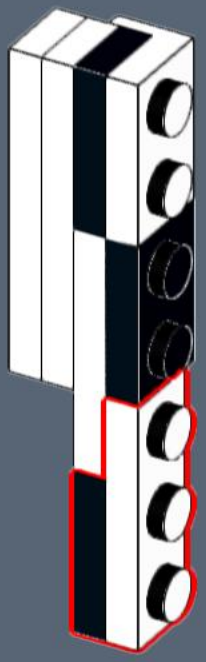

647

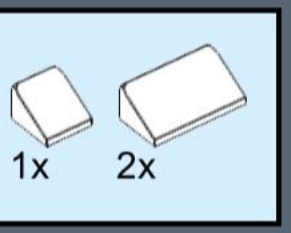

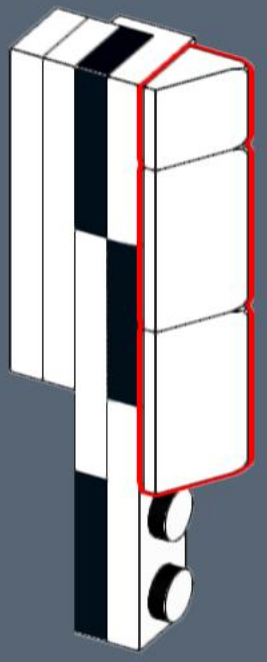

648

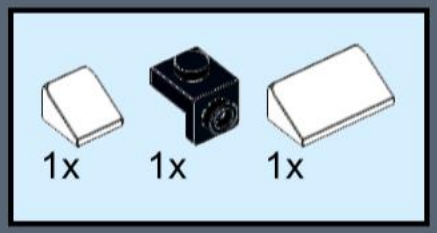

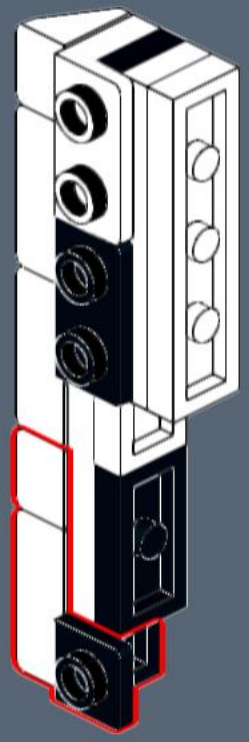

649

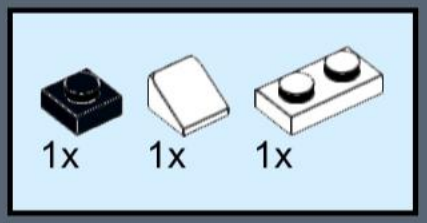

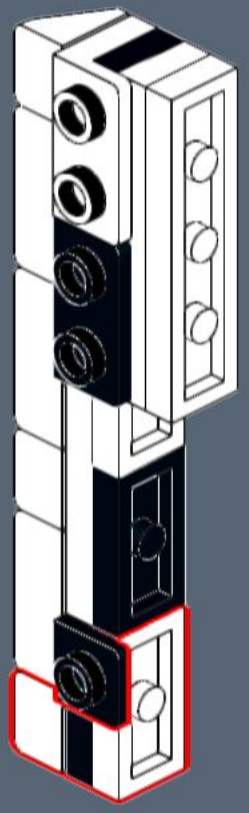

650

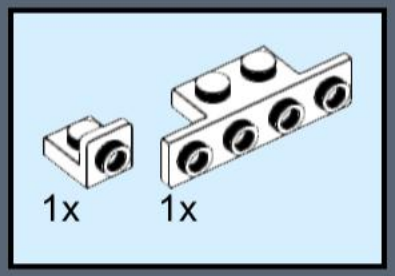

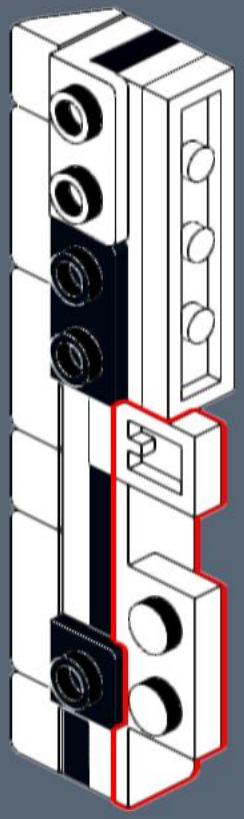

651

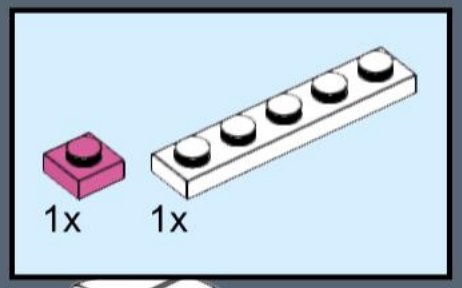

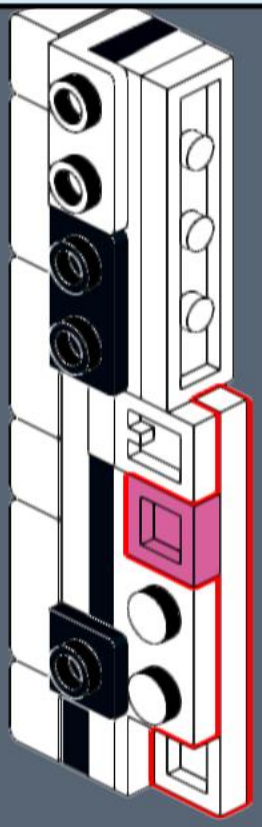

652

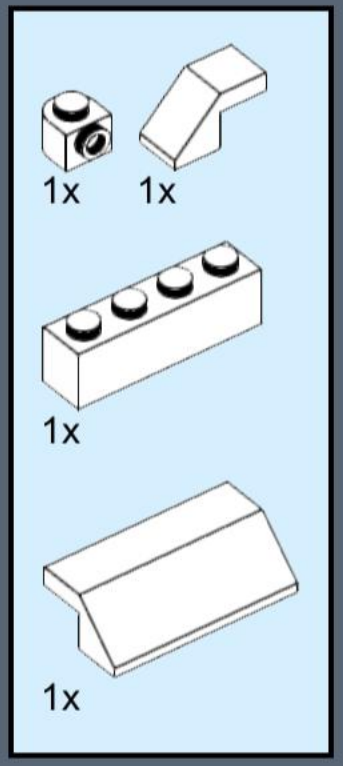

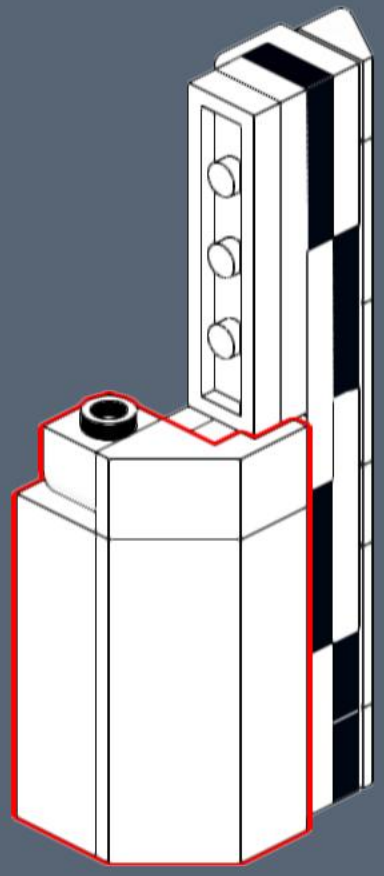

653

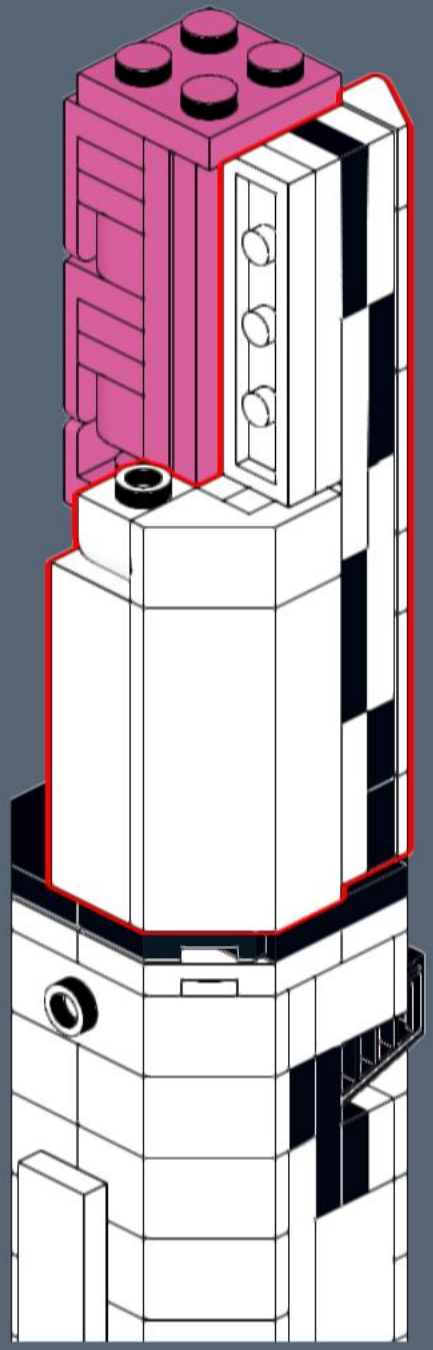

654

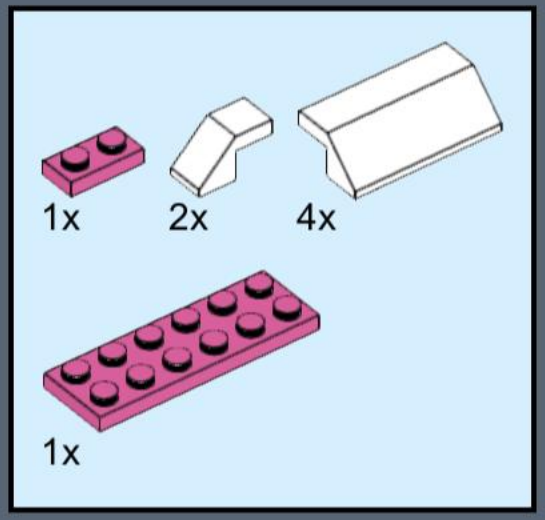

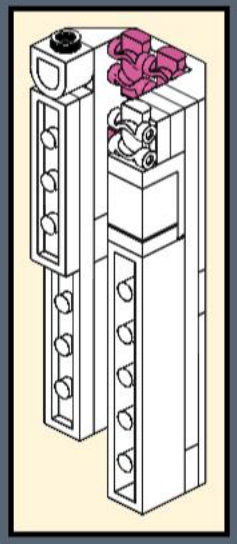

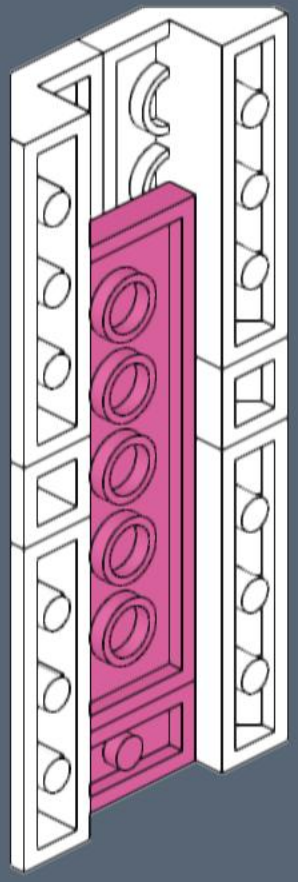

655

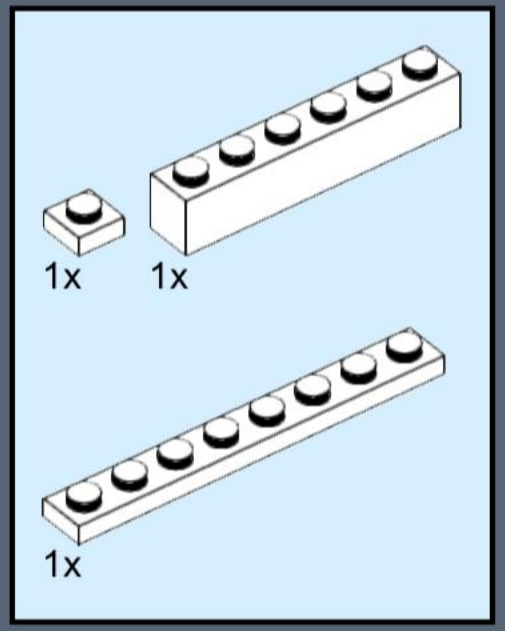

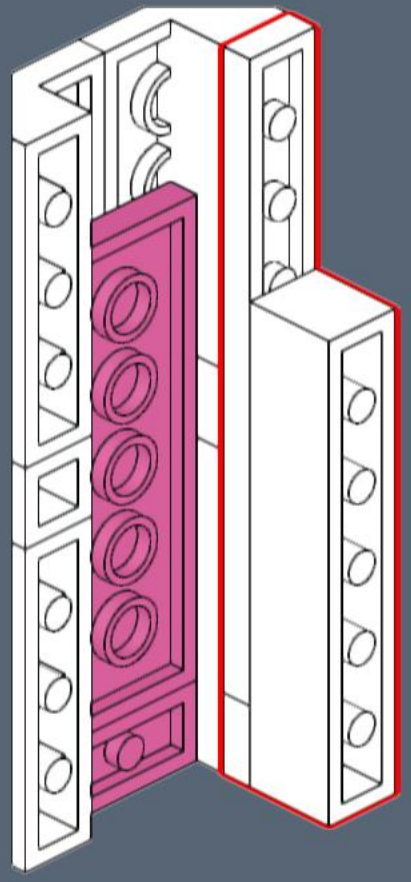

656

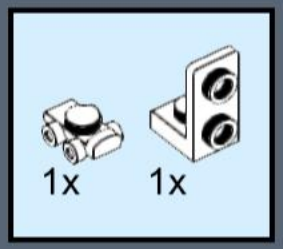

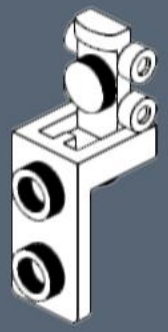

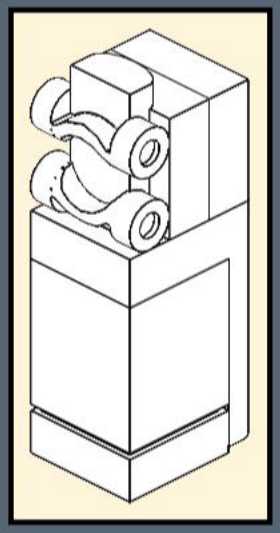

657

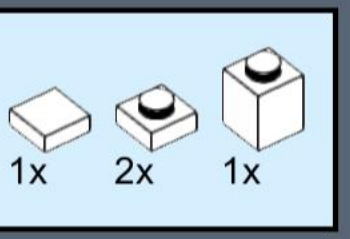

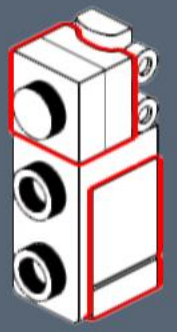

658

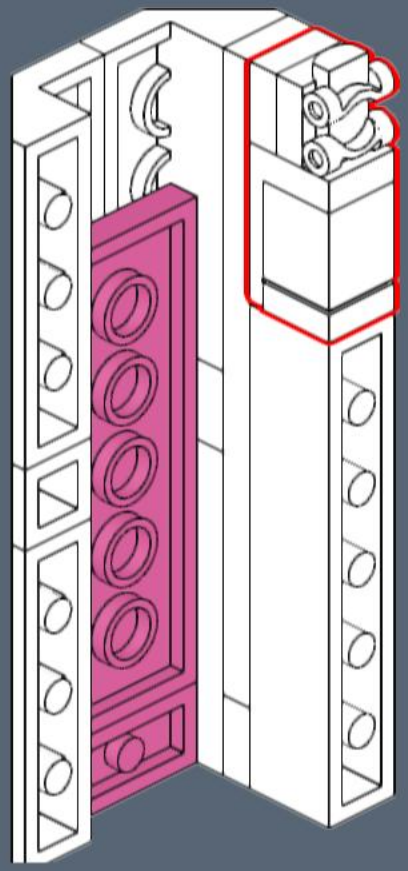

659

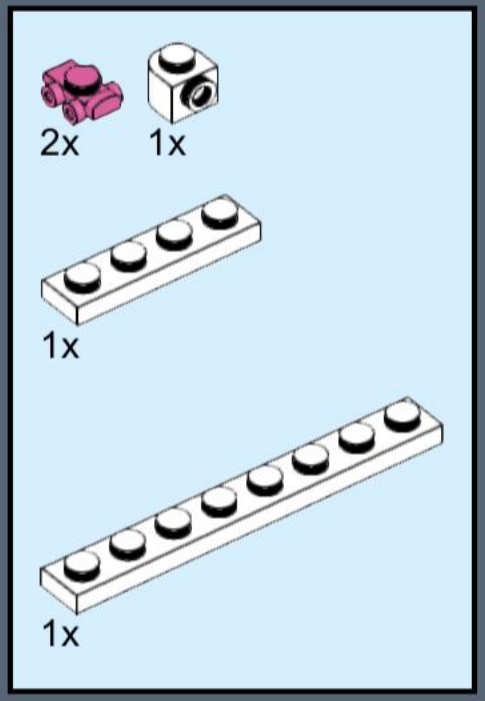

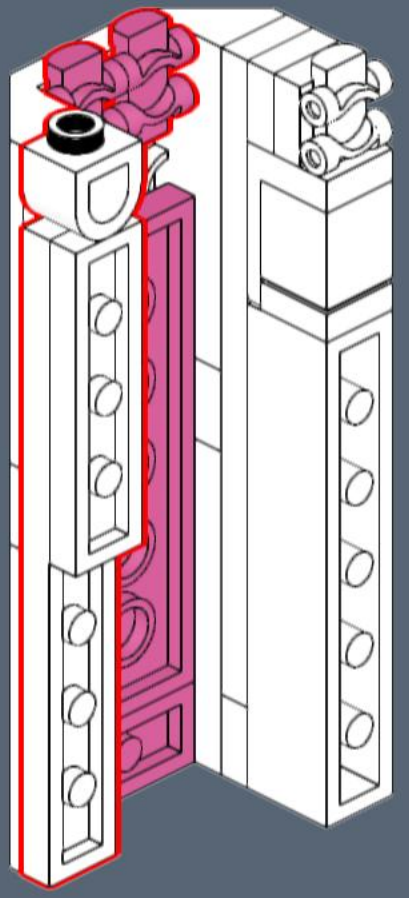

660

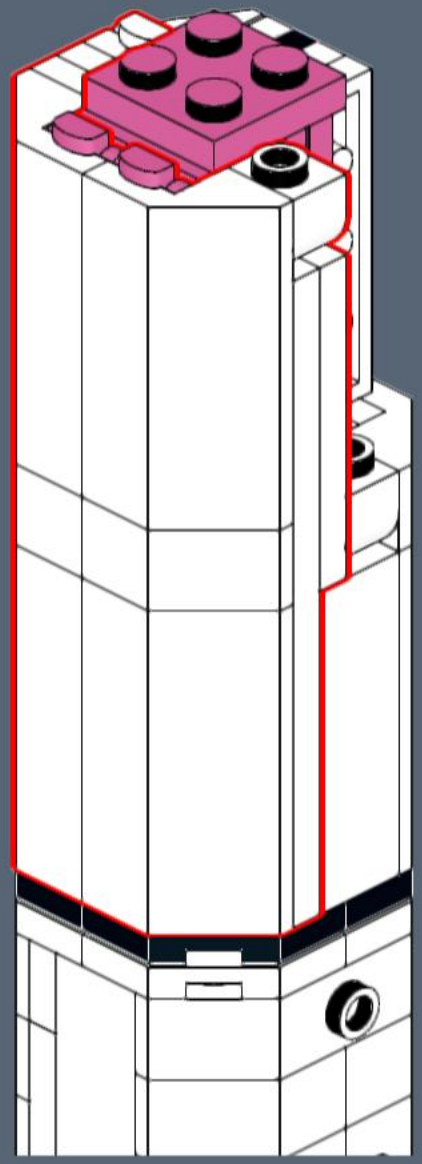

661

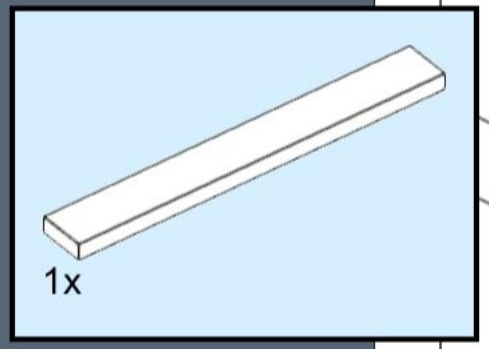

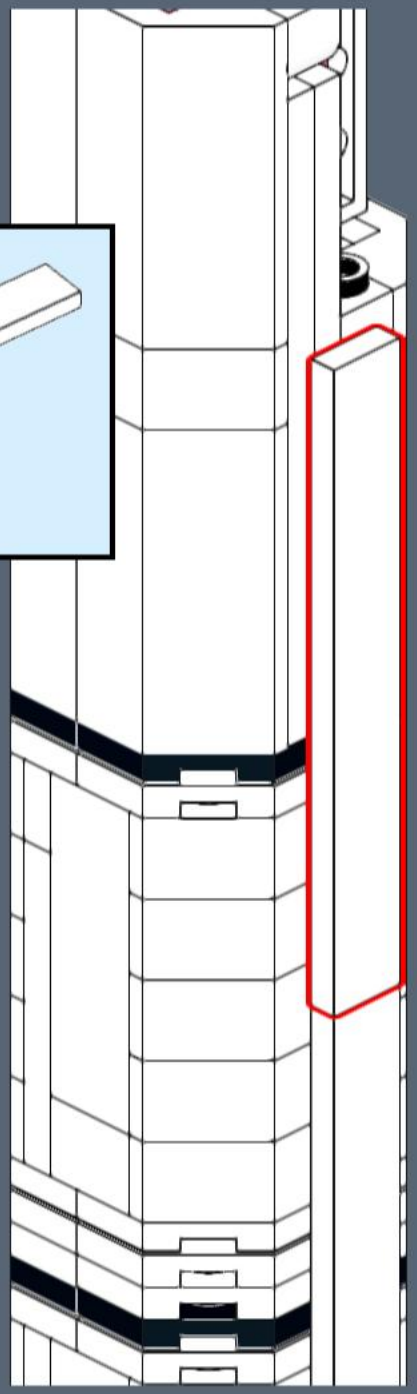

662

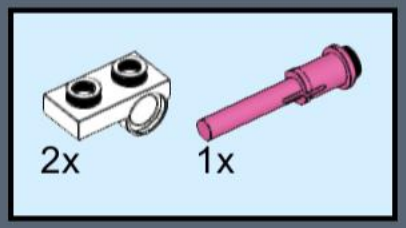

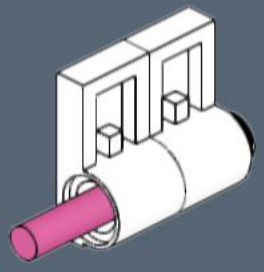

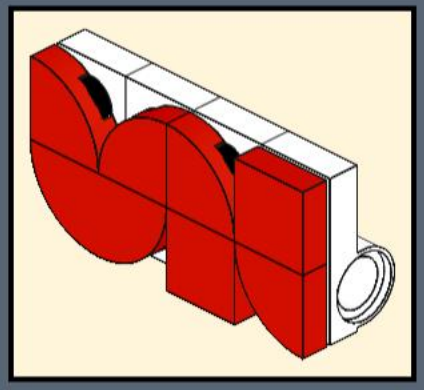

663

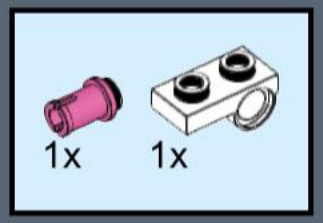

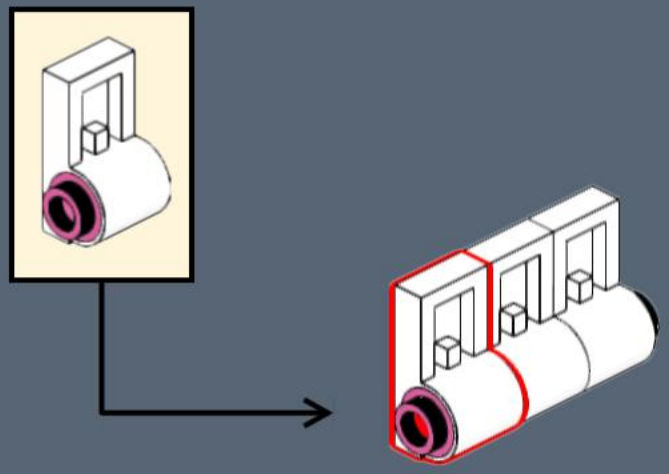

664

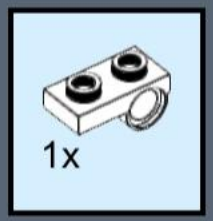

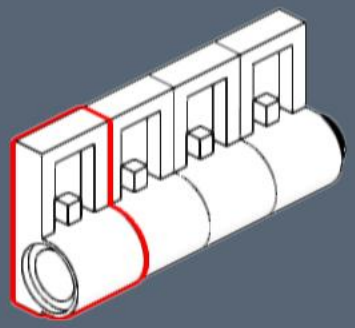

665

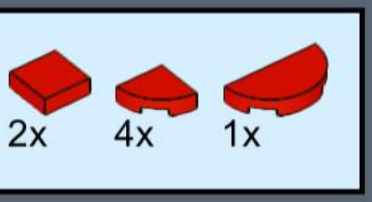

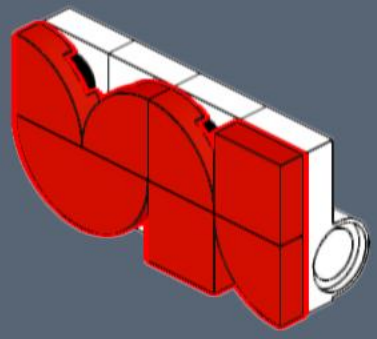

666

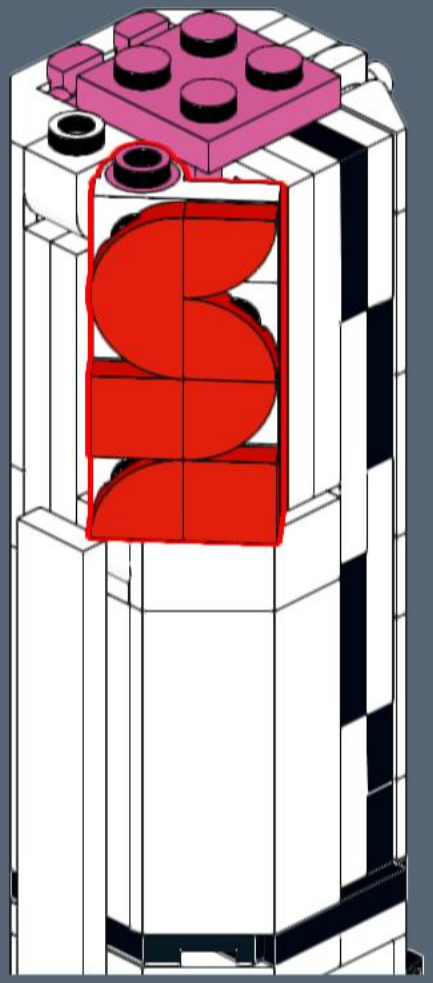

667

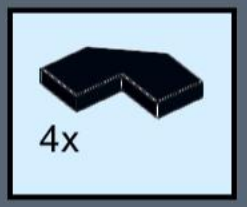

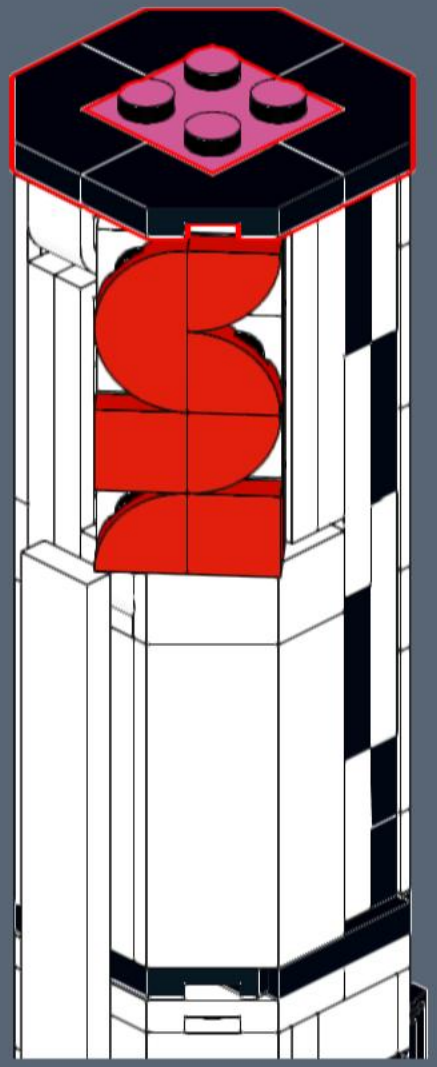

668

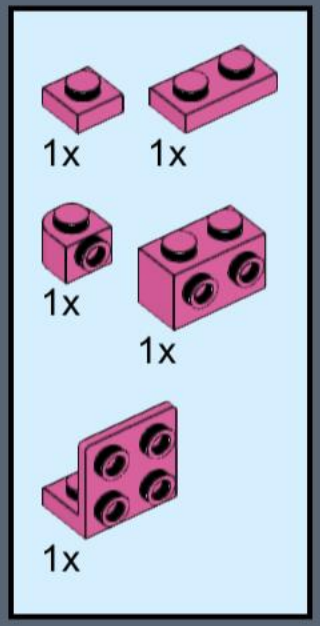

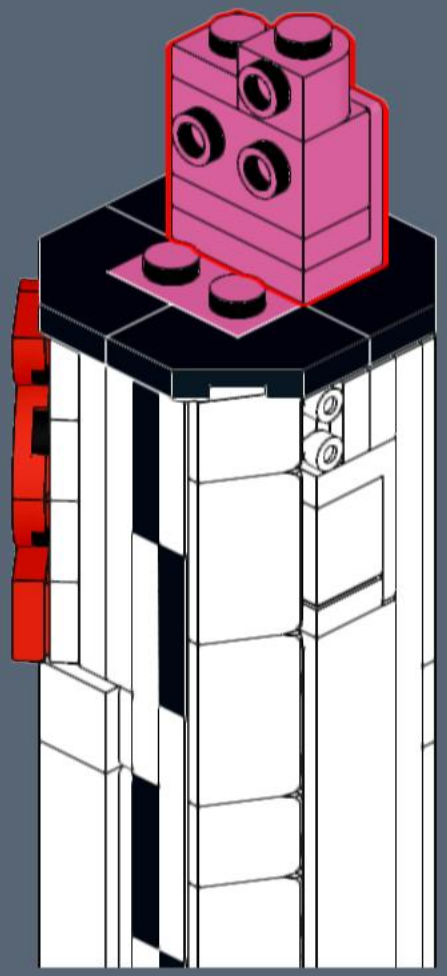

669

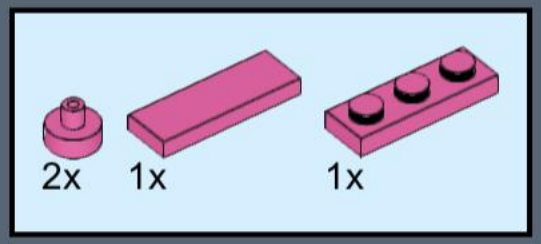

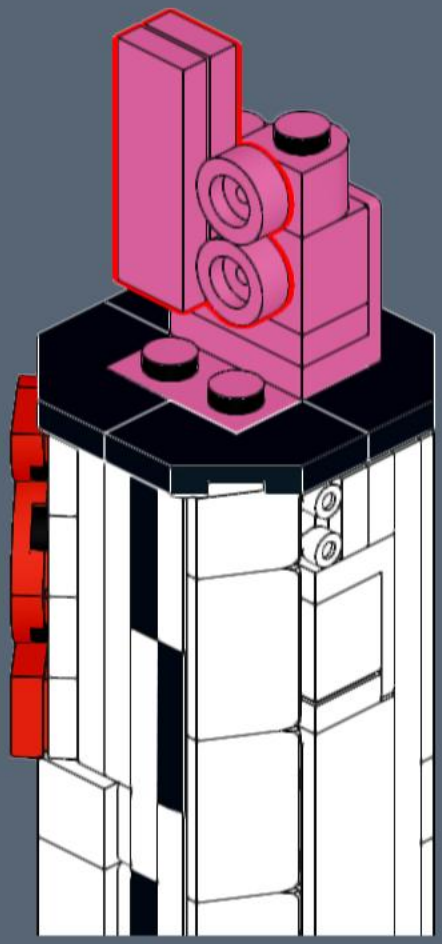

670

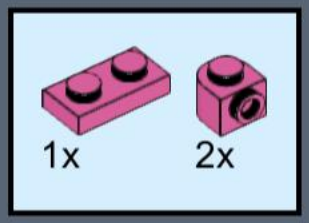

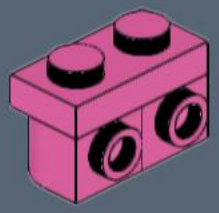

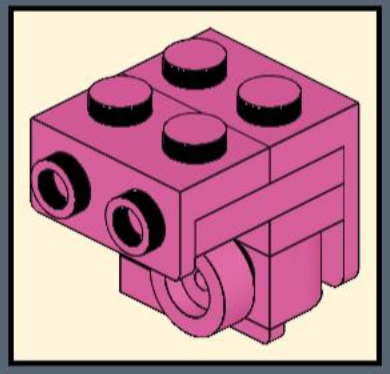

671

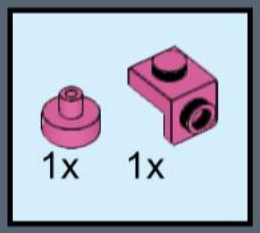

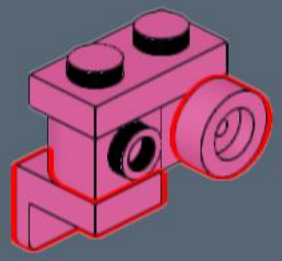

672

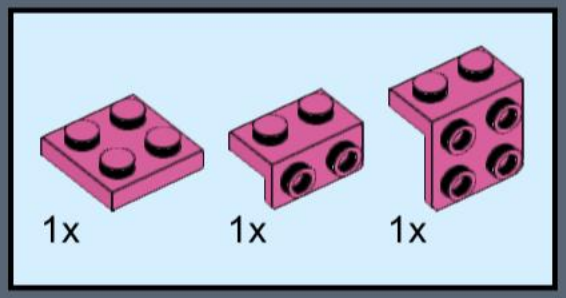

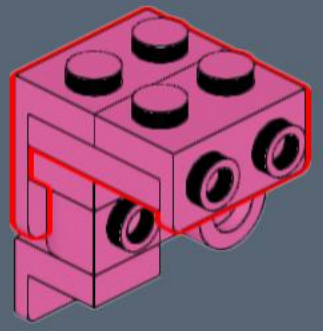

673

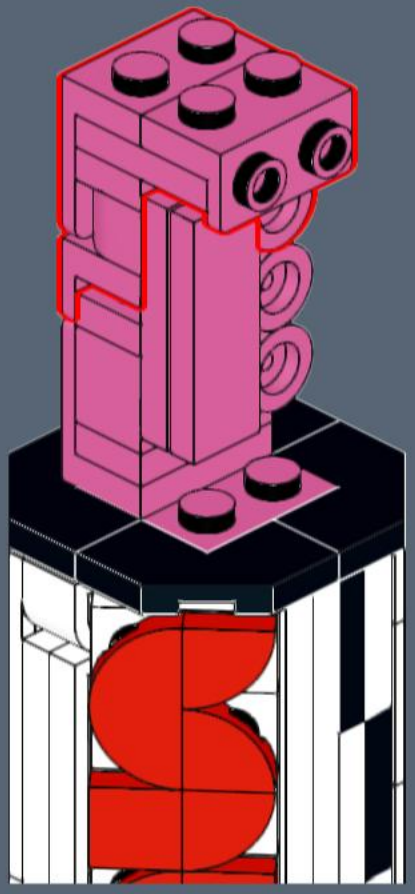

674

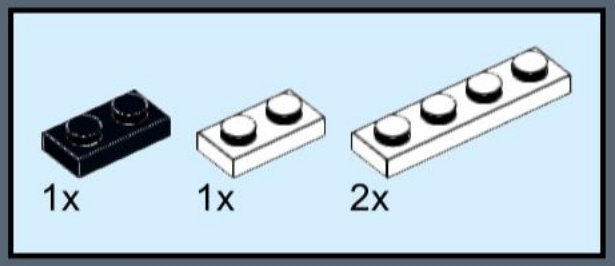

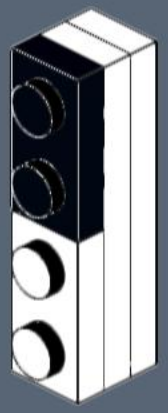

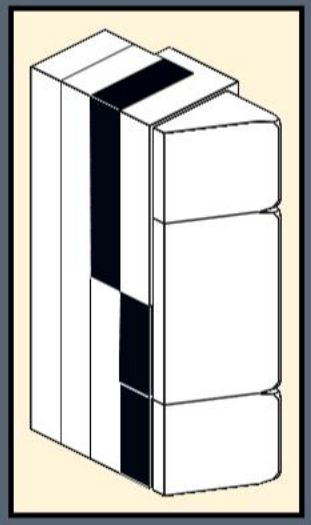

675

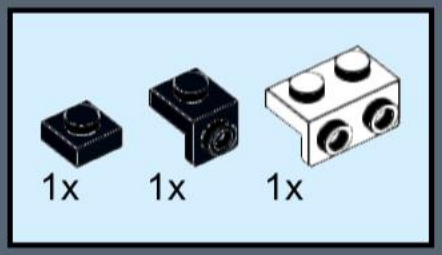



676

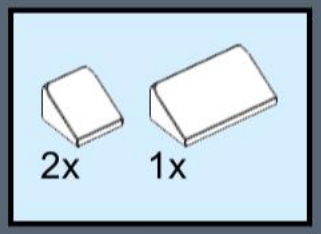

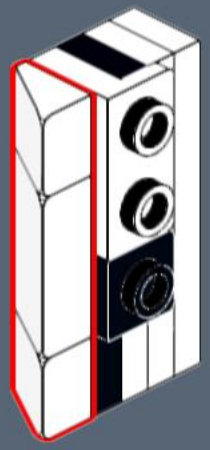

677

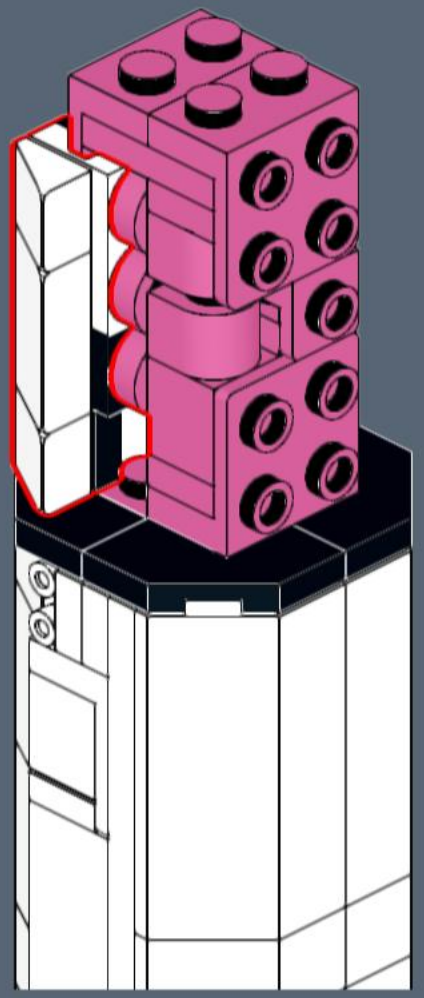

678

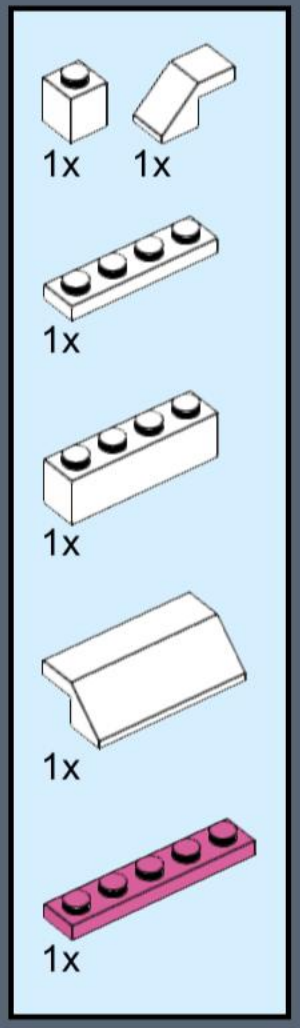

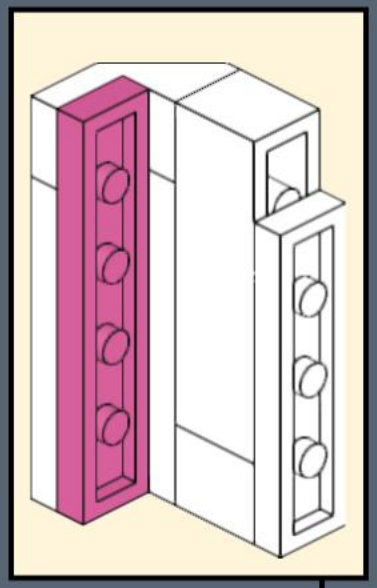

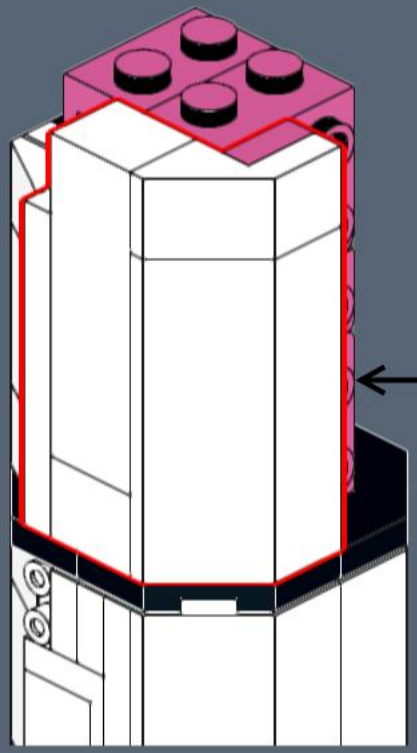

679

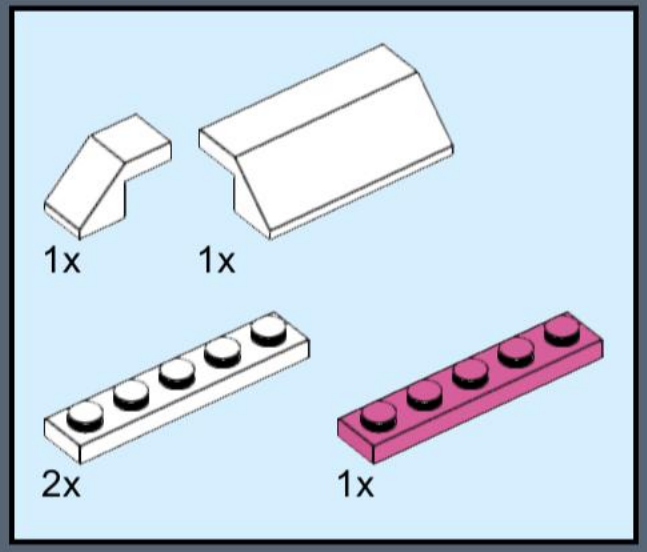

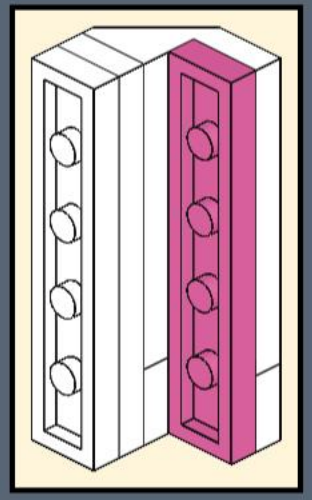

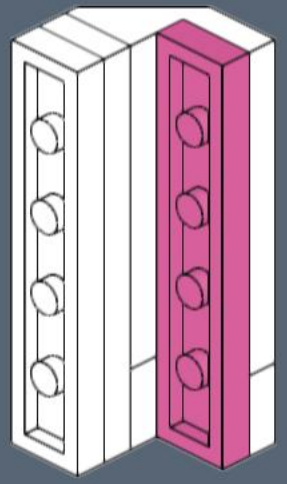

680

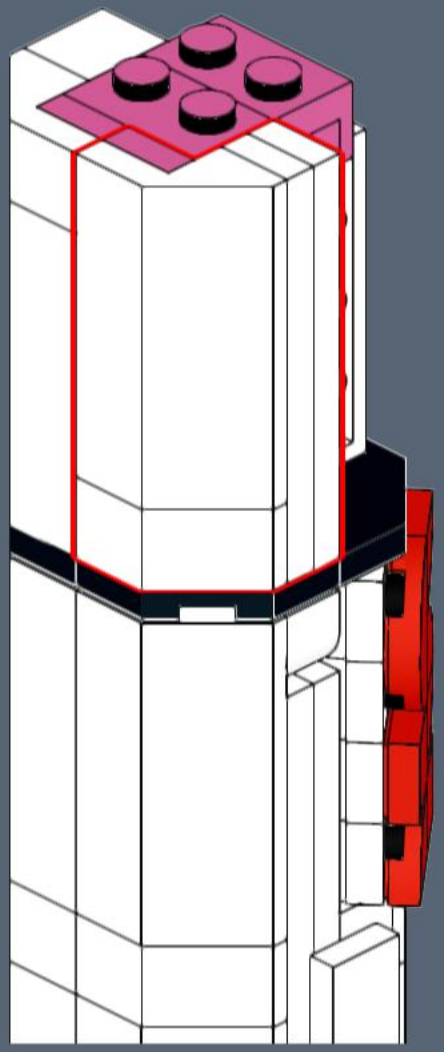

681

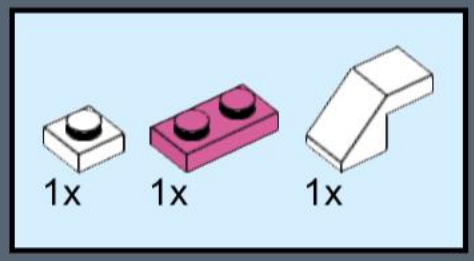

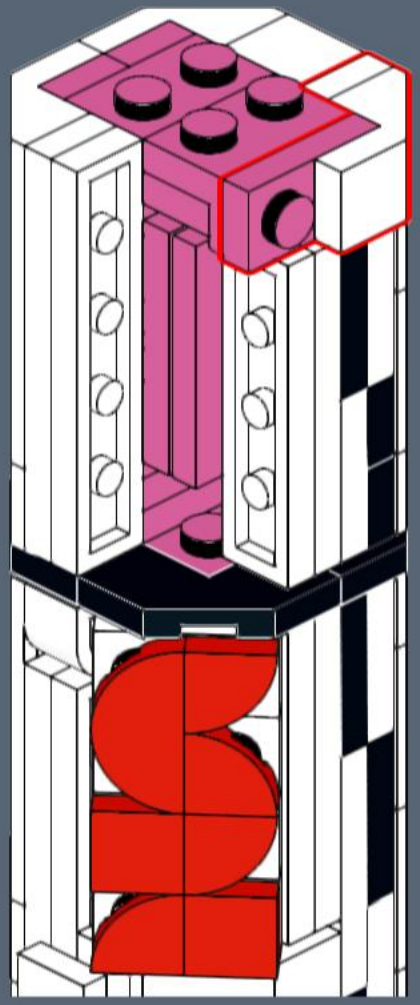

682

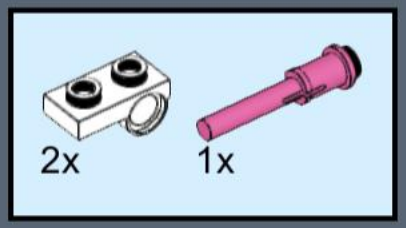

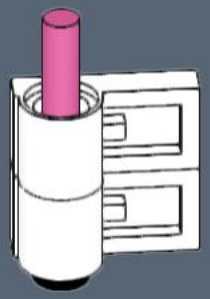

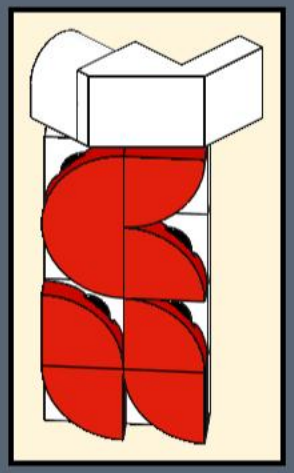

683

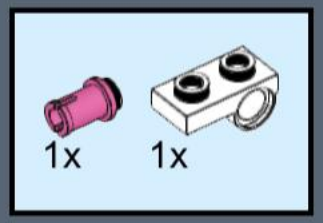

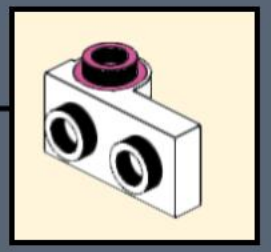

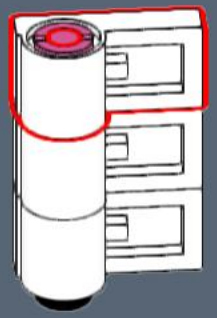

684

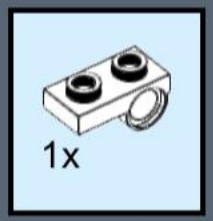

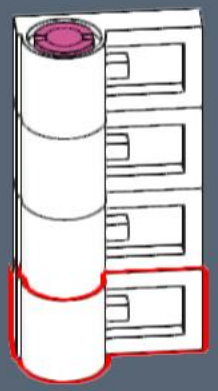

685

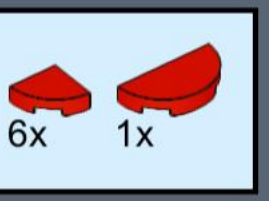

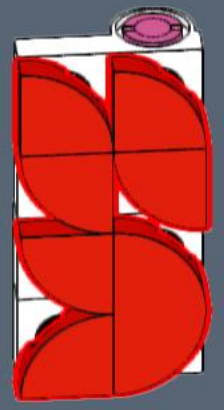

686

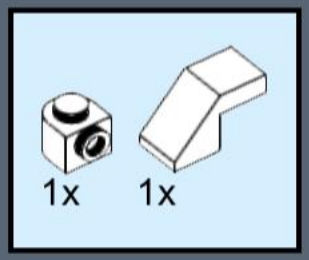

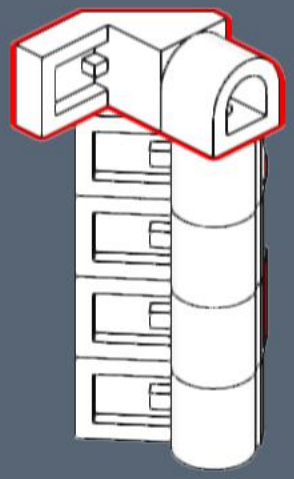

687

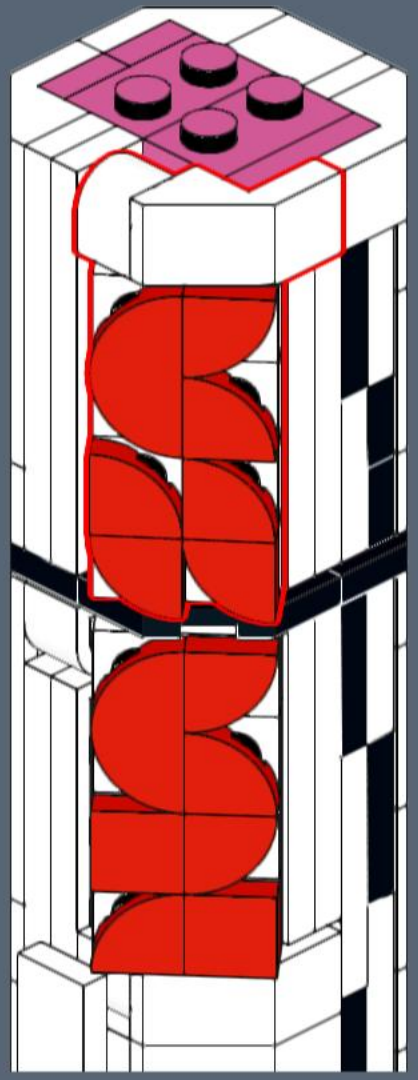

688

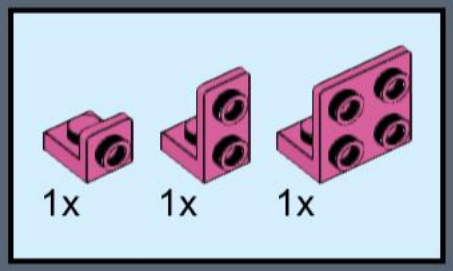

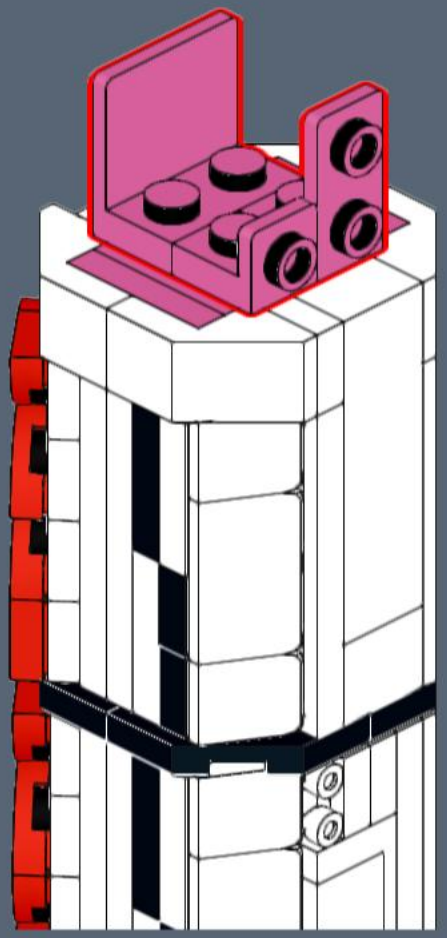

689

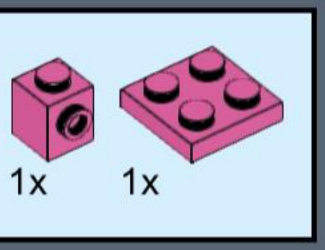

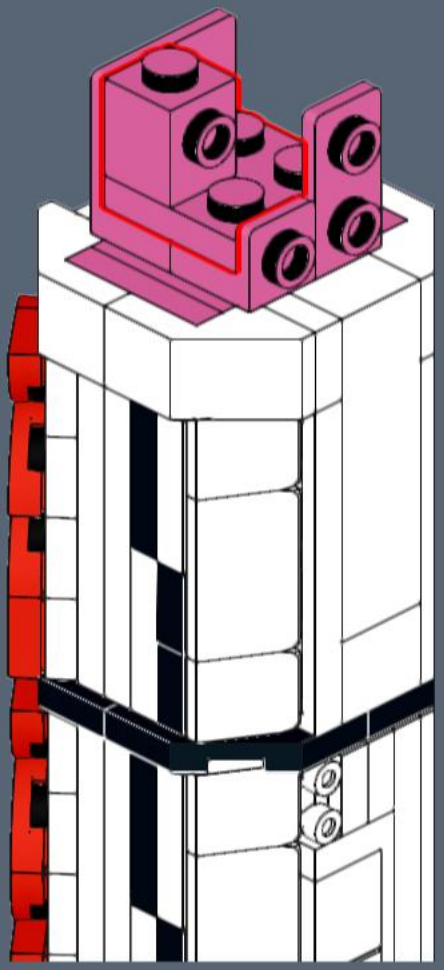

690

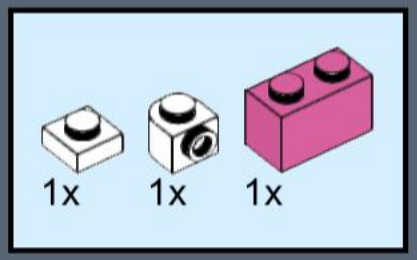

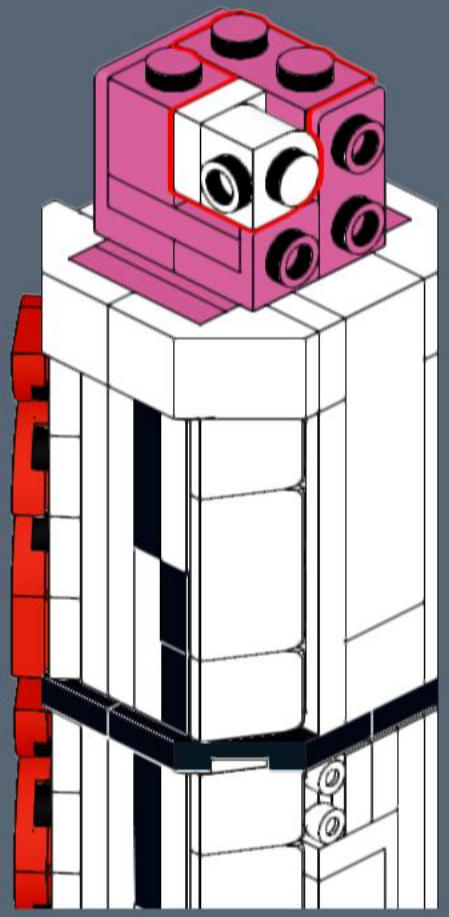

691

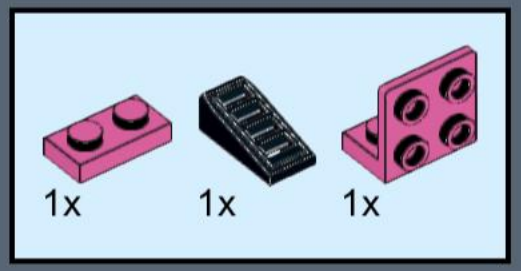

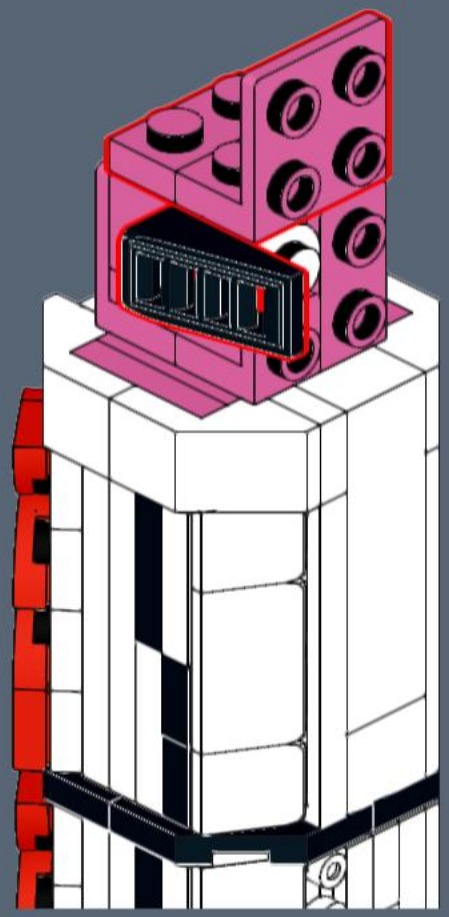

692

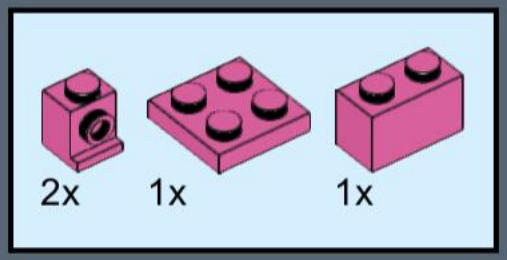

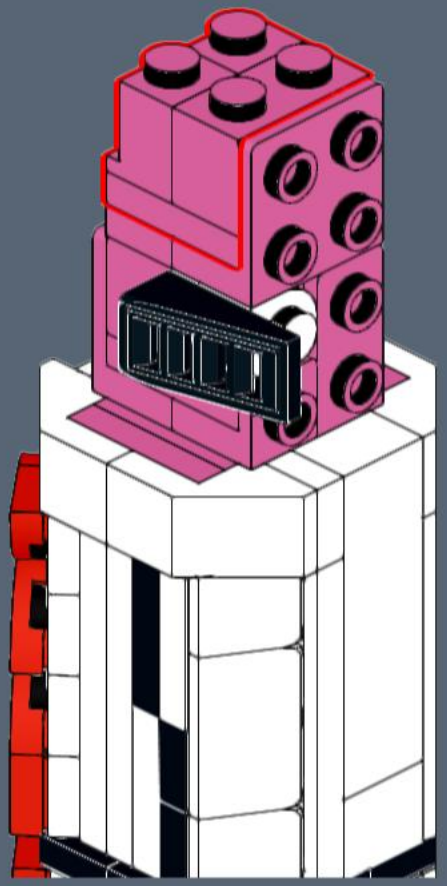

693

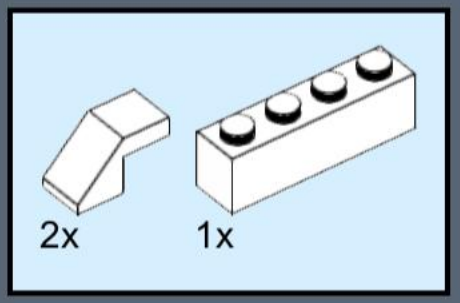

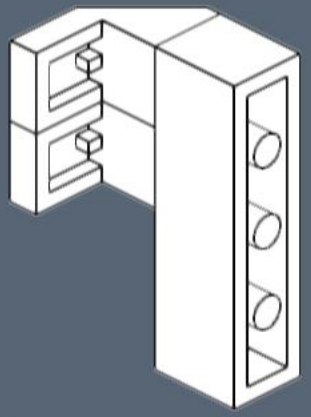

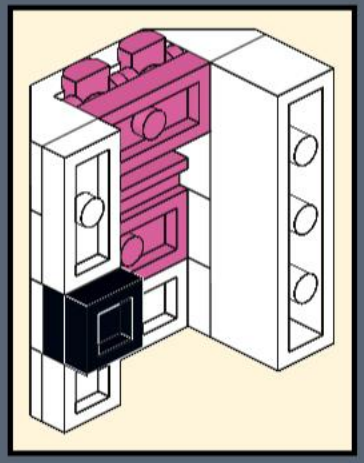

694

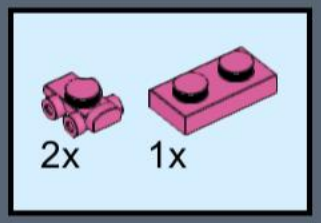

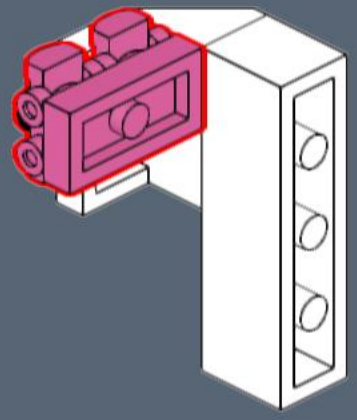

695

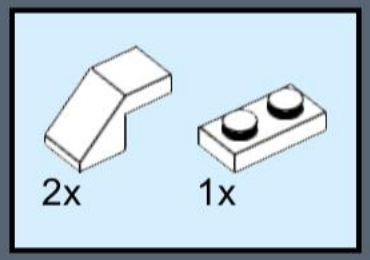

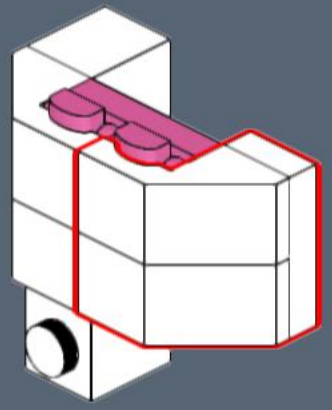

696

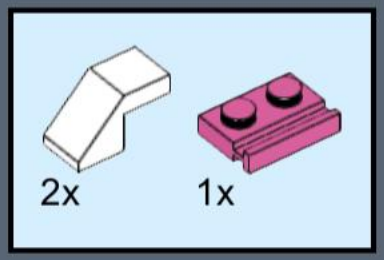

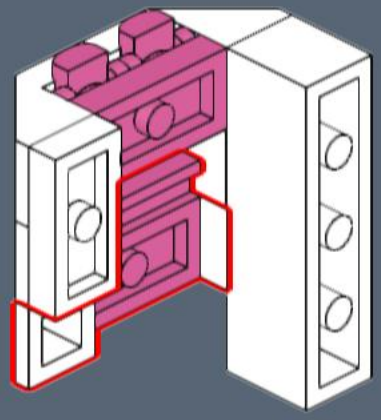

697

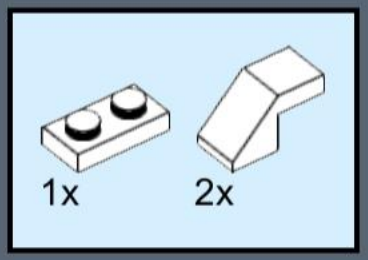

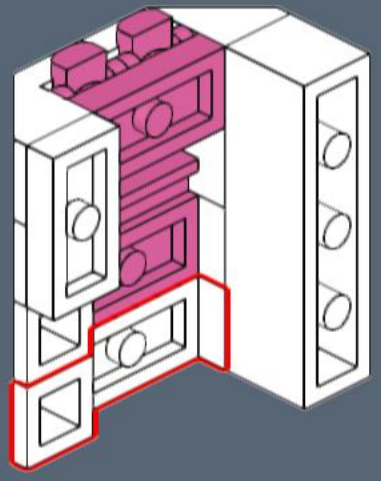

698



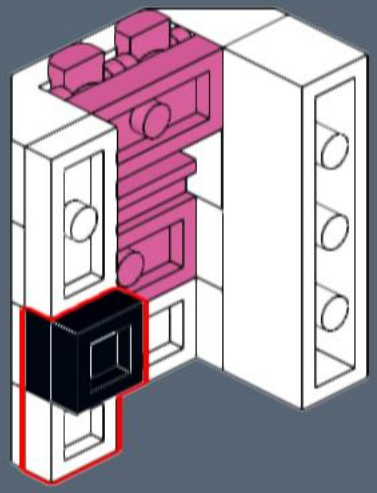

699

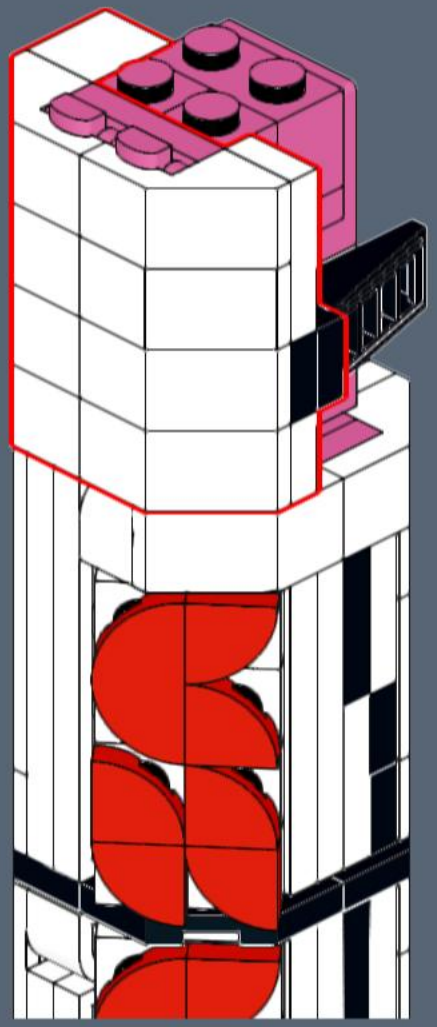

700

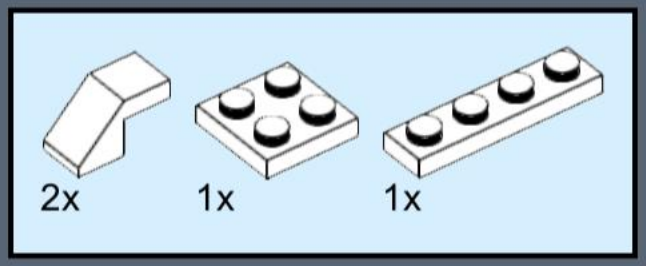

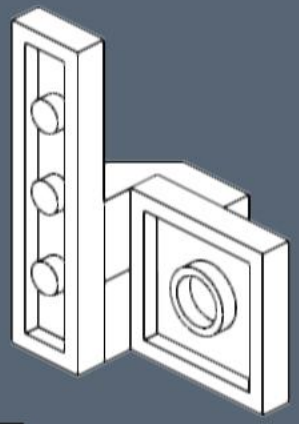

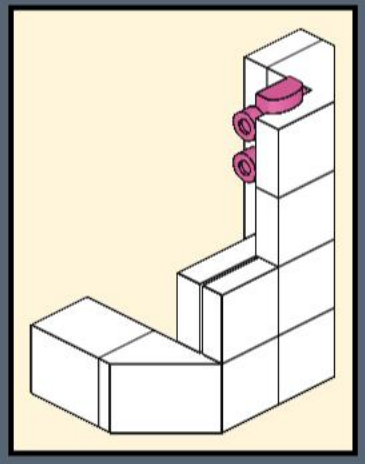

701

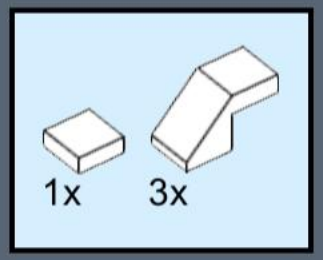

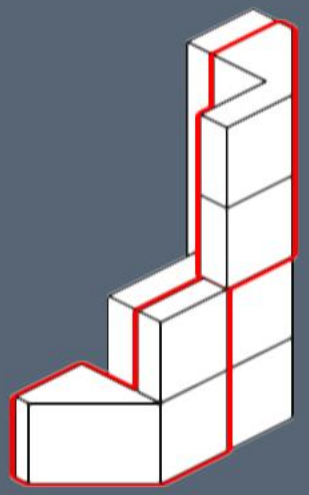

702

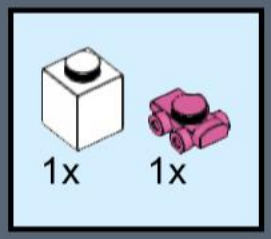

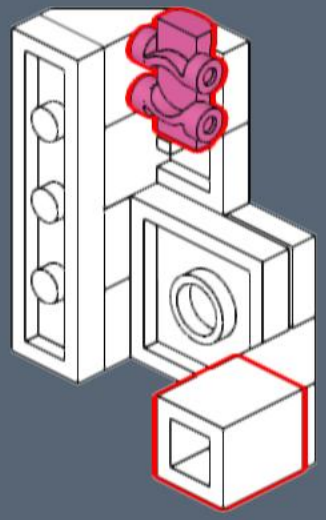

703

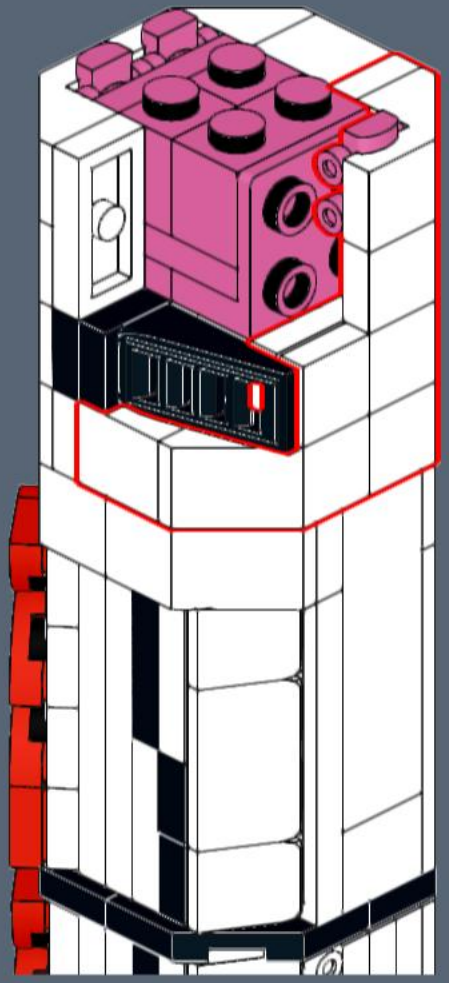

704

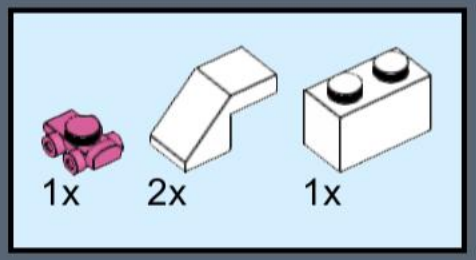

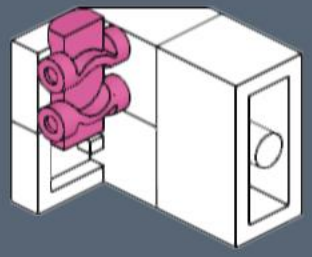

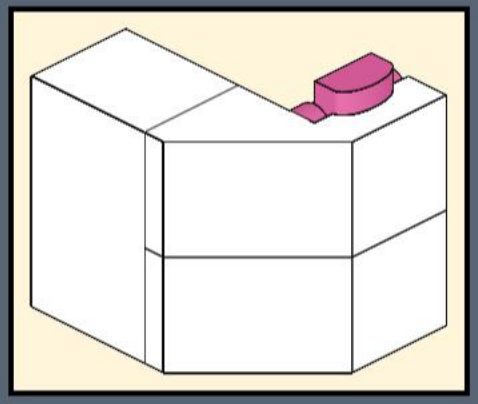

705

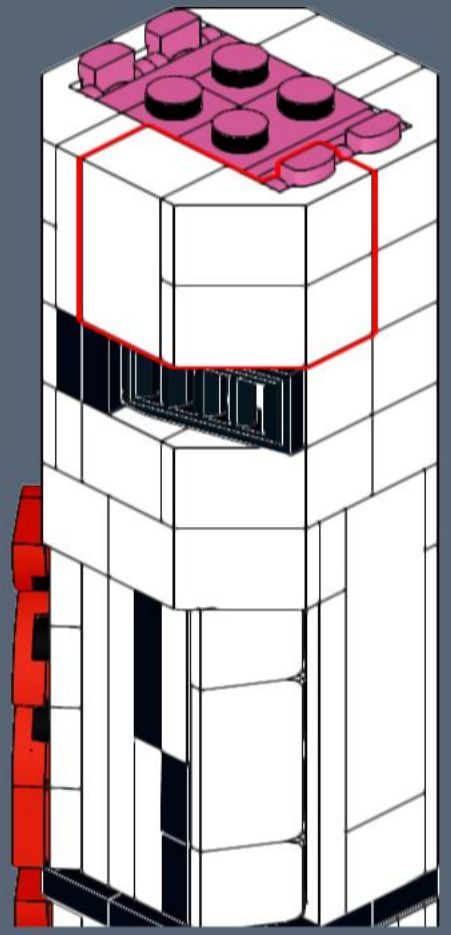

706

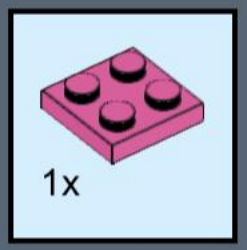

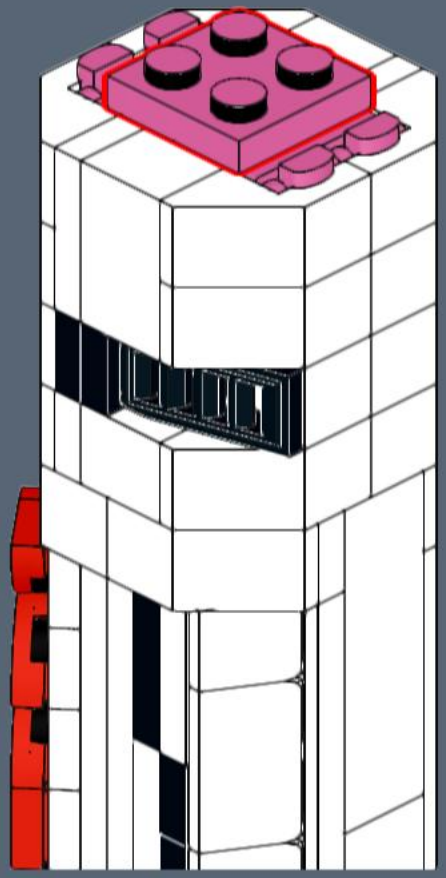

707

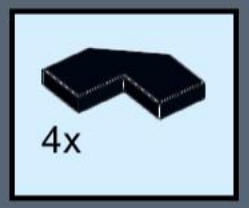

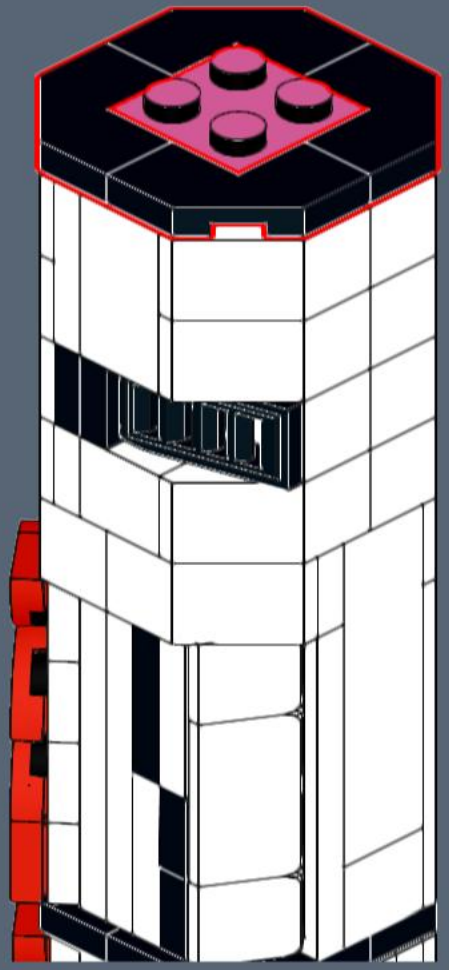

708

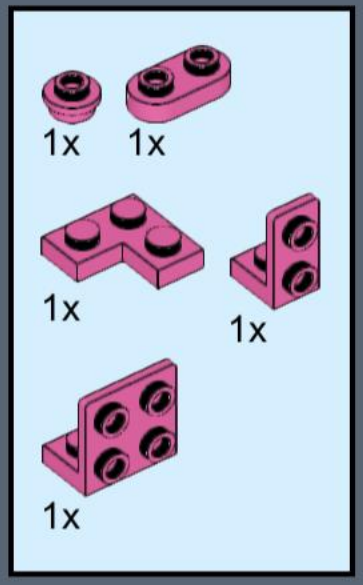

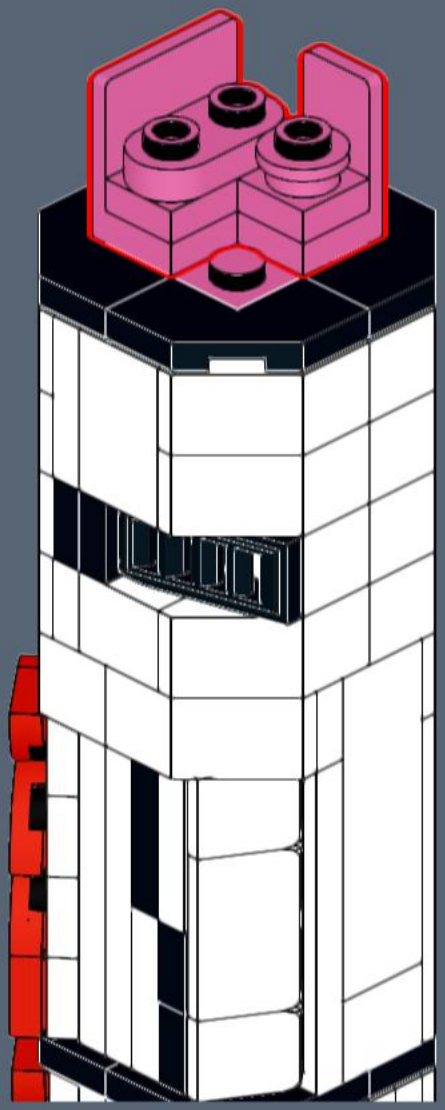

709



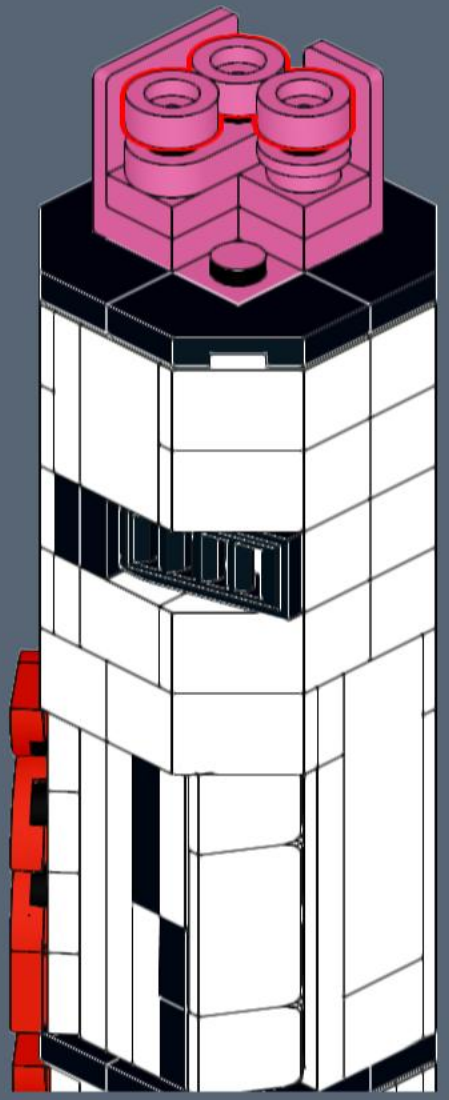

710

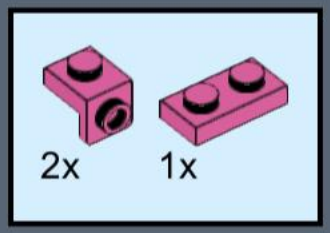



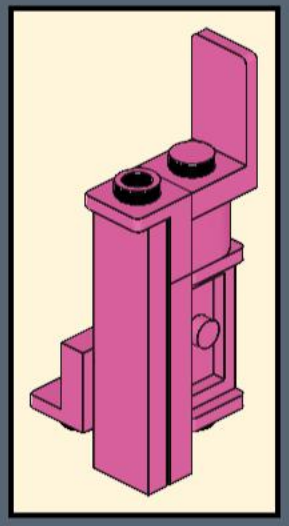

711

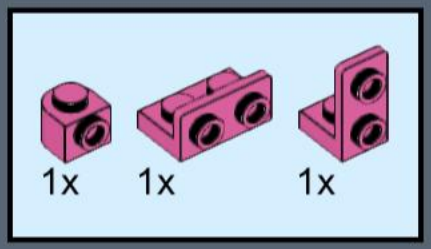

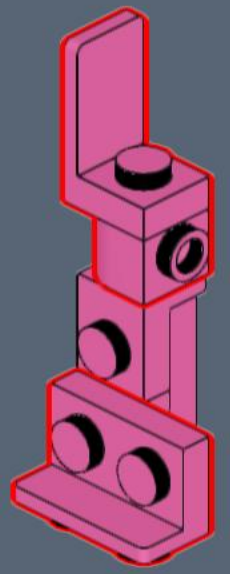

712

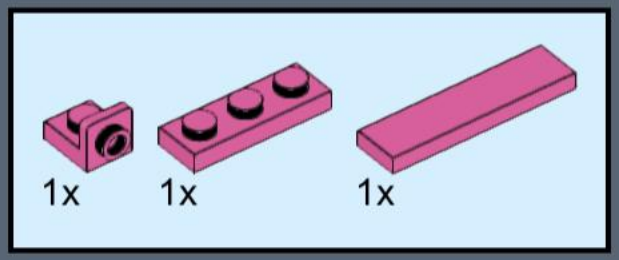

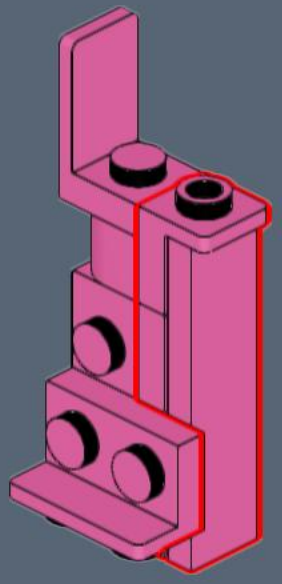

713

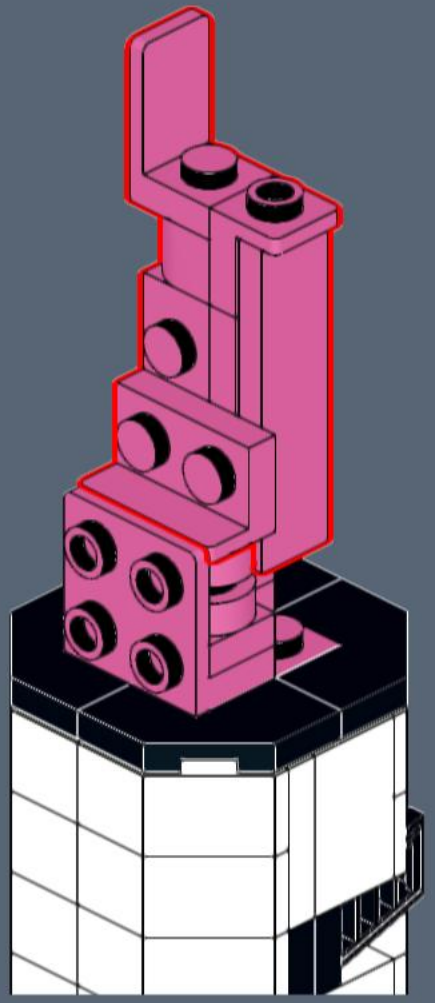

714

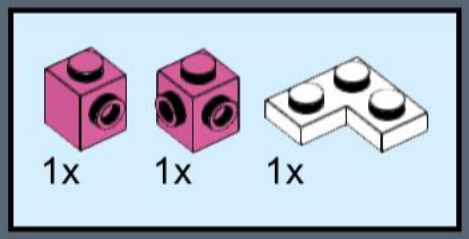

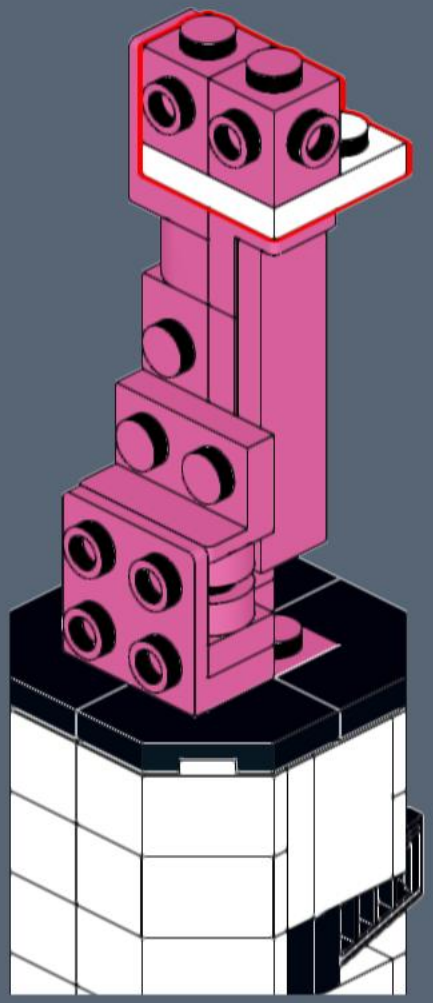

715

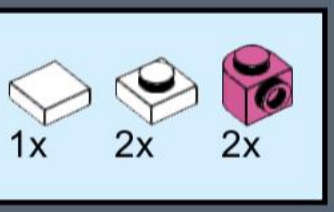

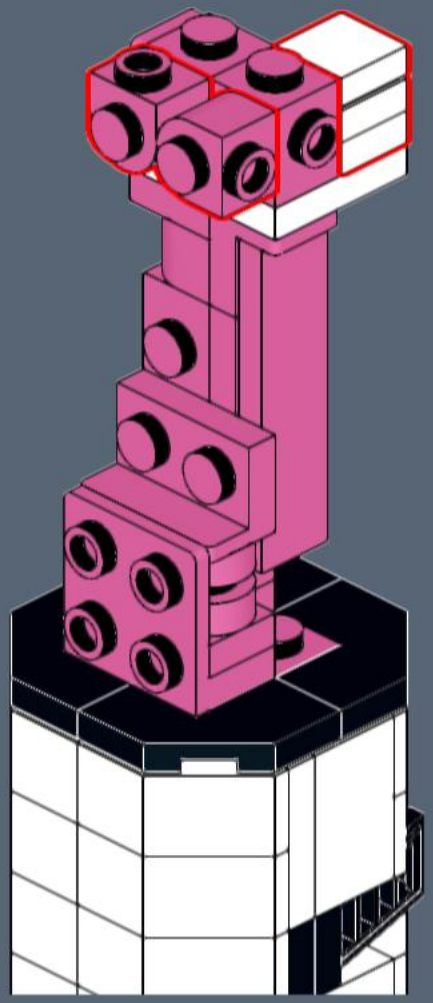

716

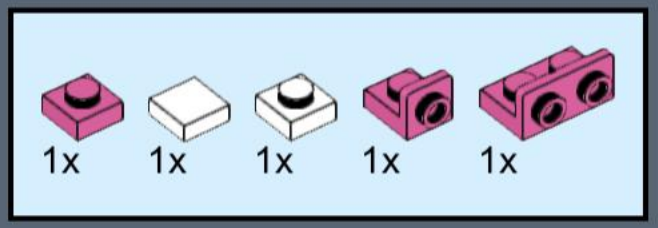

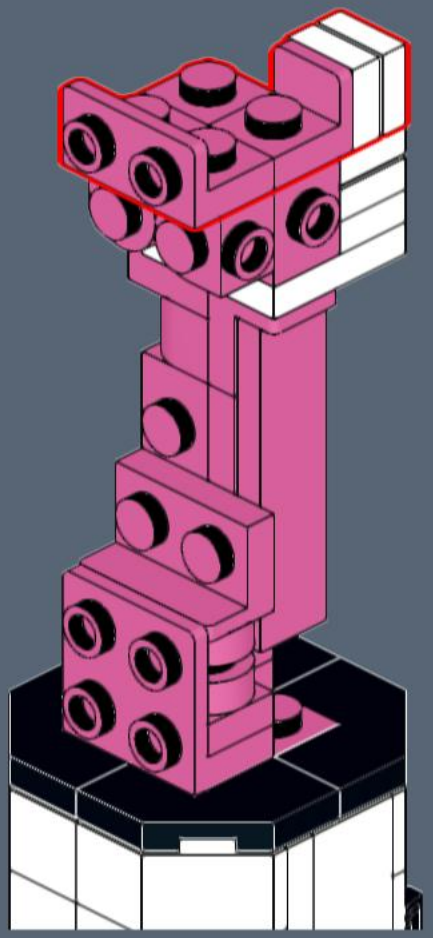

717

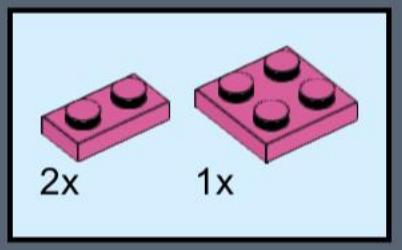

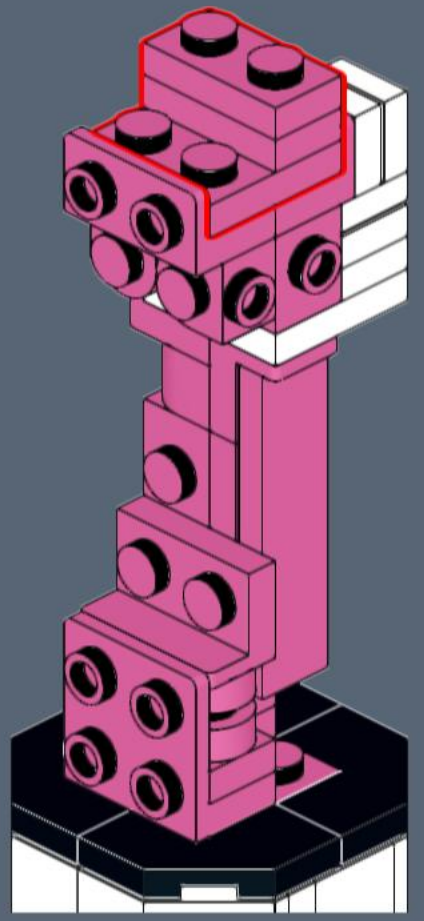

718

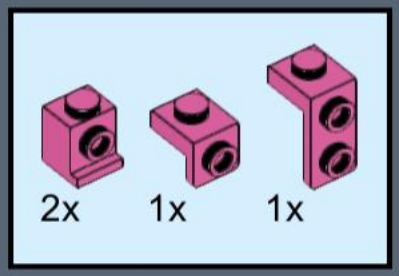

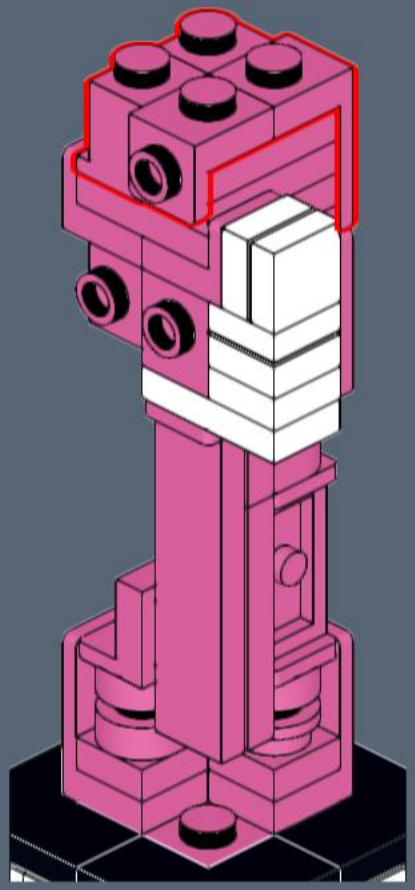

719

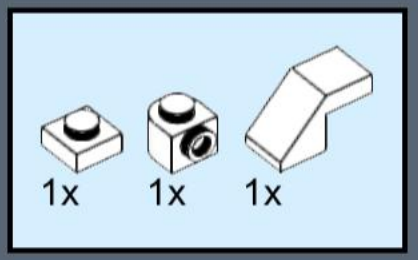

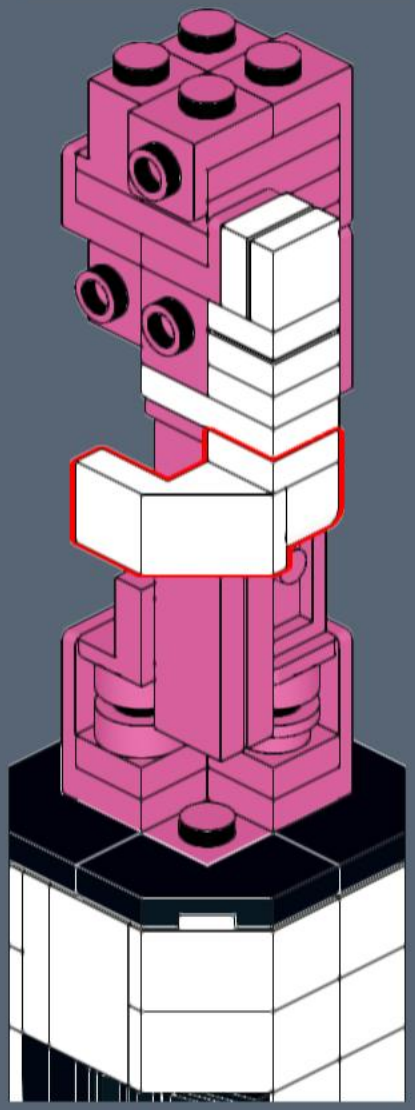

720

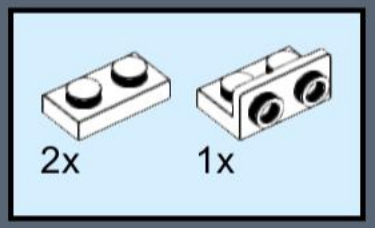

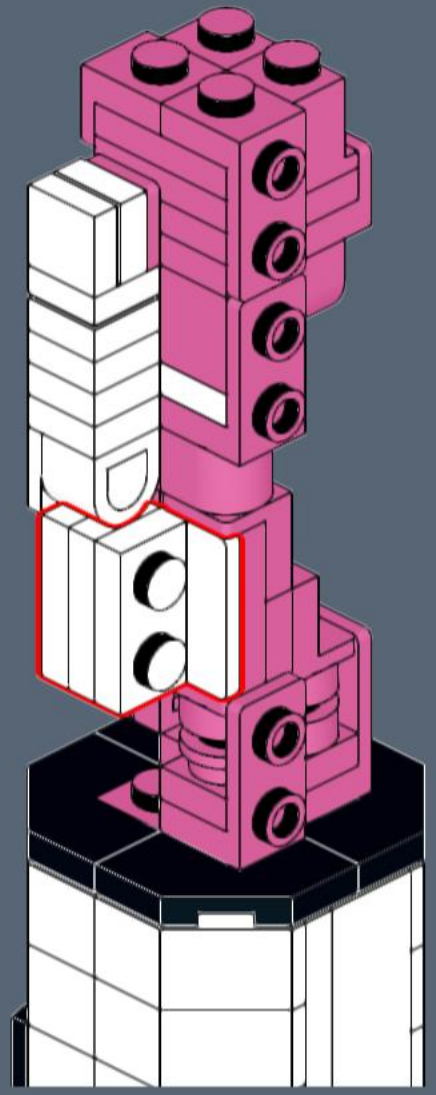

721

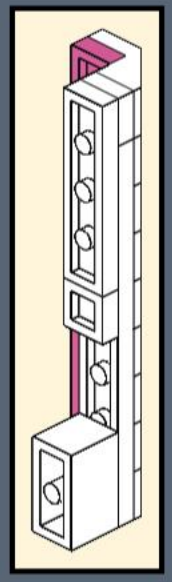

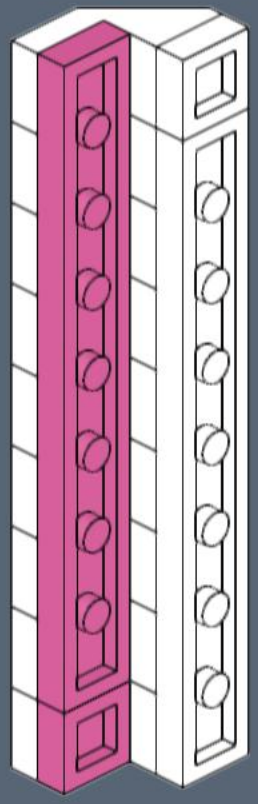

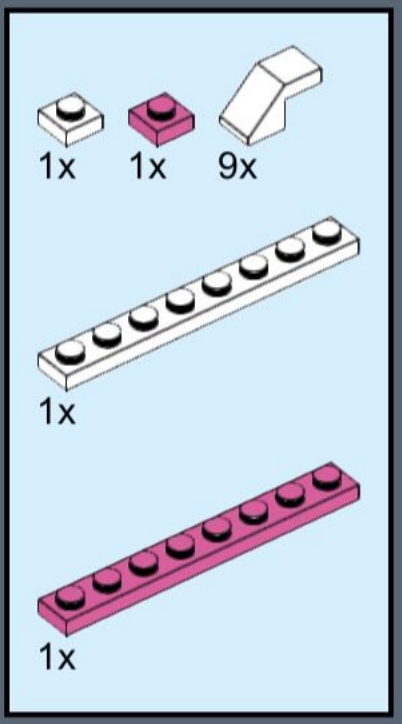

722

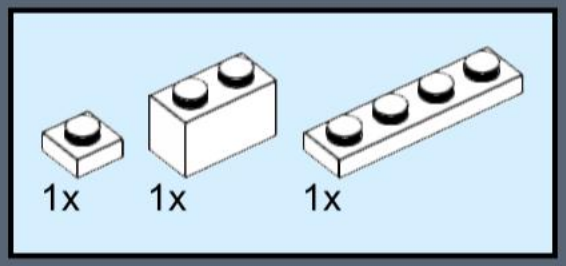

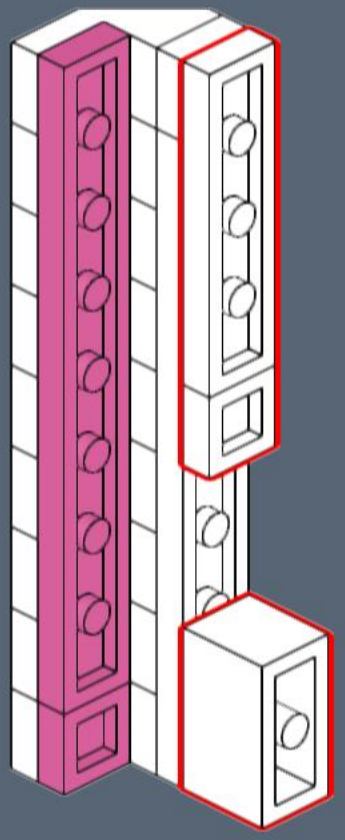

723

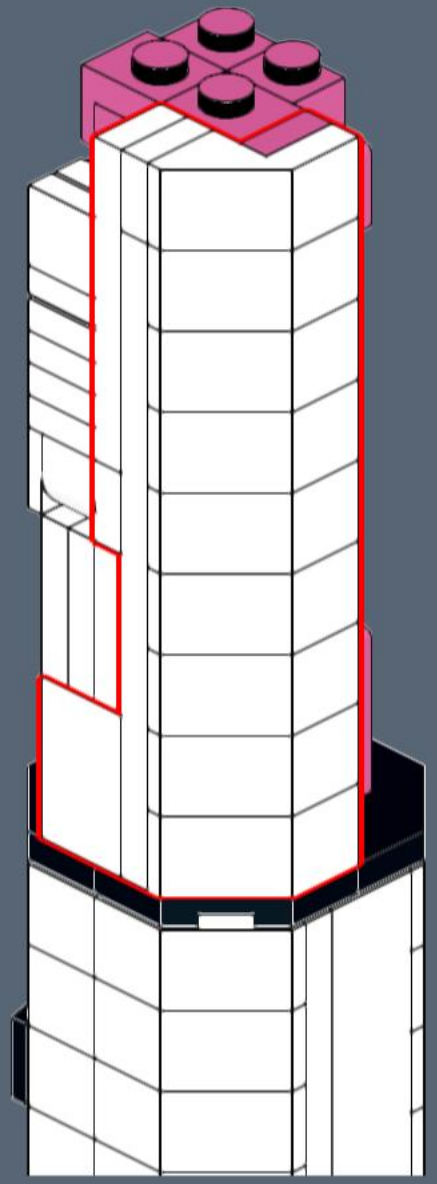

724

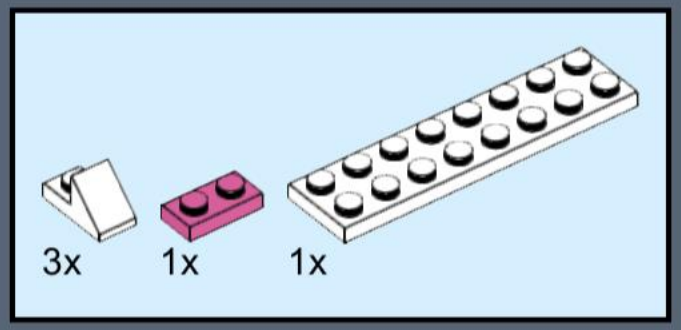

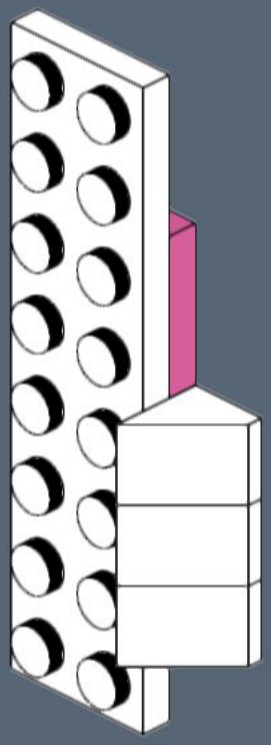

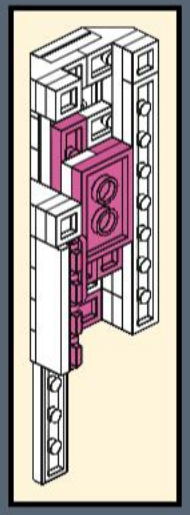

725

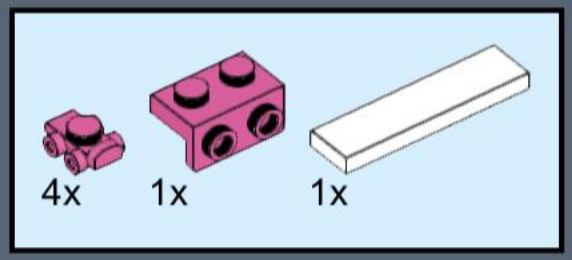

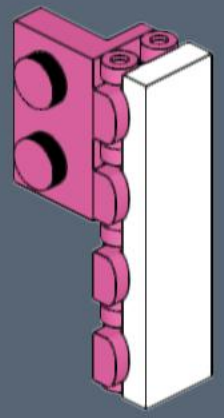

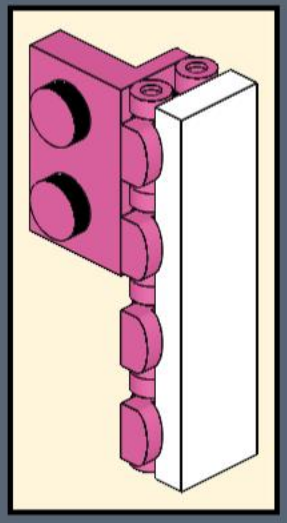

726

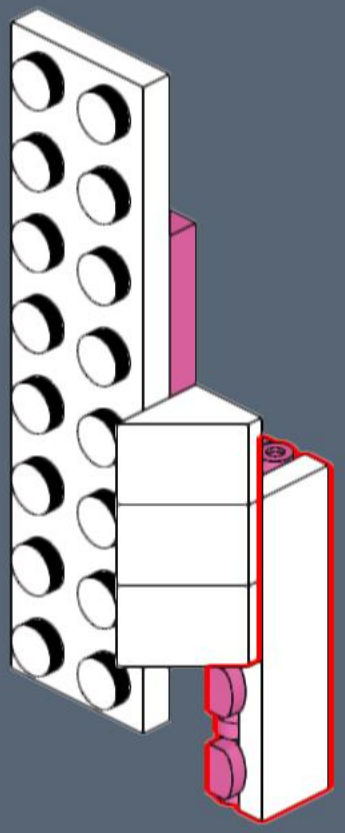

727

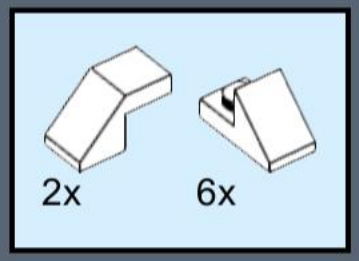

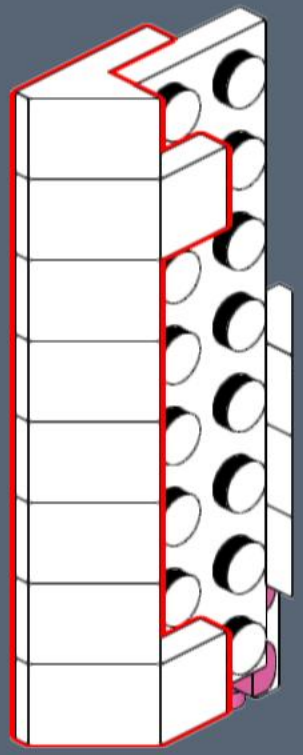

728

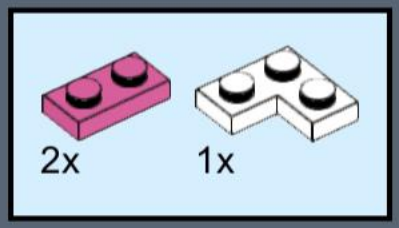

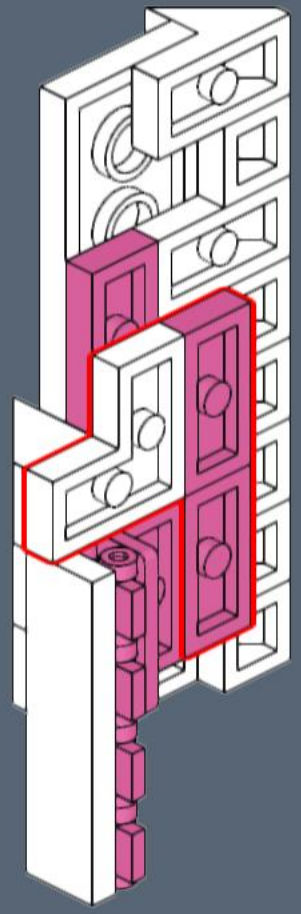

729

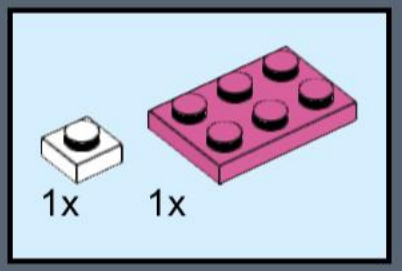

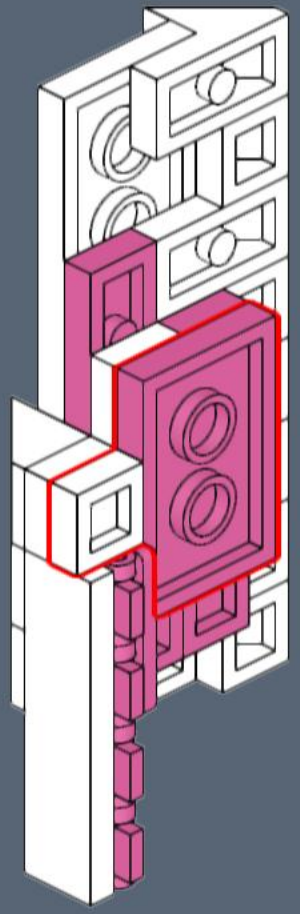

730

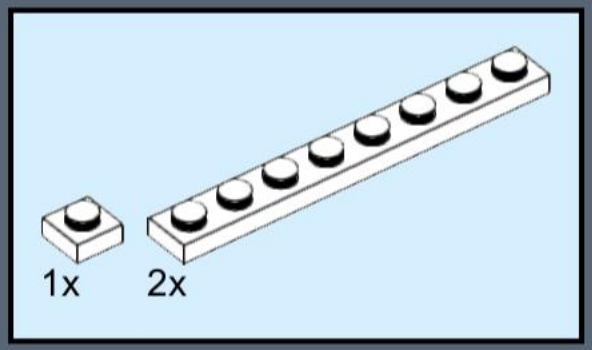

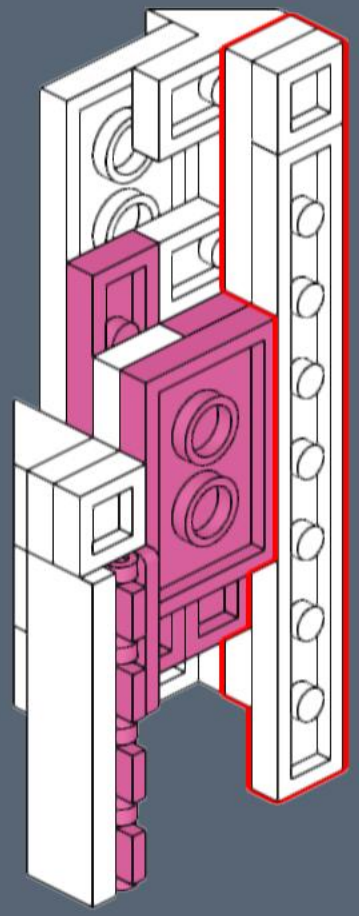

731

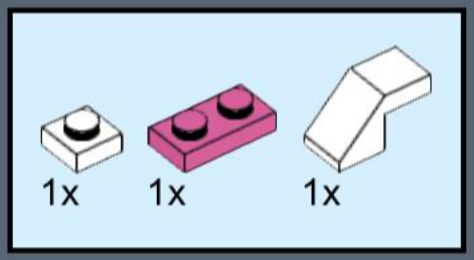

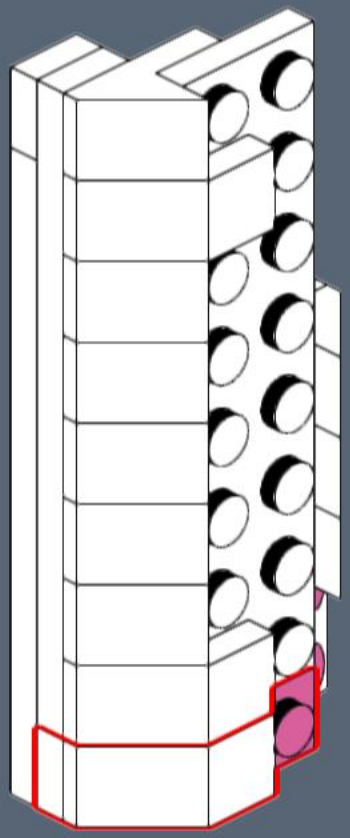

732

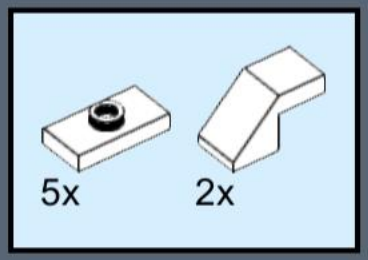

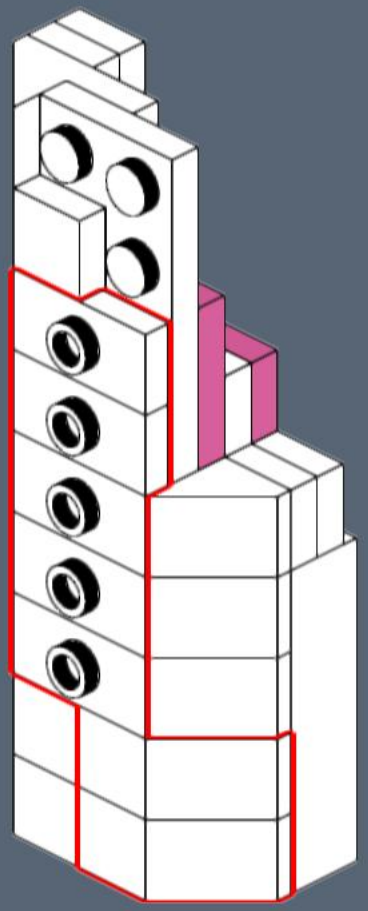

733

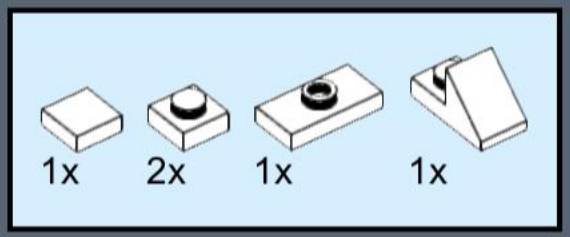

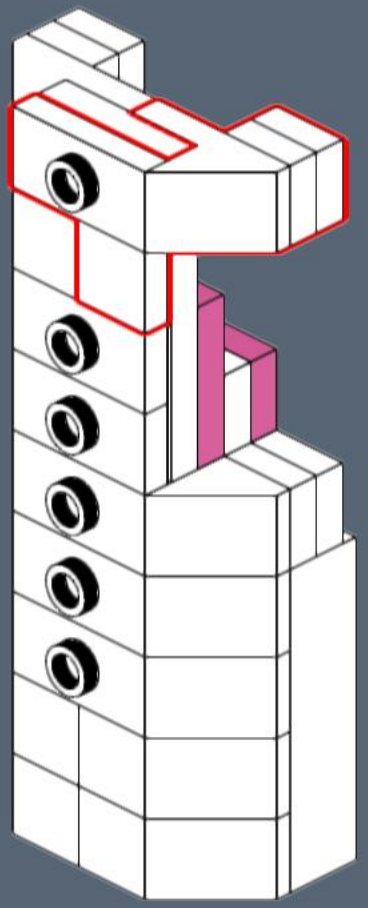

734

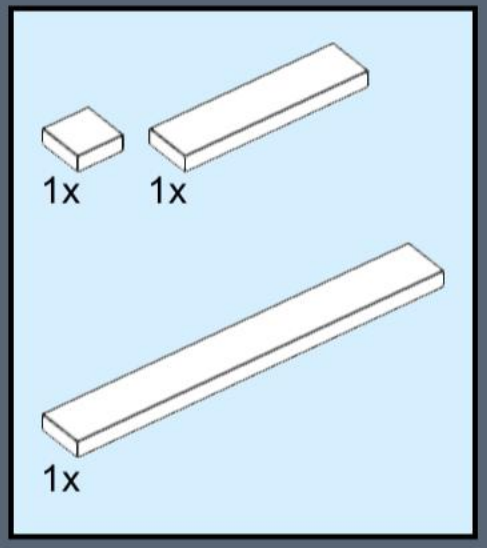

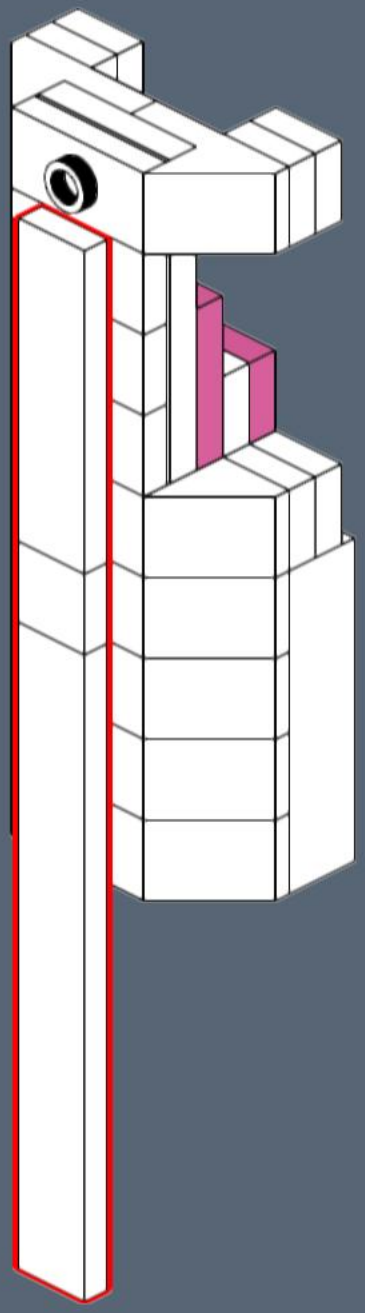

735

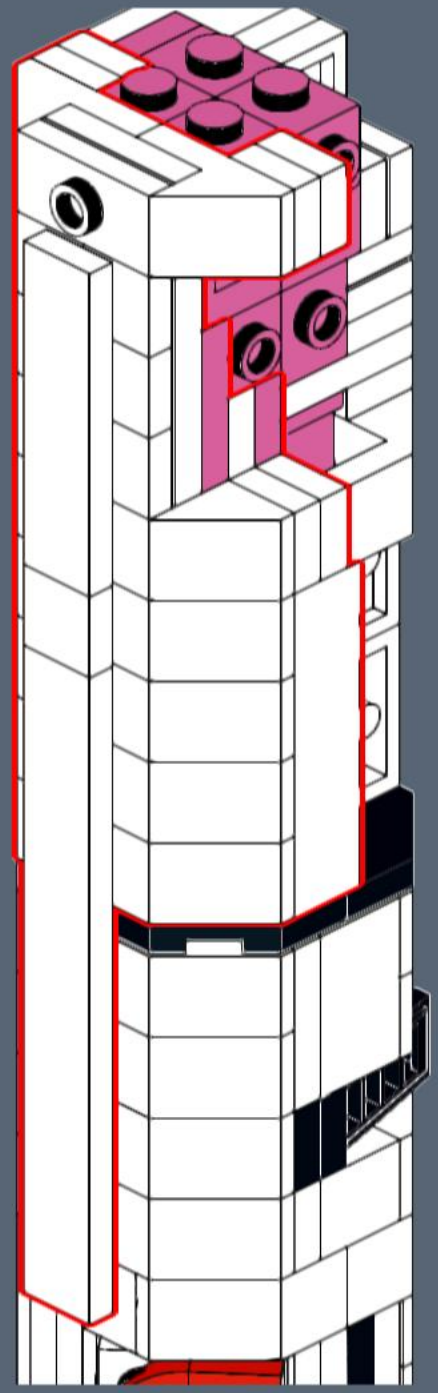

736

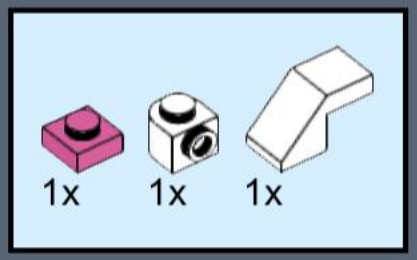

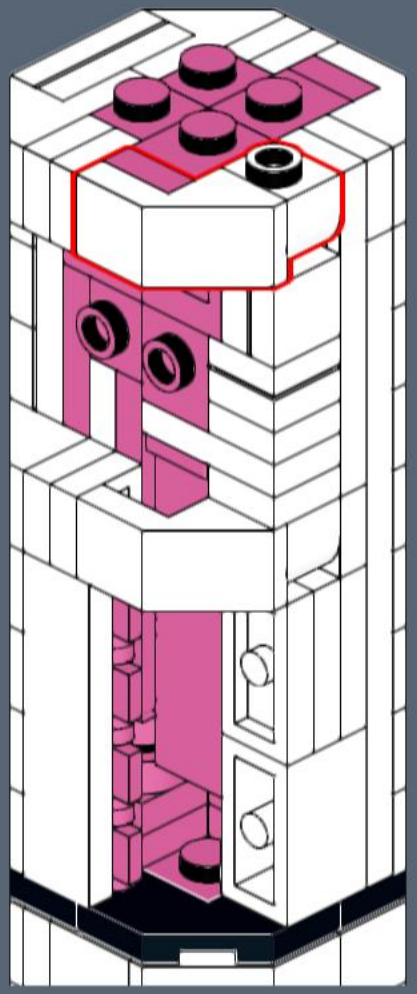

737

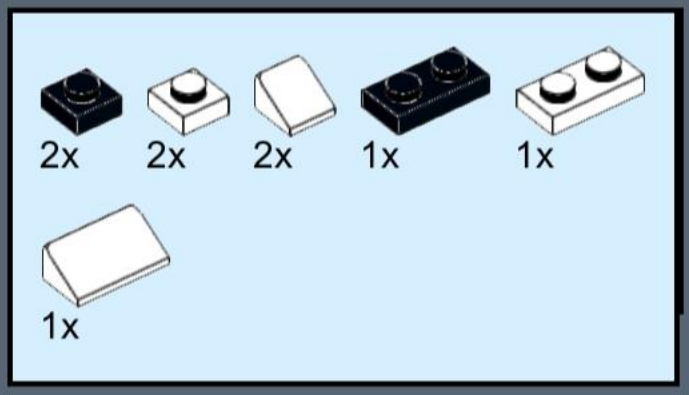

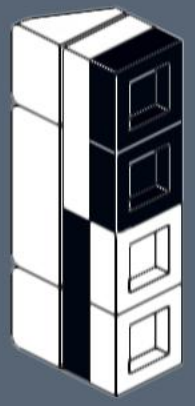

738

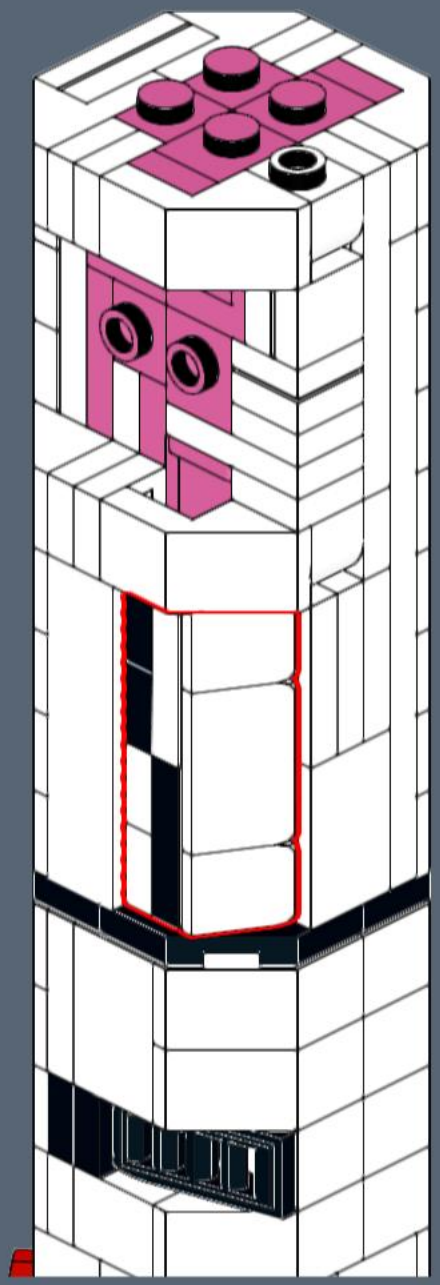

739

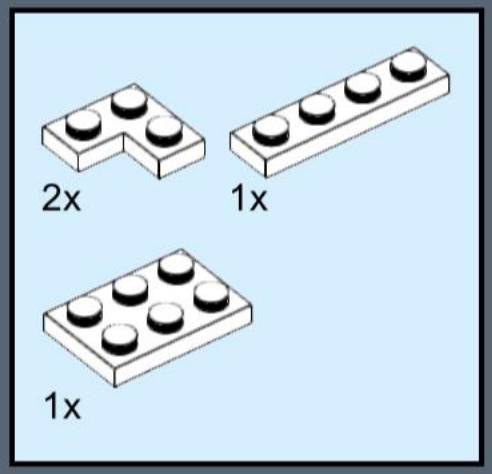

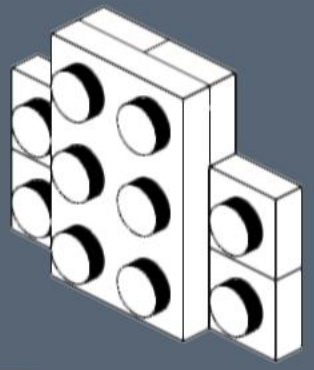

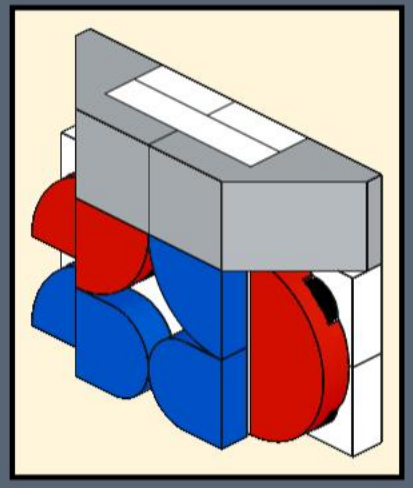

740

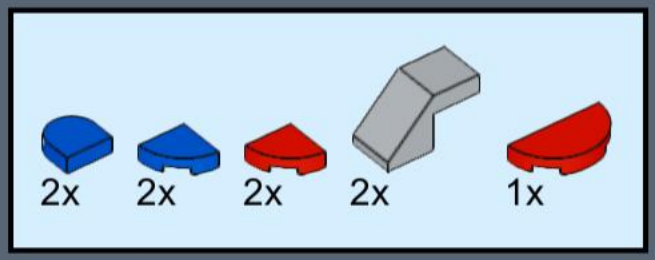

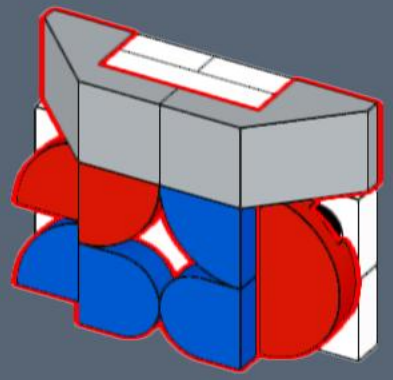

741

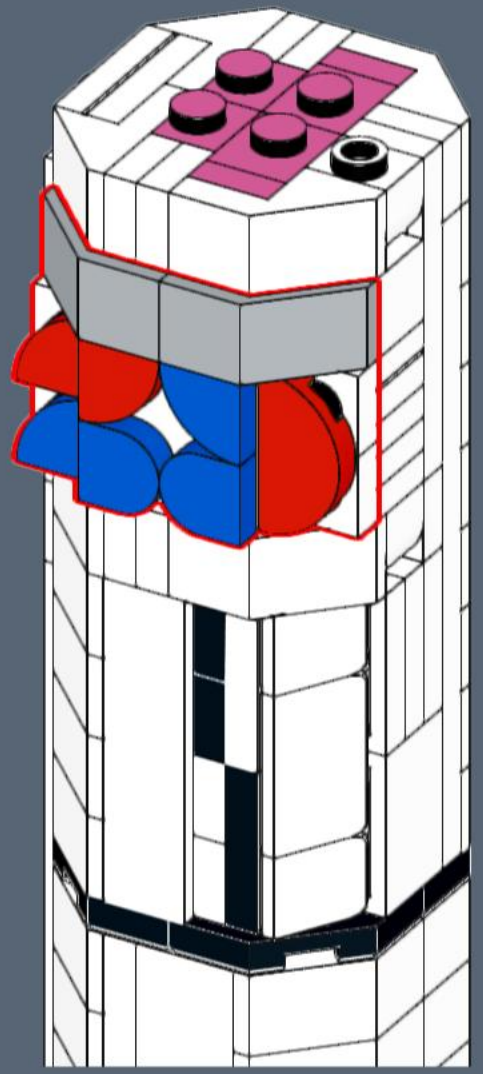

742



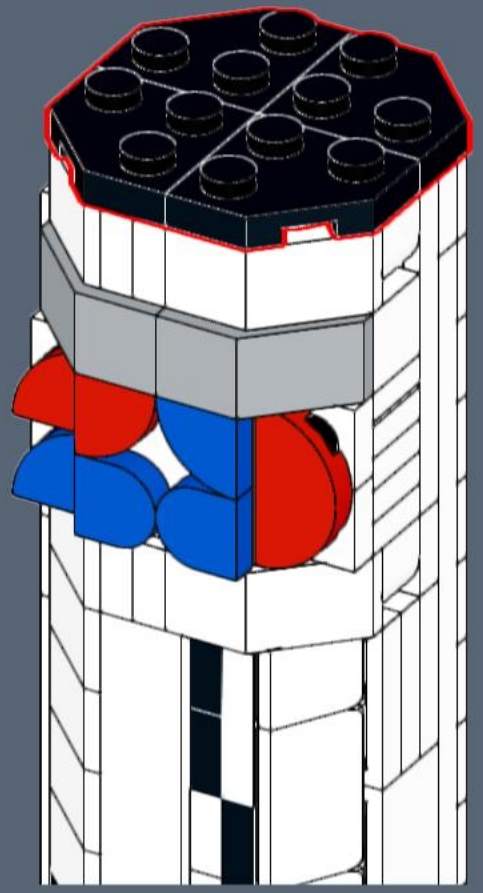

743

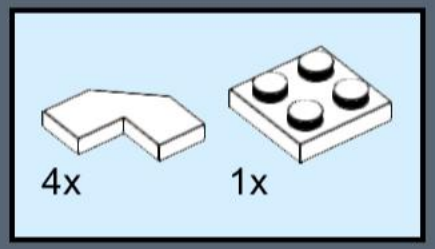

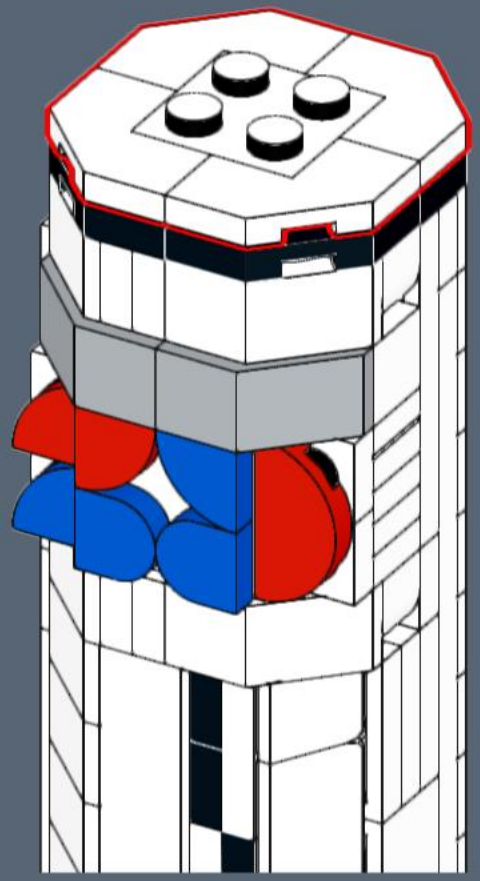

744

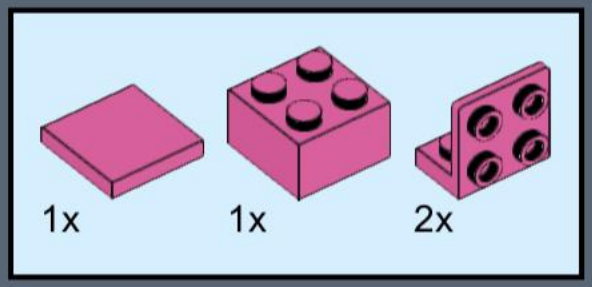

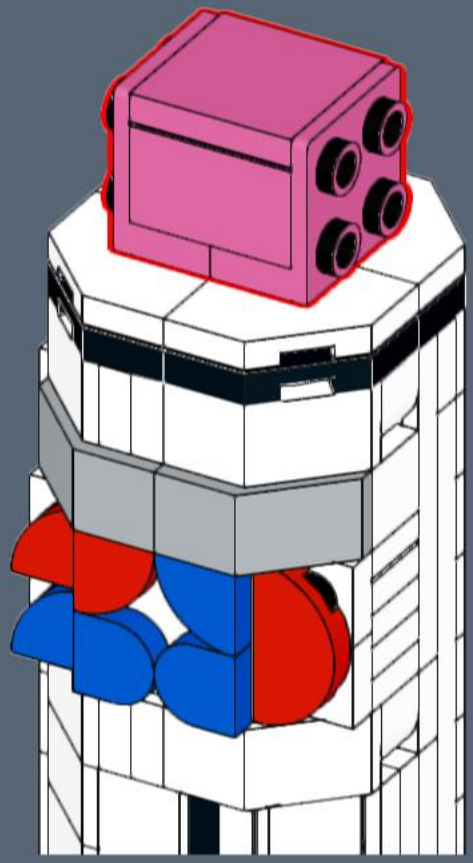

745

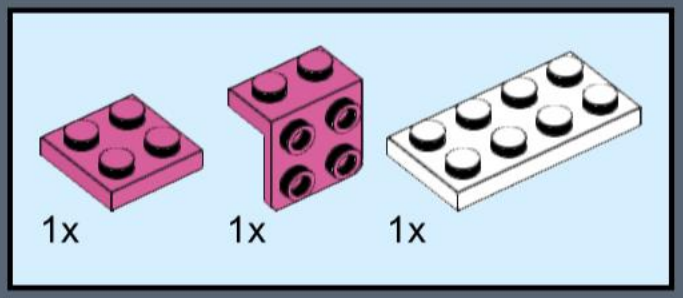

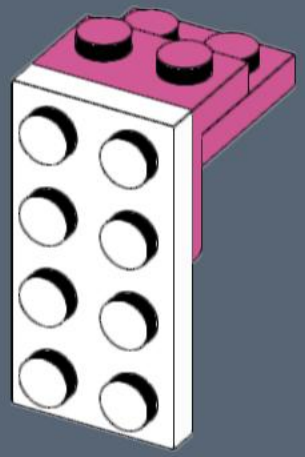

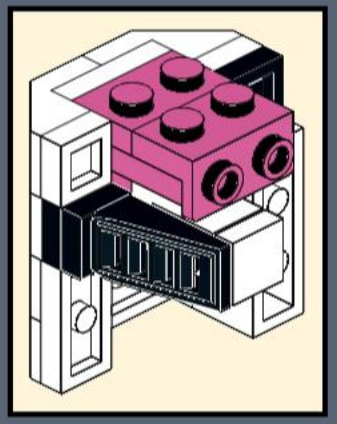

746

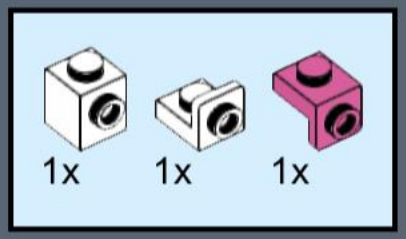

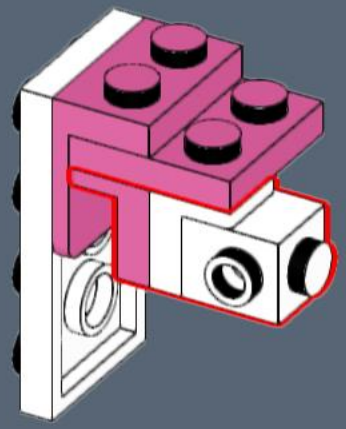

747

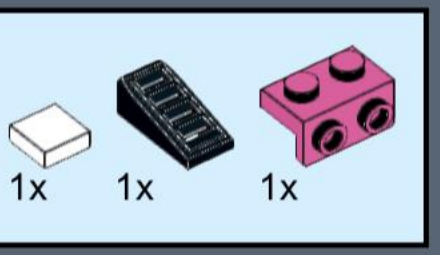

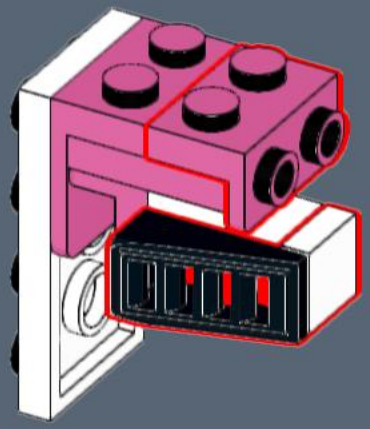

748

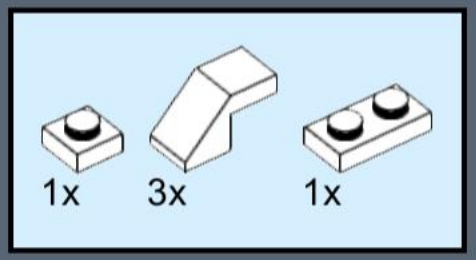

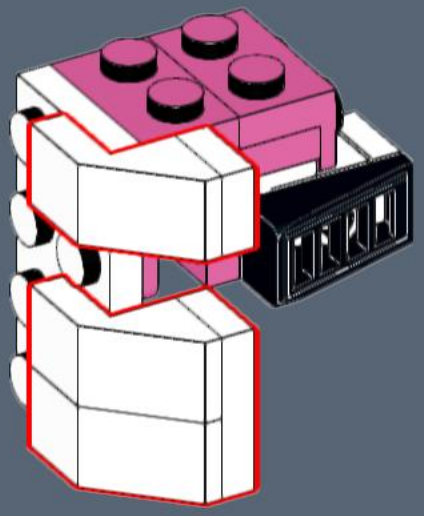

749

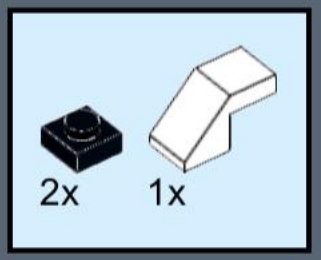

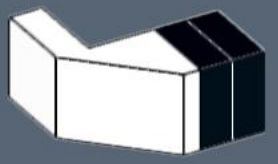

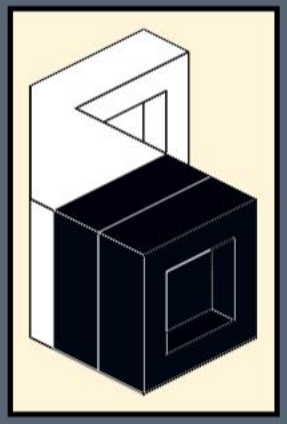

750

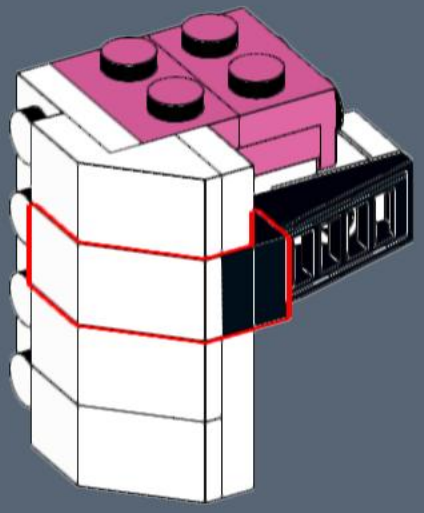

751

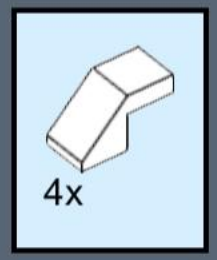

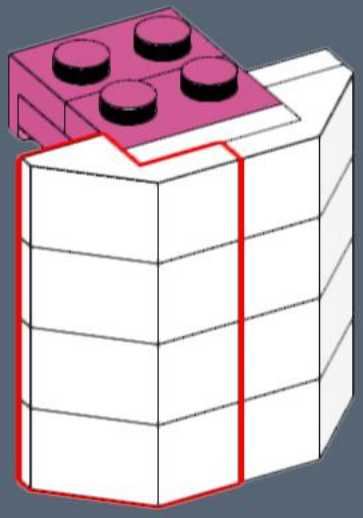

752

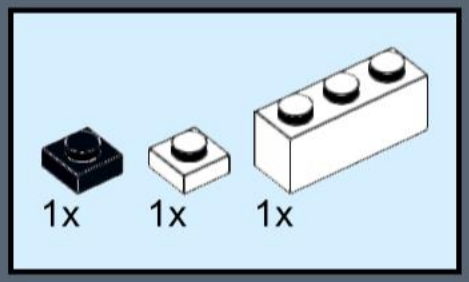

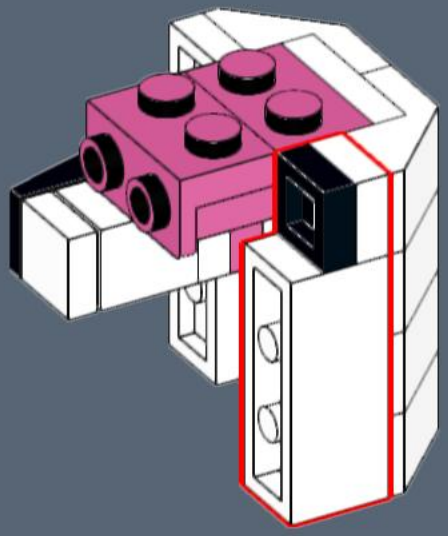

753

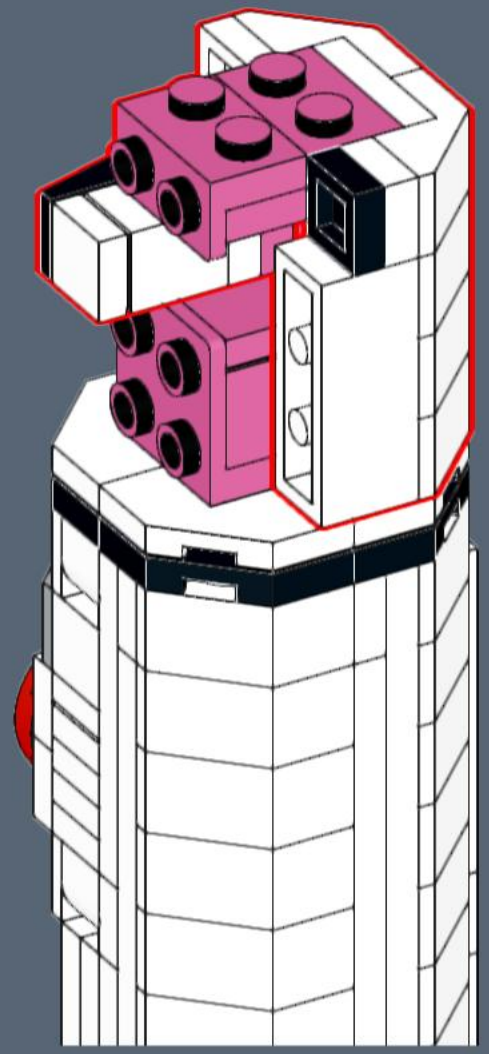

754

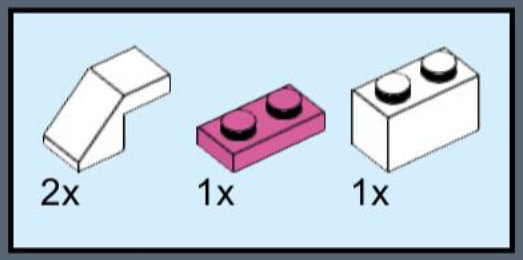

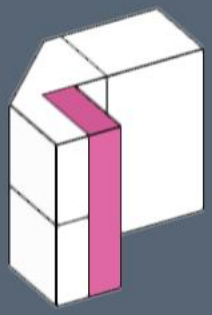

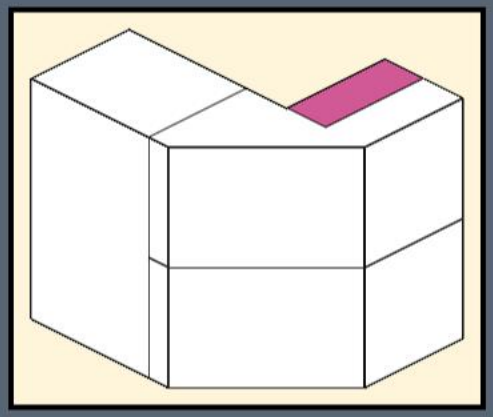

755

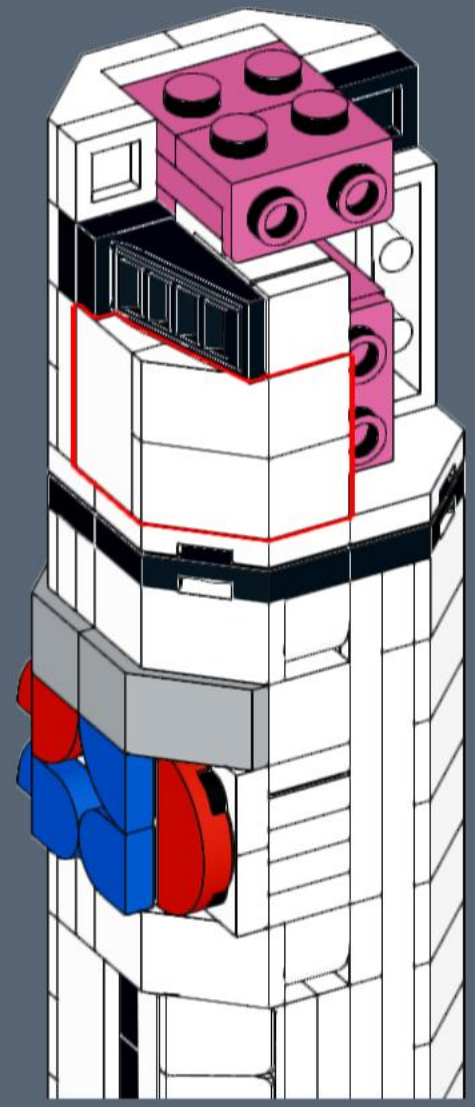

756

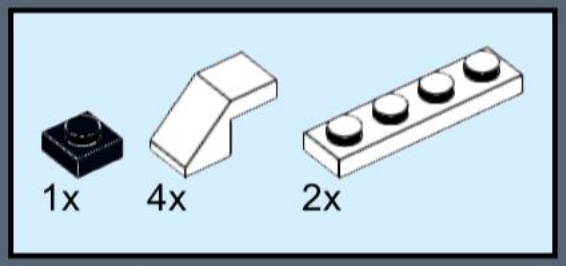

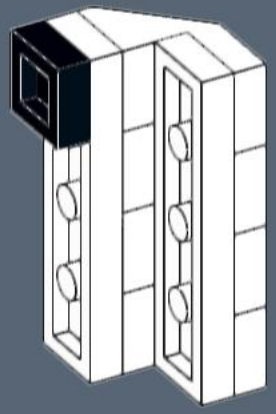

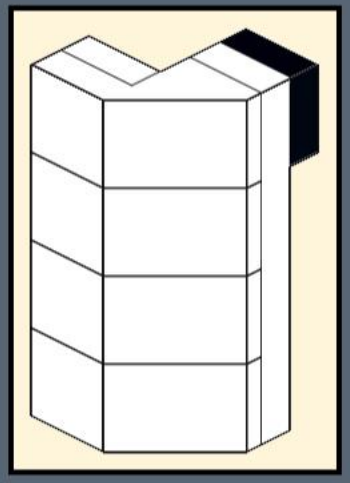

757

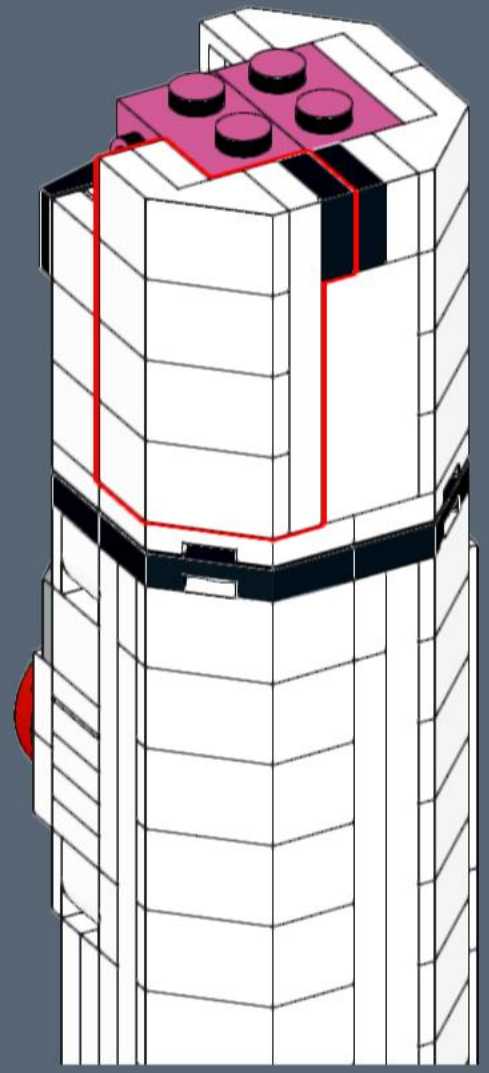

758

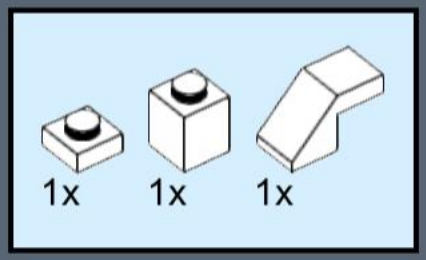

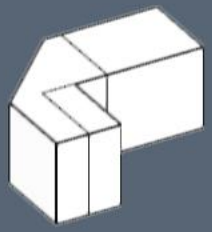

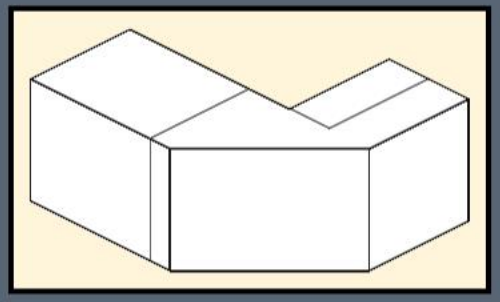

759

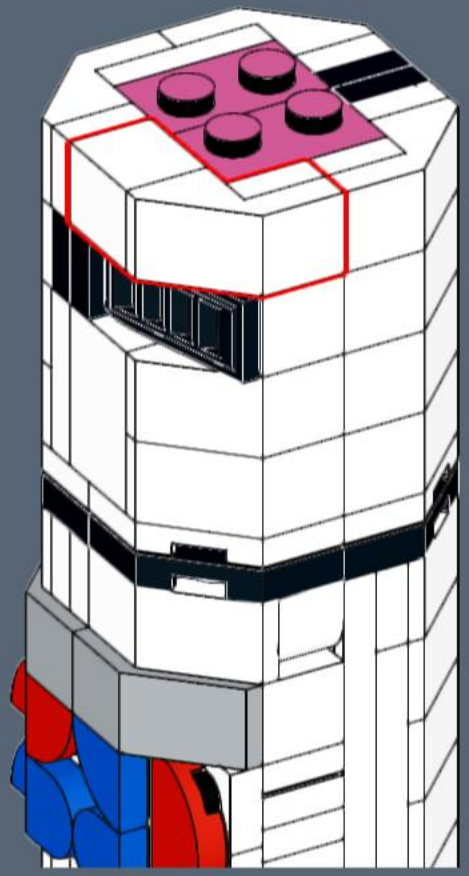

760



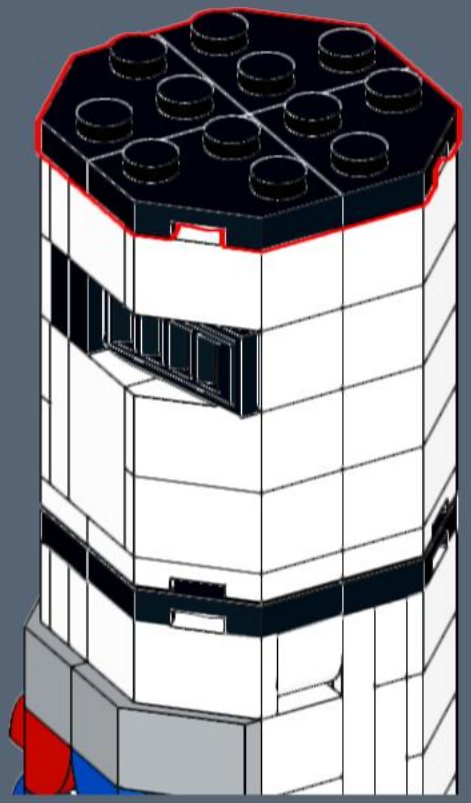

761

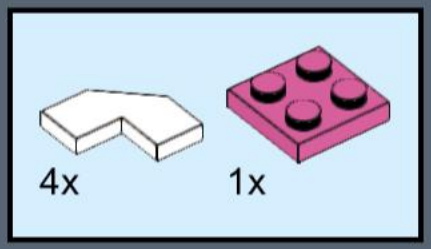

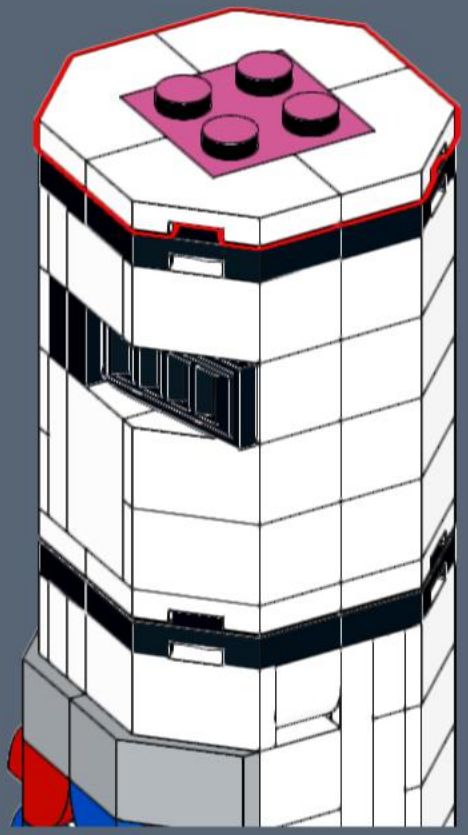

762

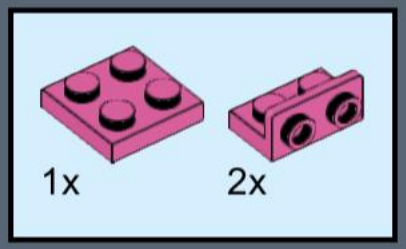

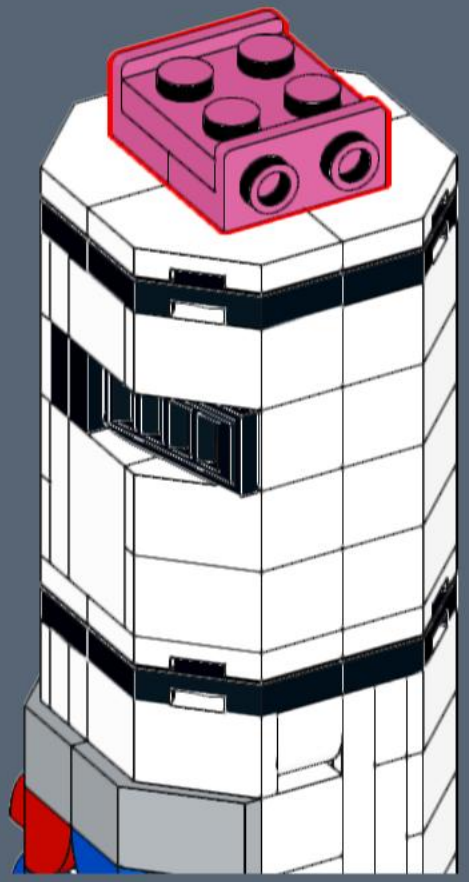

763

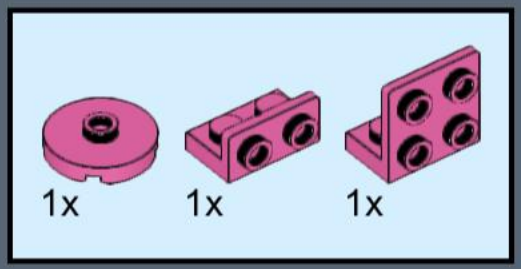

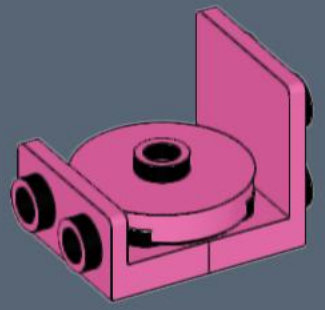

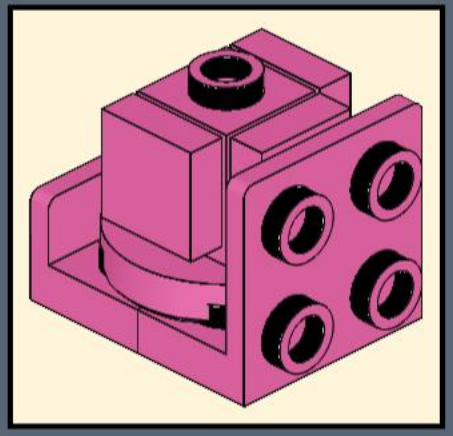

764

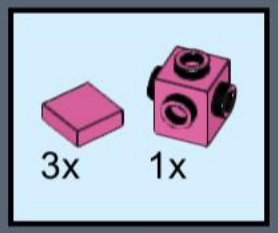

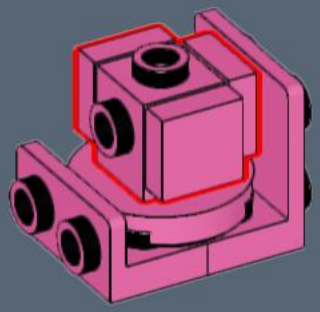

765

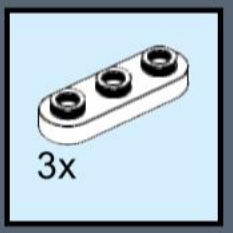

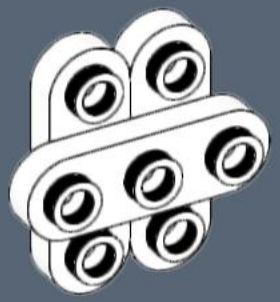

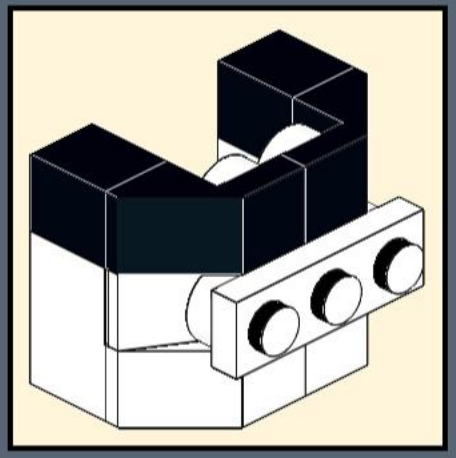

766

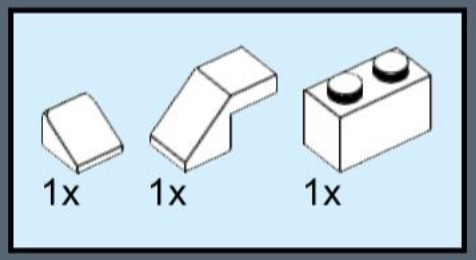

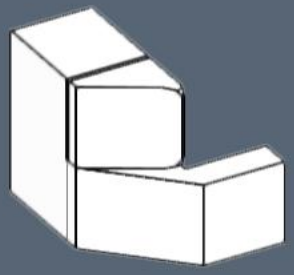

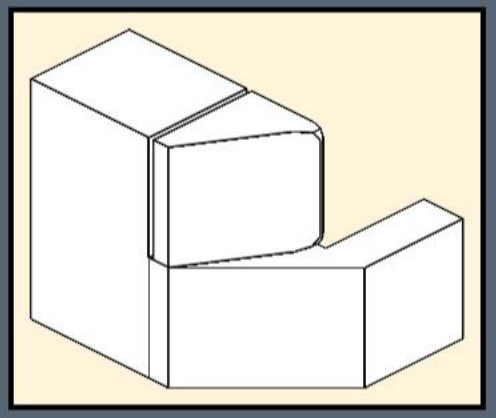

767

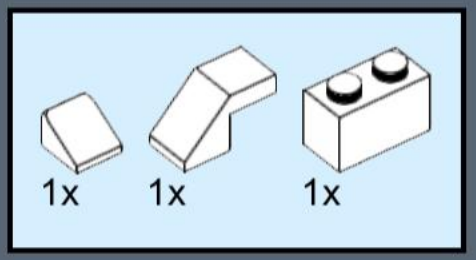

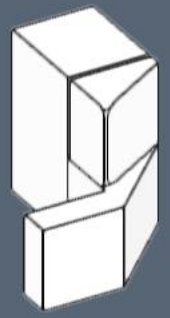

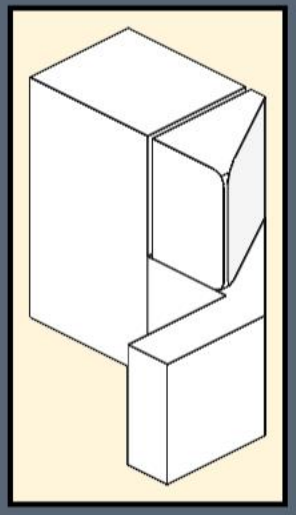

768



769

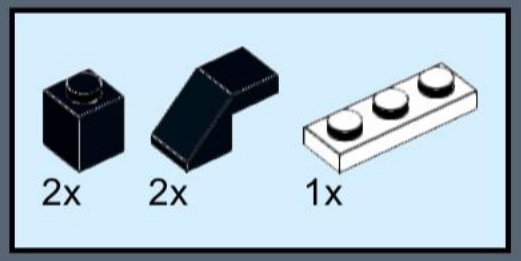

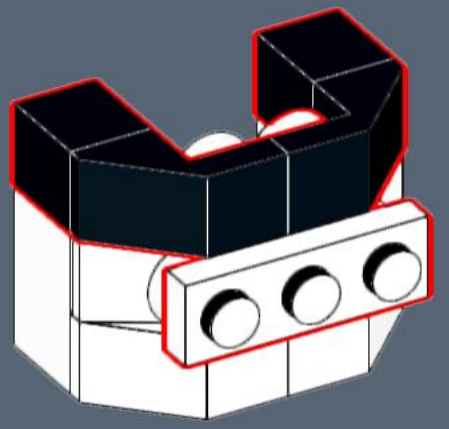

770

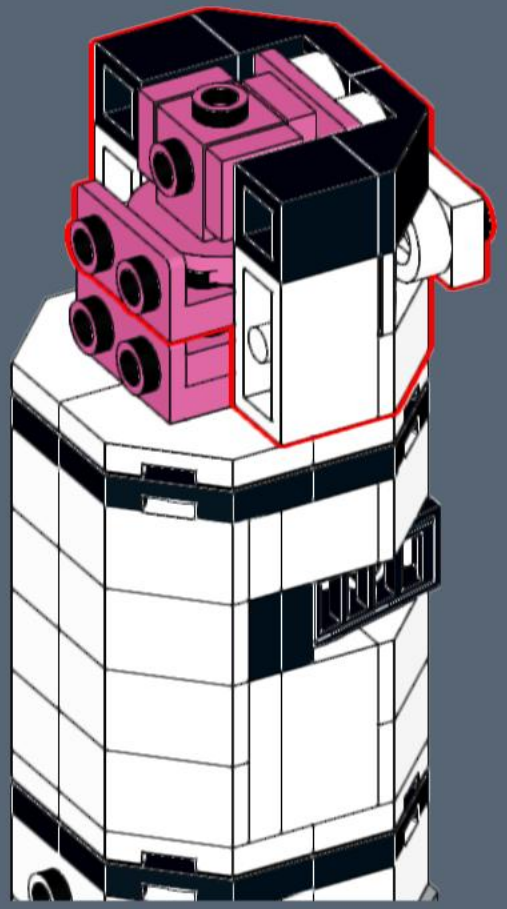

771

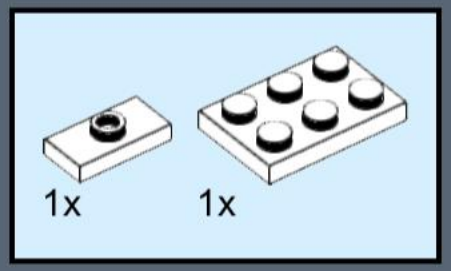

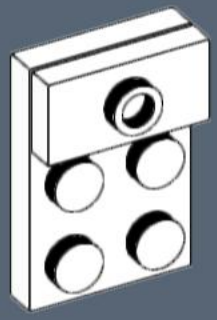

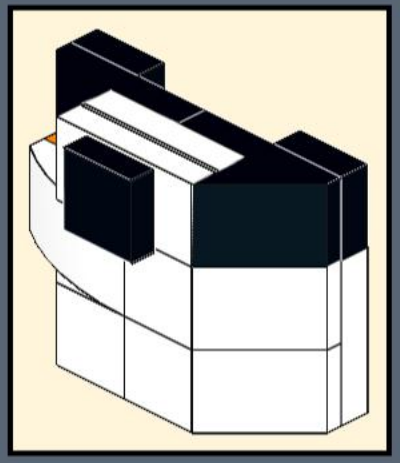

772

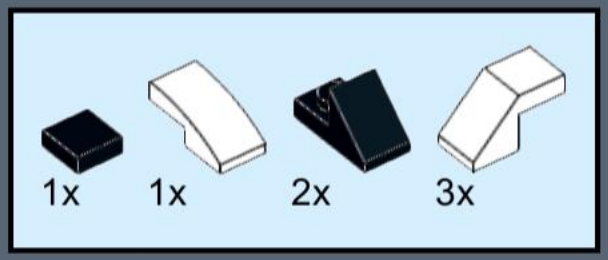

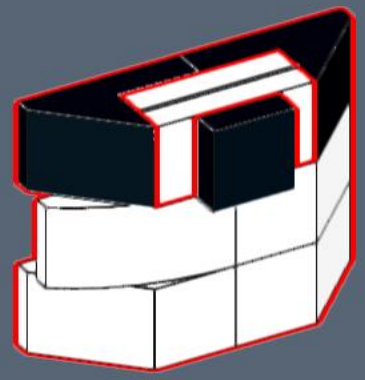

773

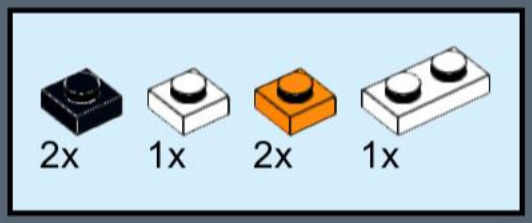

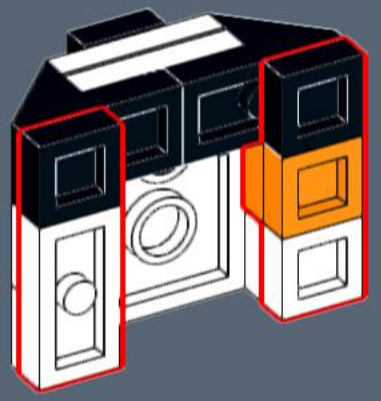

774

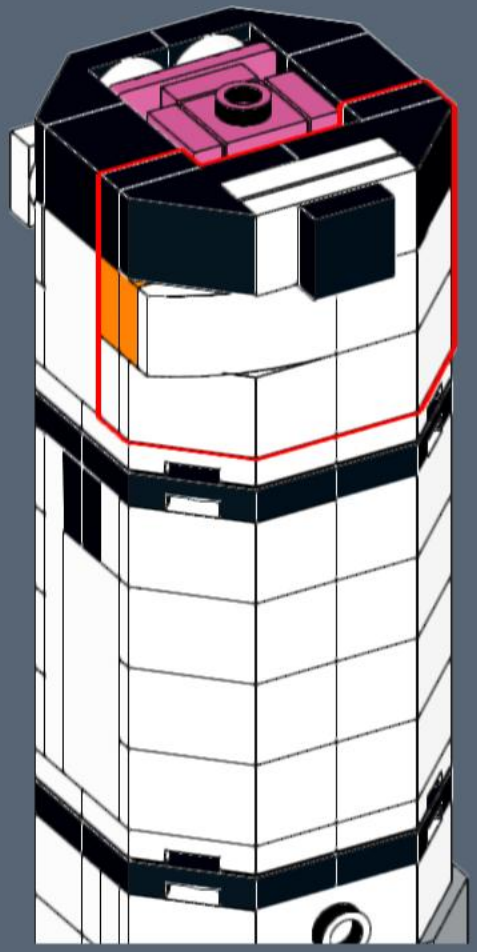

775

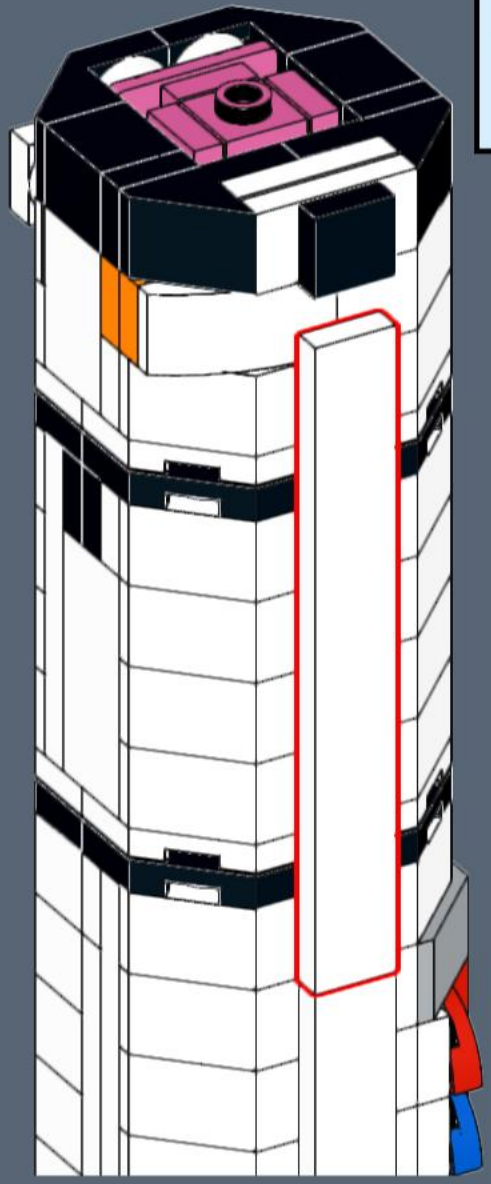

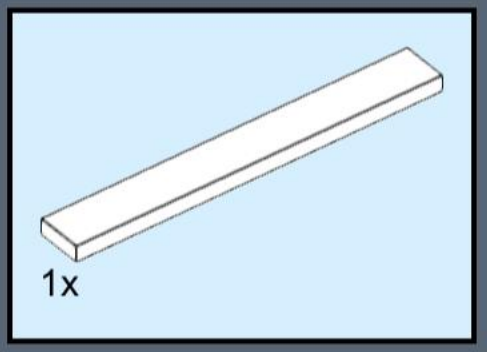

776

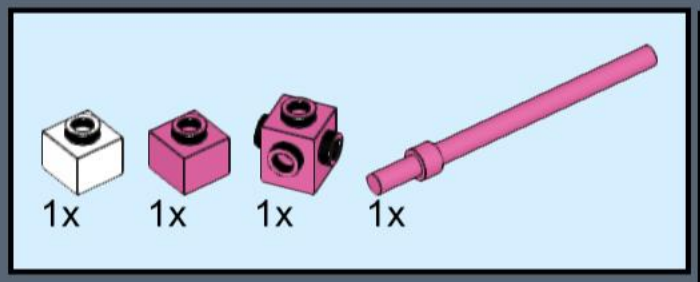

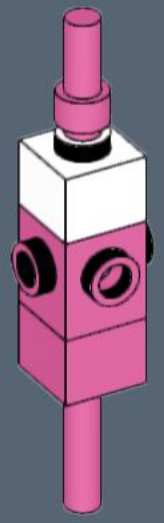

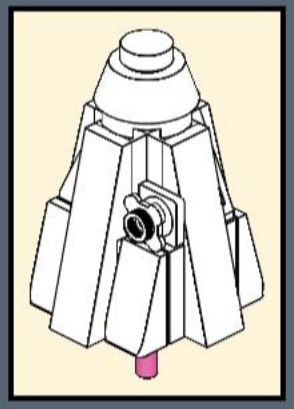

777

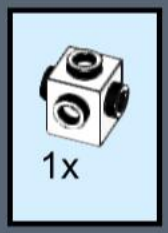

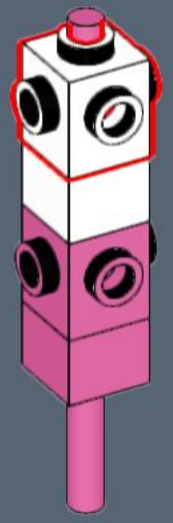

778

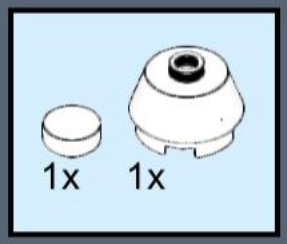

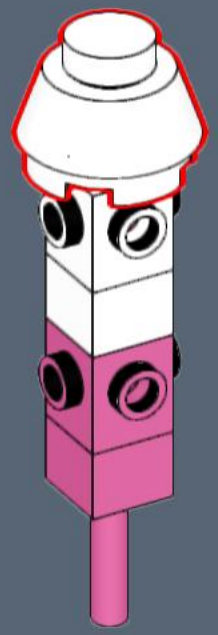

779

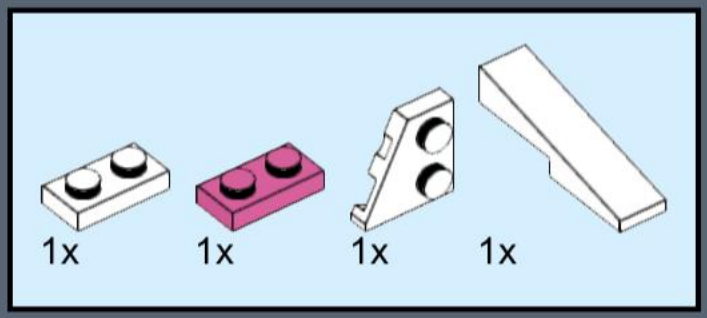

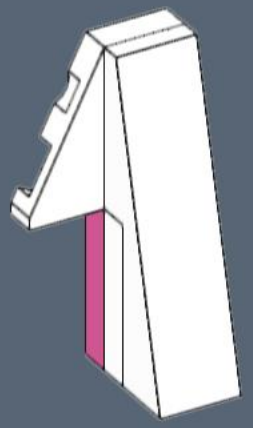

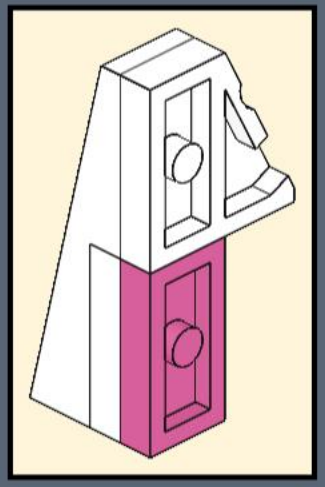

780

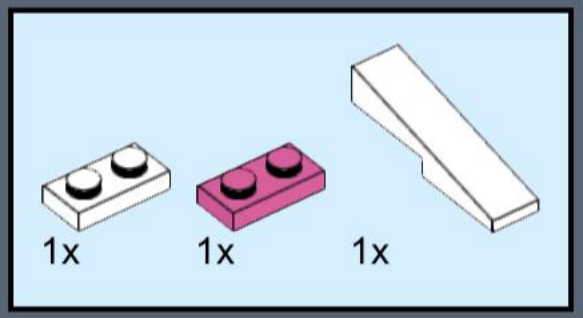

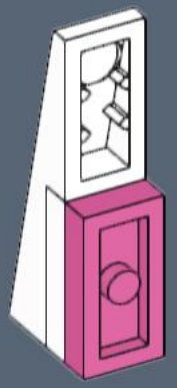

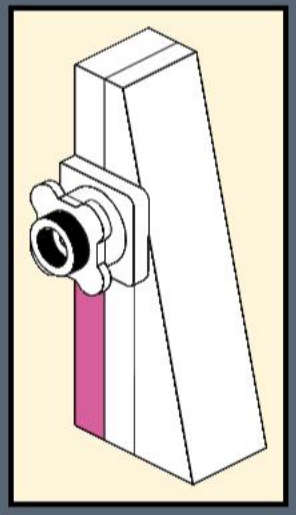

781

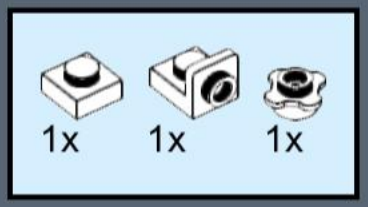

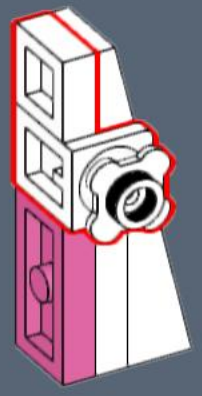

782

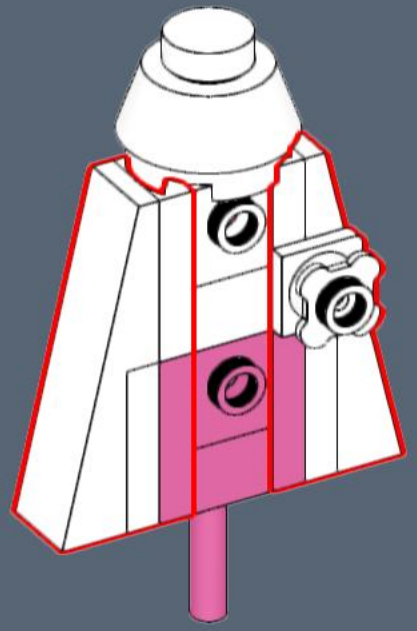

783

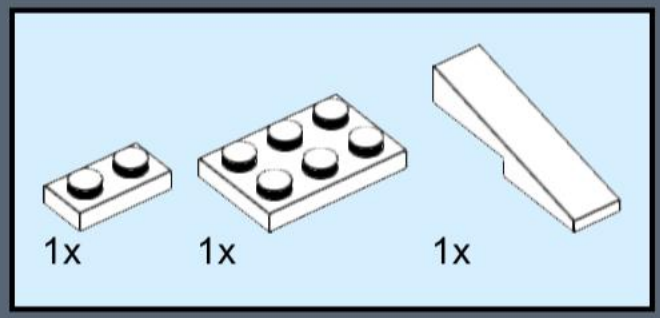

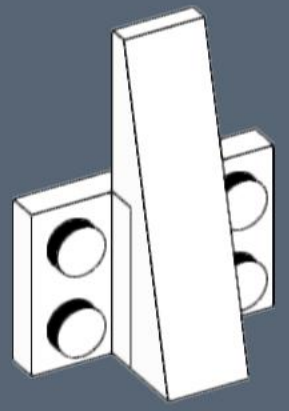

2x

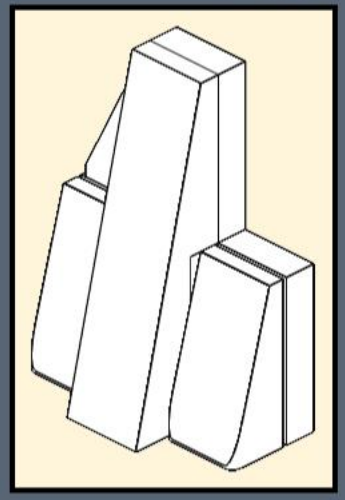

784

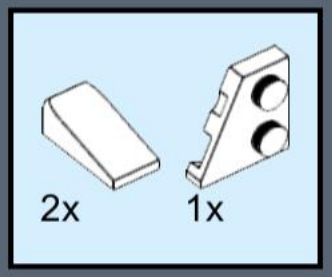

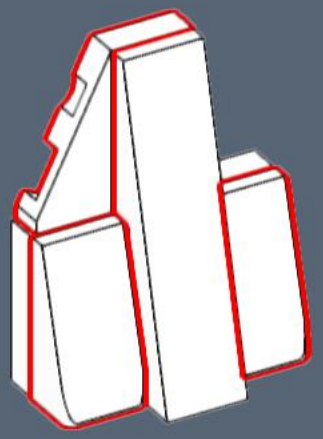

785



786

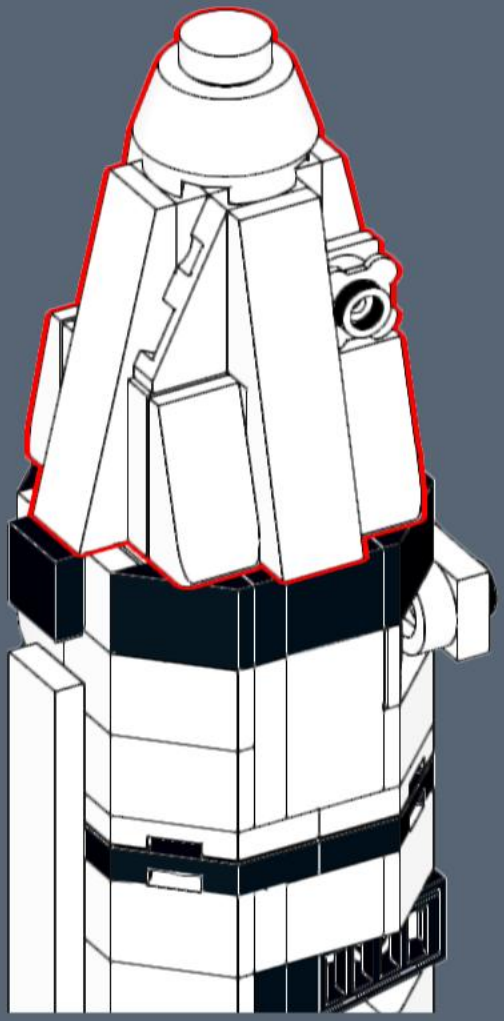

787

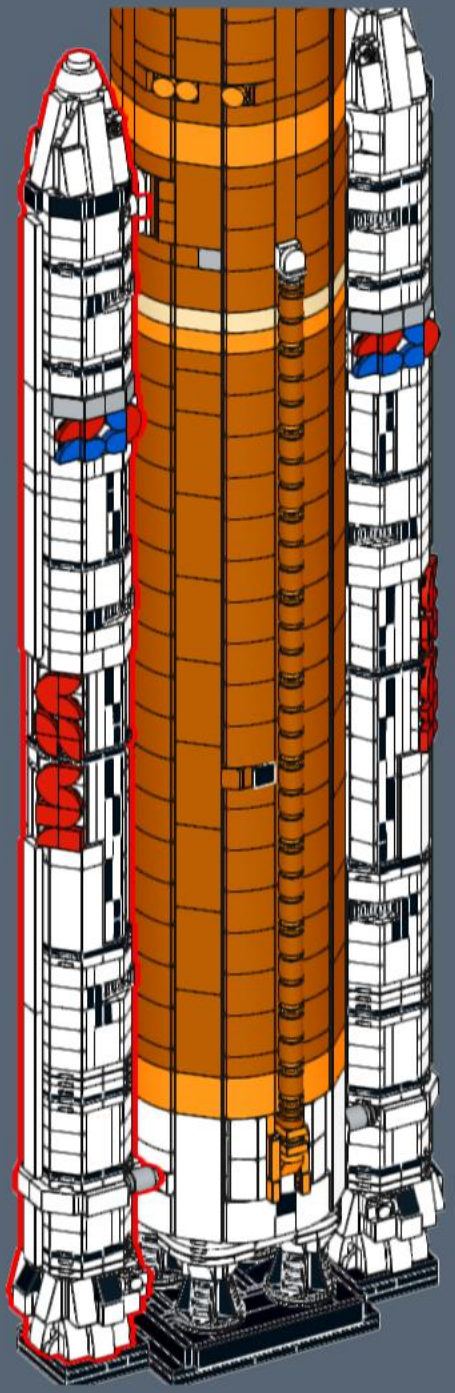

788

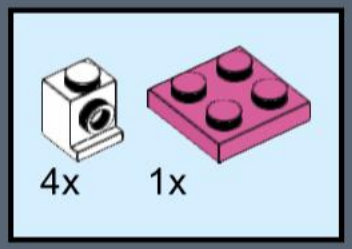

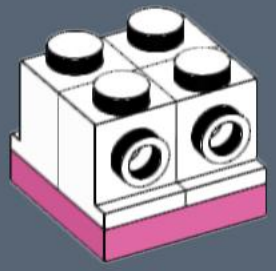

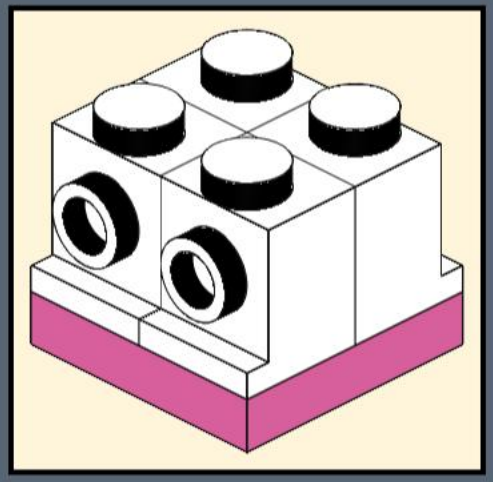

789

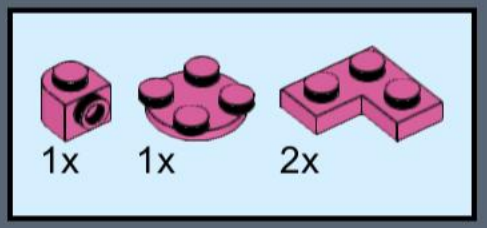

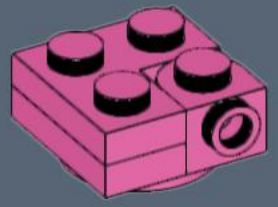

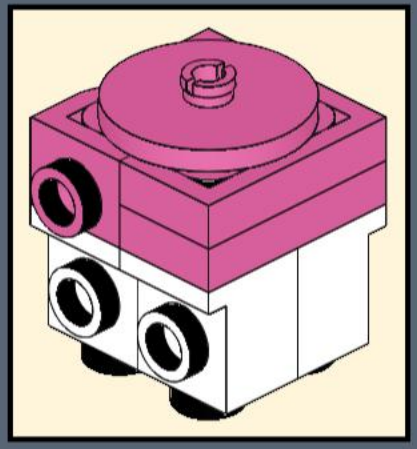

790



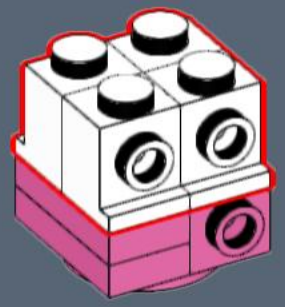

791

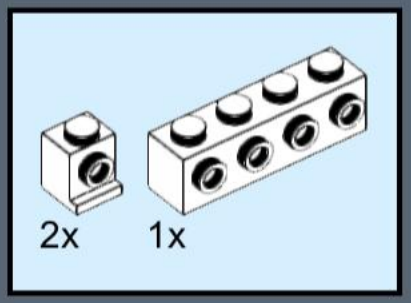

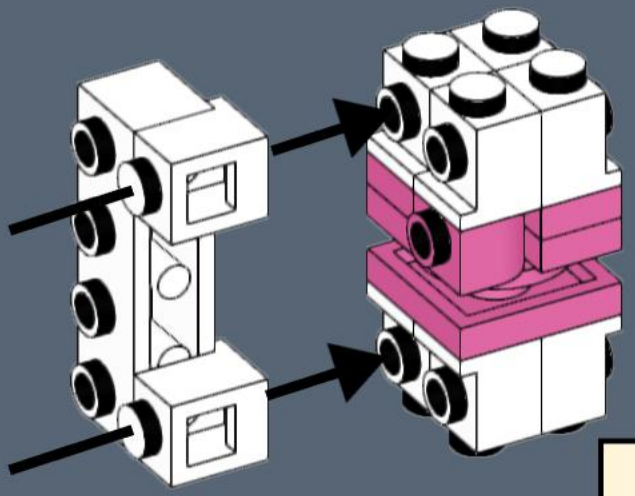

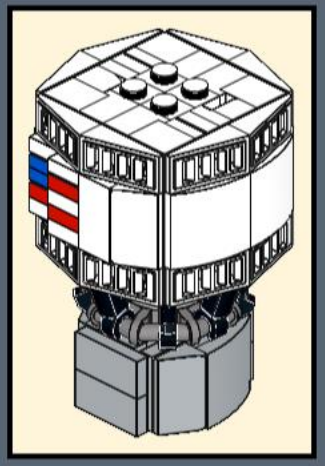

792

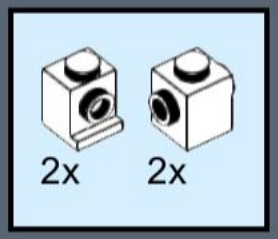

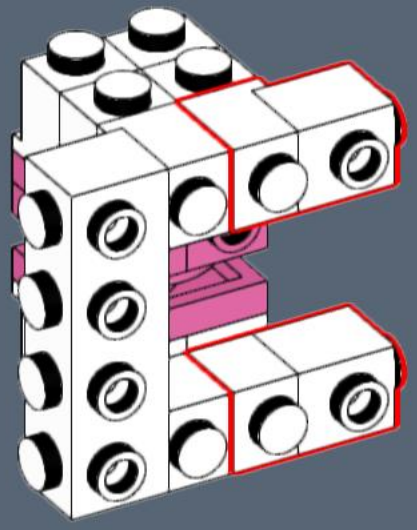

793

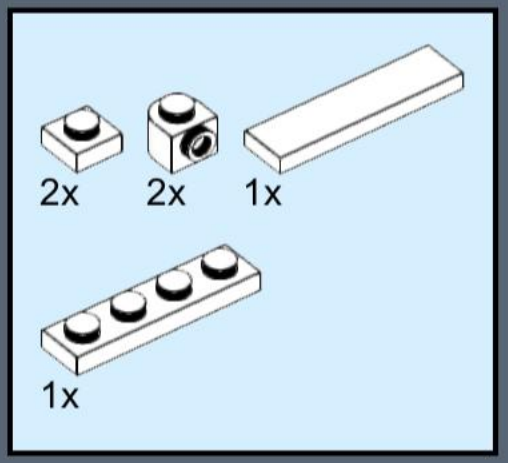

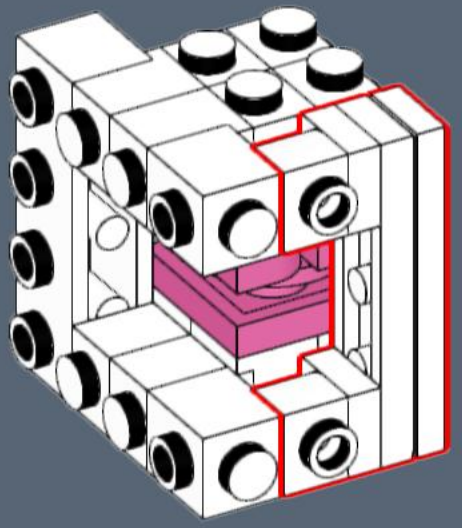

794

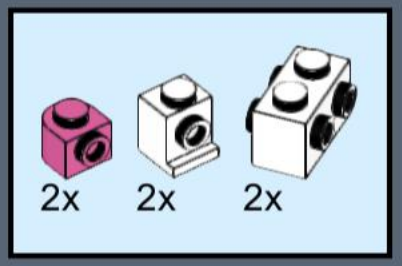

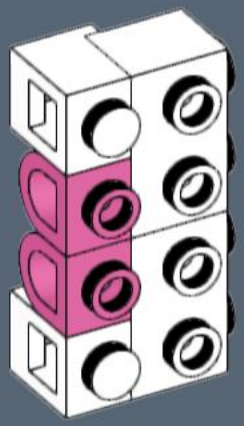

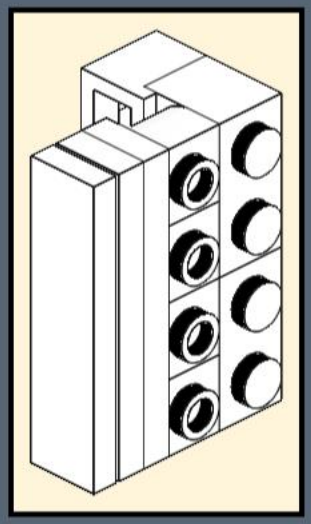

795

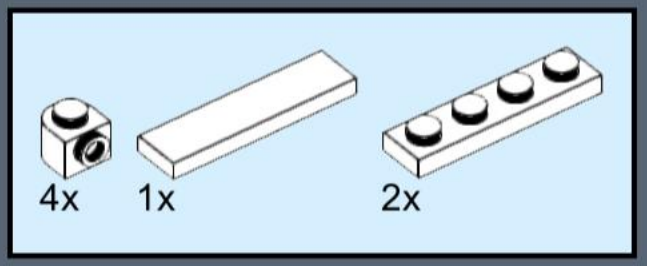

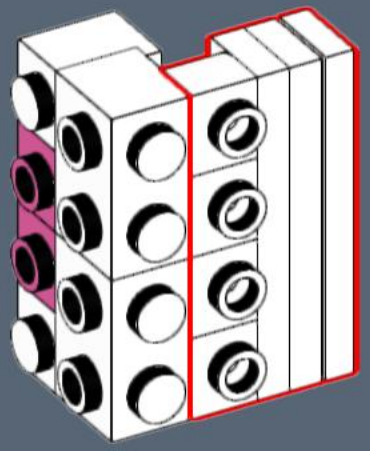

796

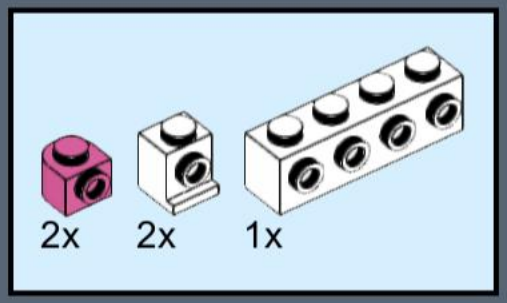

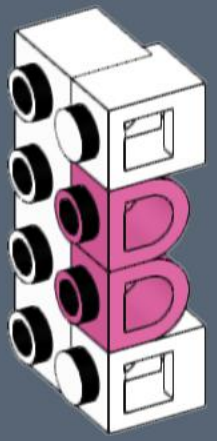

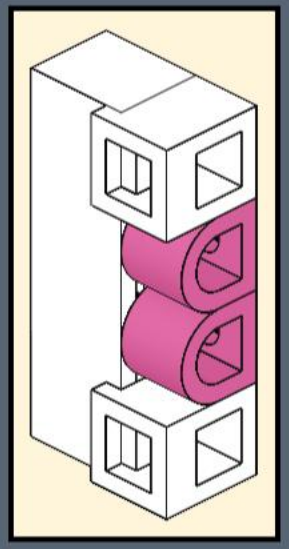

797

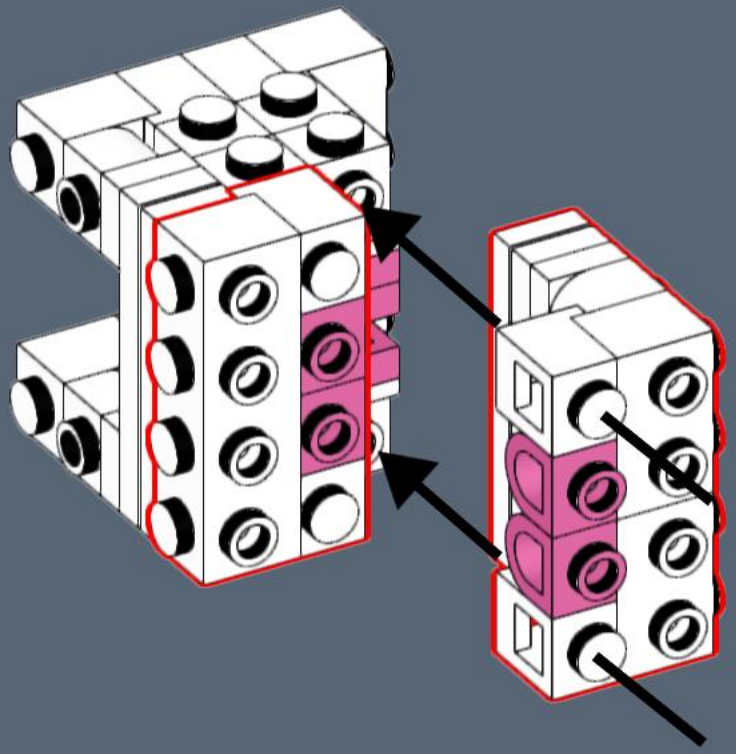

798

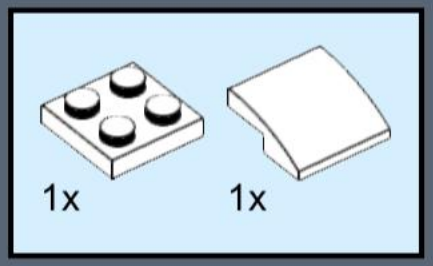

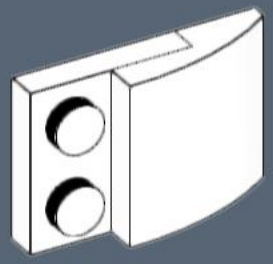

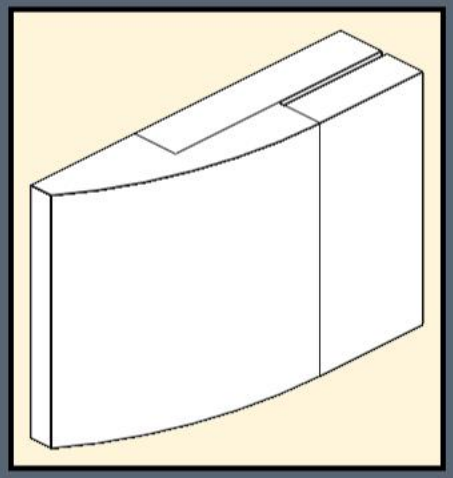

799

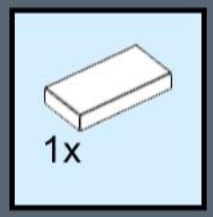

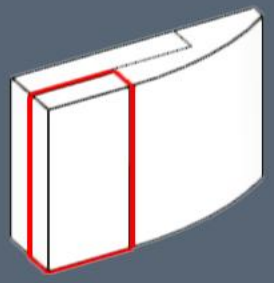

800

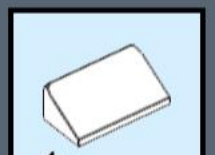

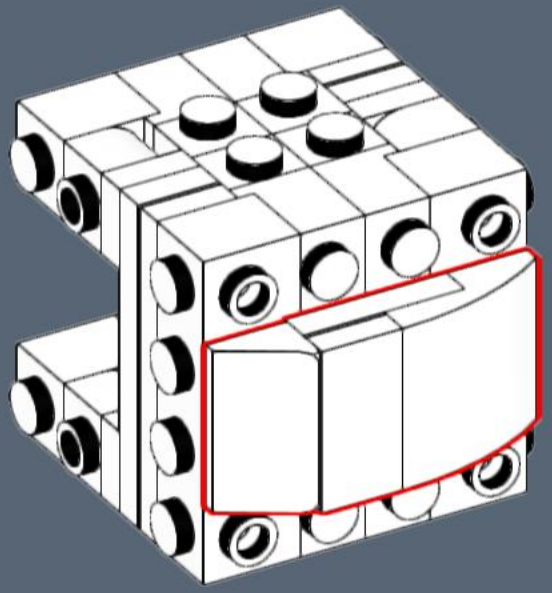

801

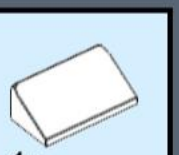

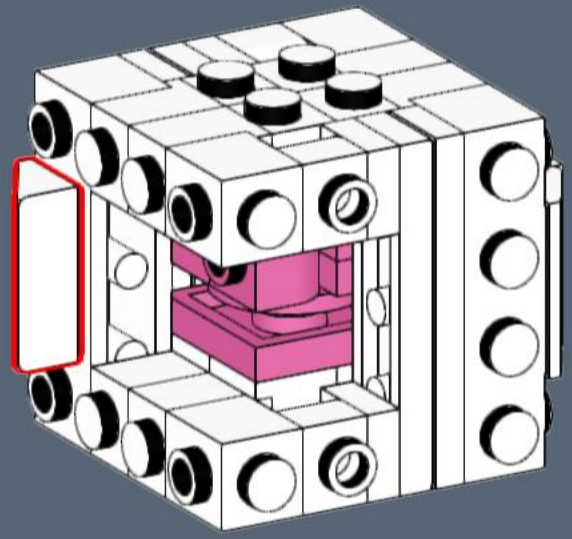

802

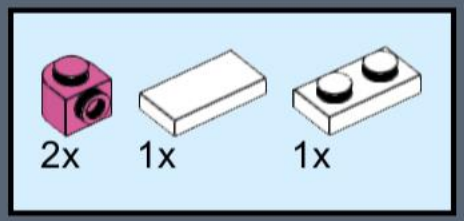

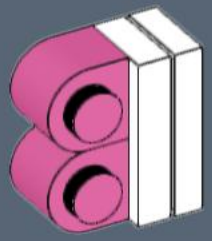

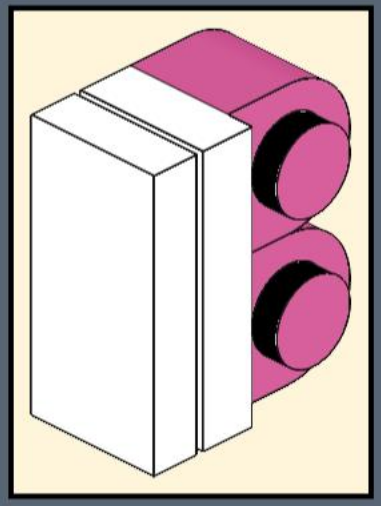

803

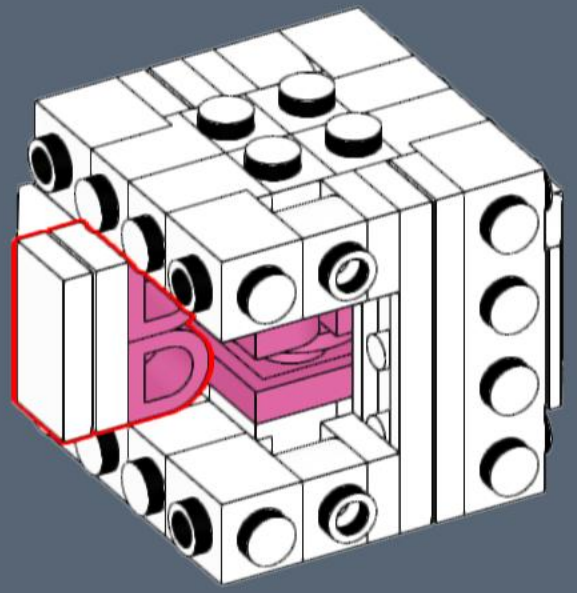

804

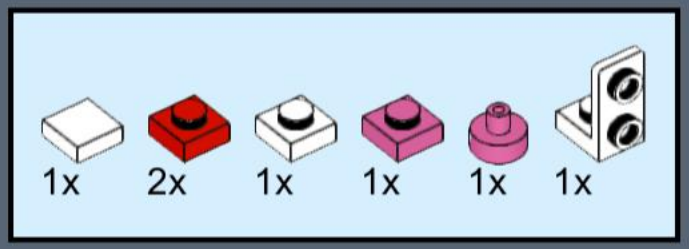

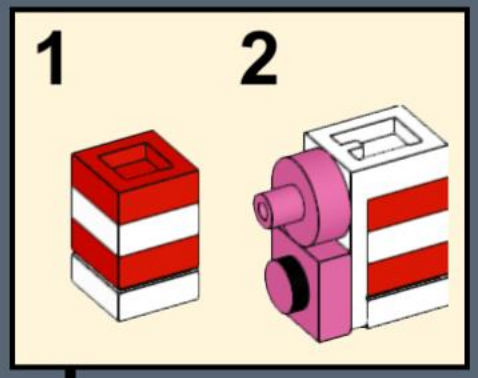

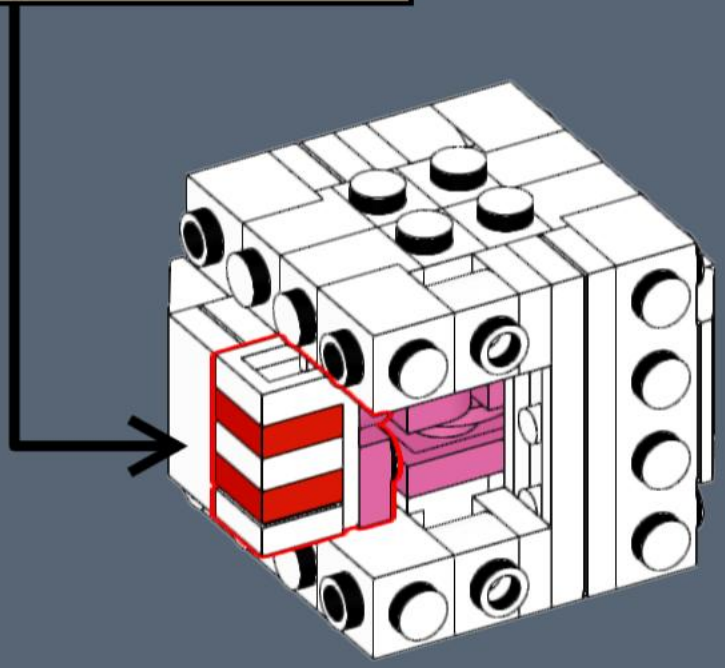

805

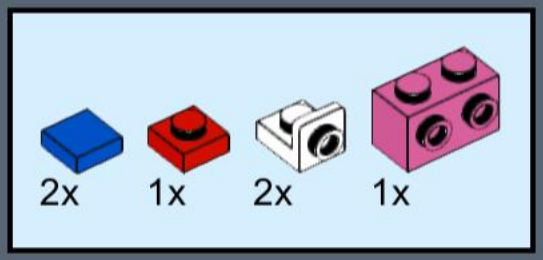

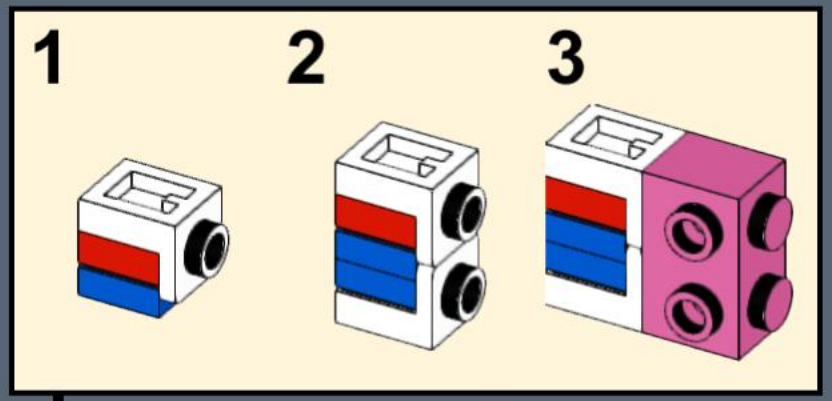

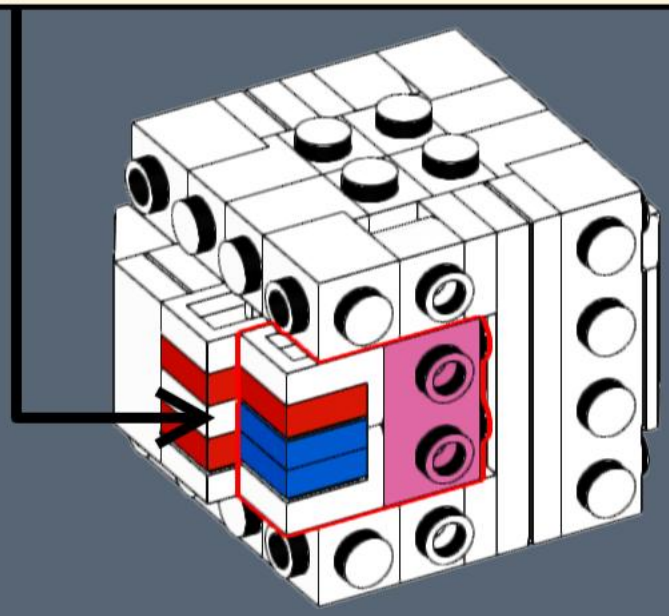

806

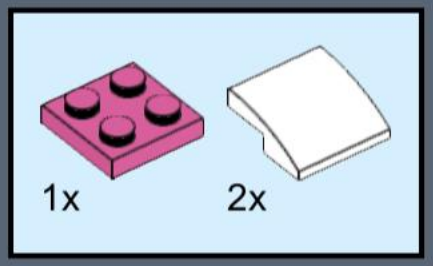

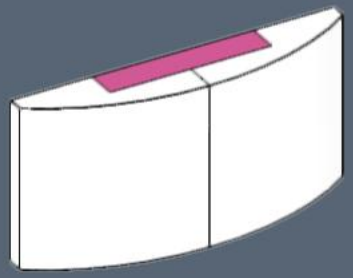

2x

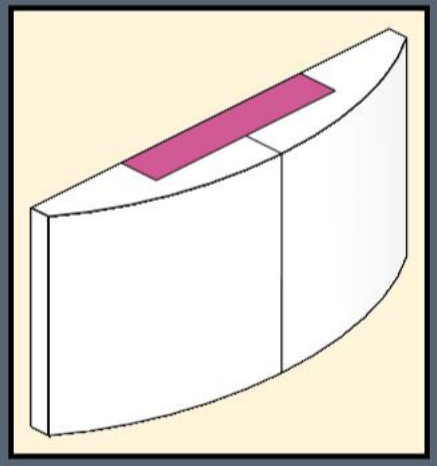

807

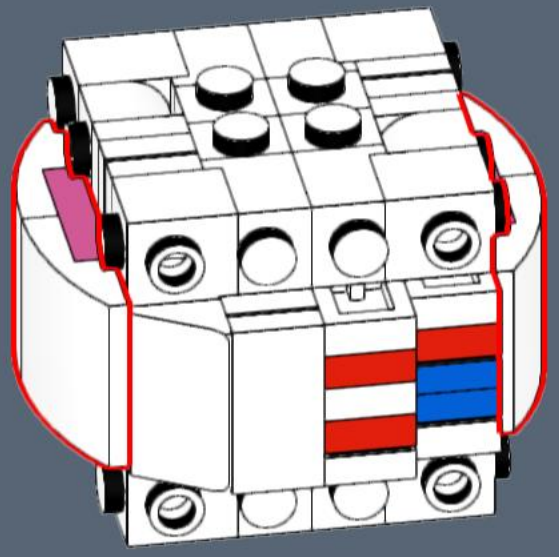

808

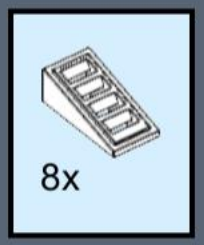

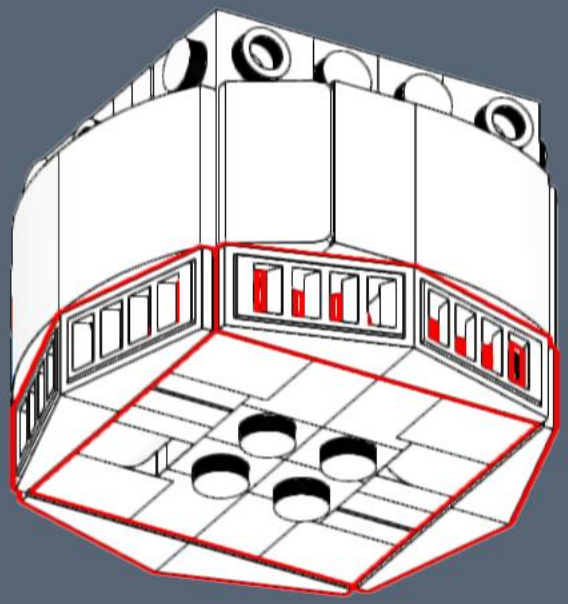

809

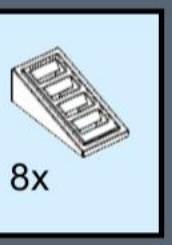

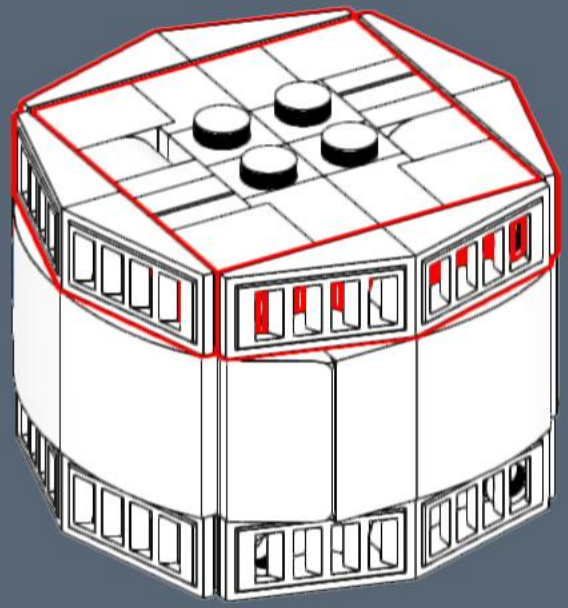

810

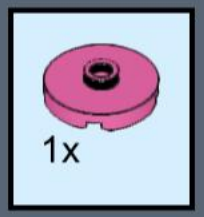

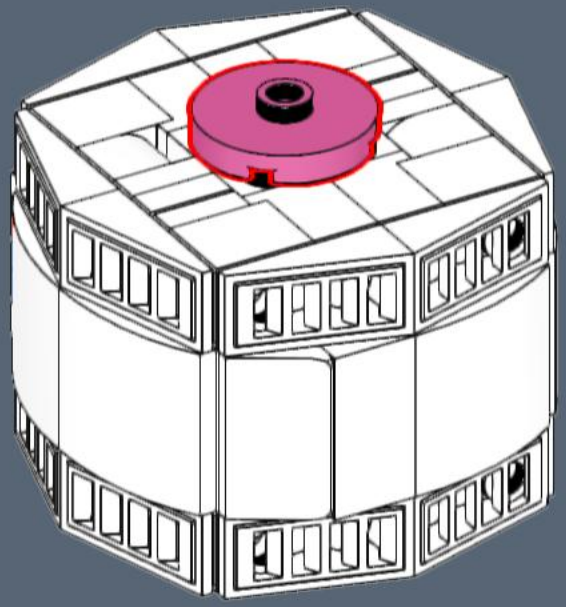

811

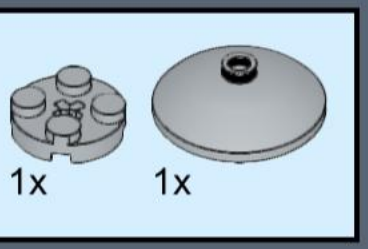

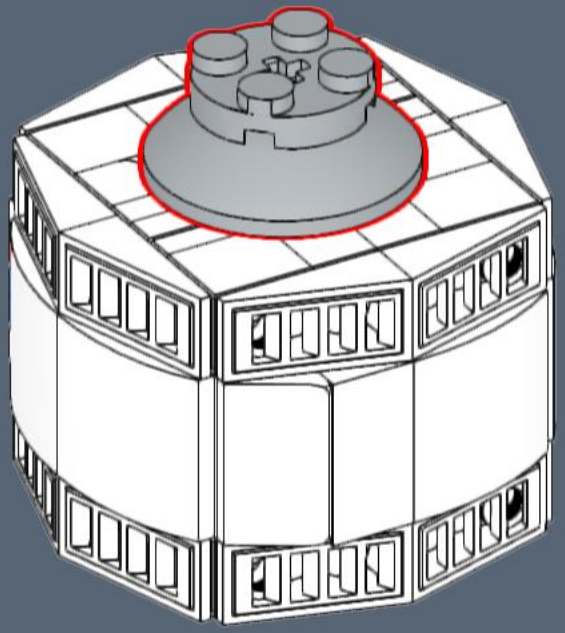

812

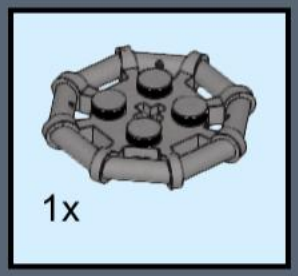

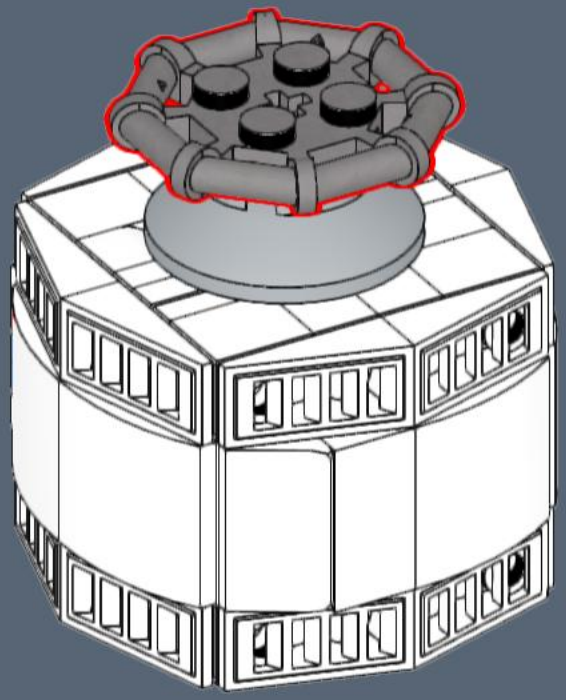

813



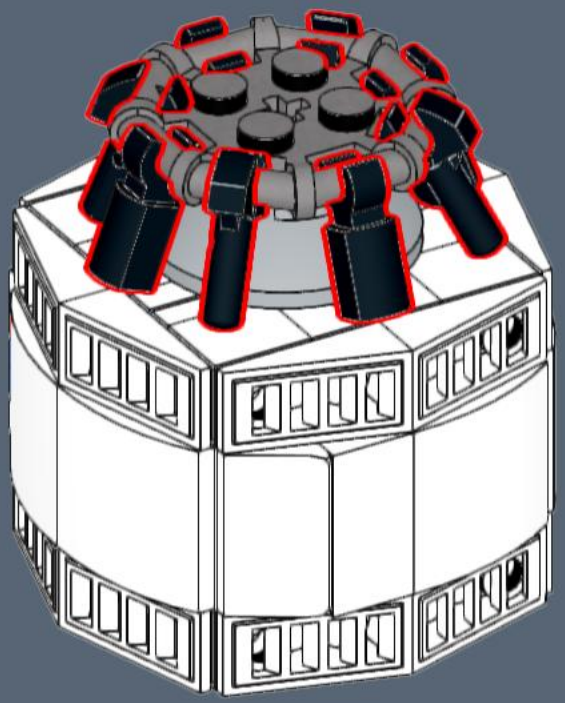

814

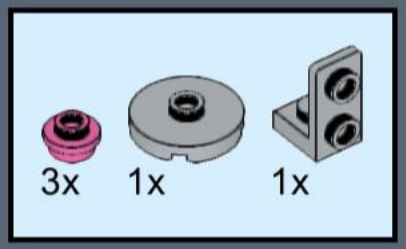

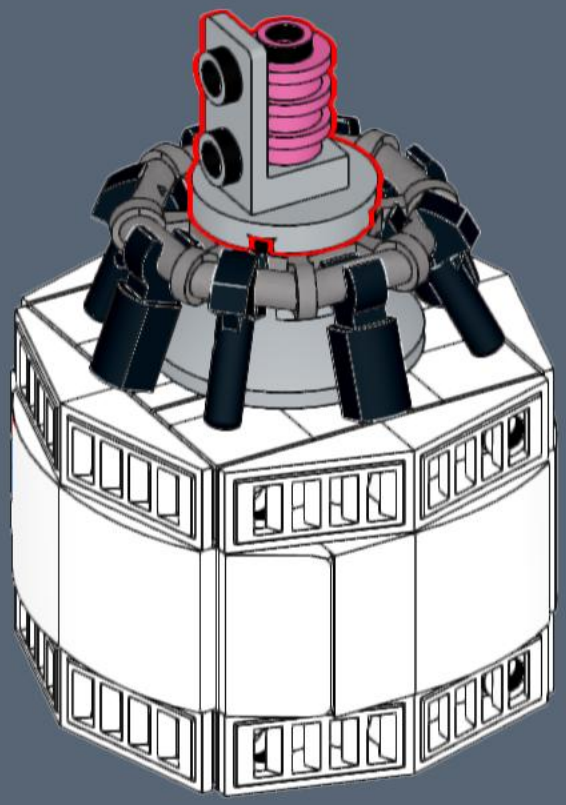

815

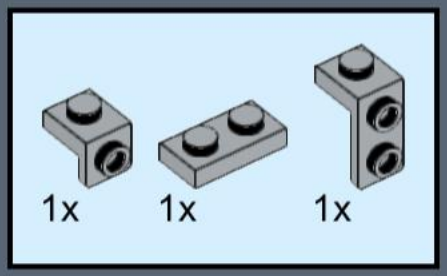

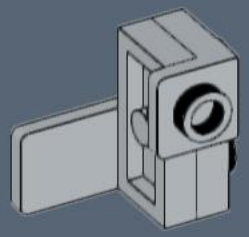

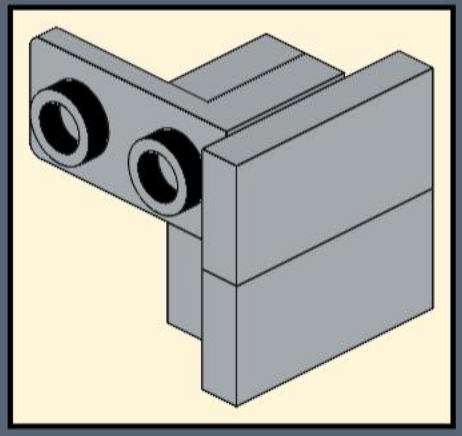

816

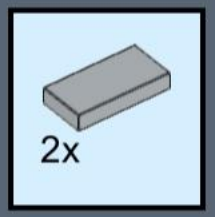

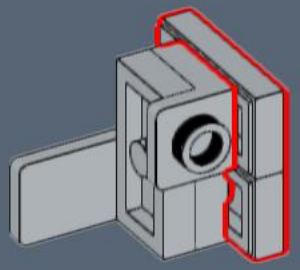

817

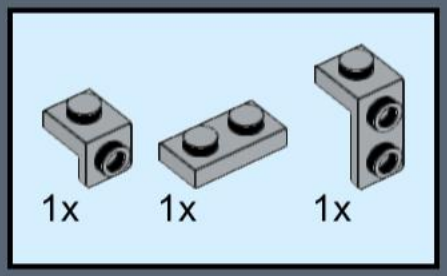

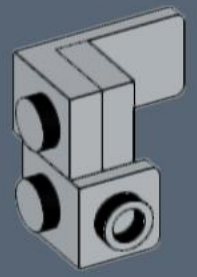

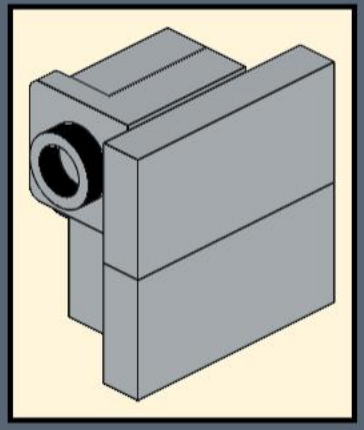

818

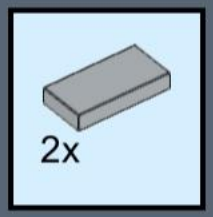

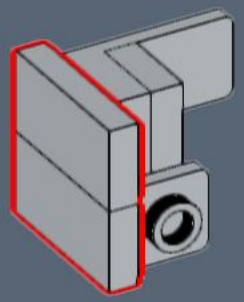

819

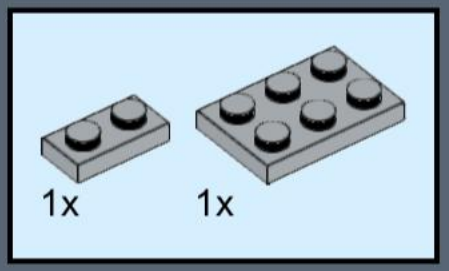

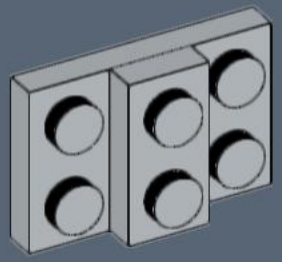

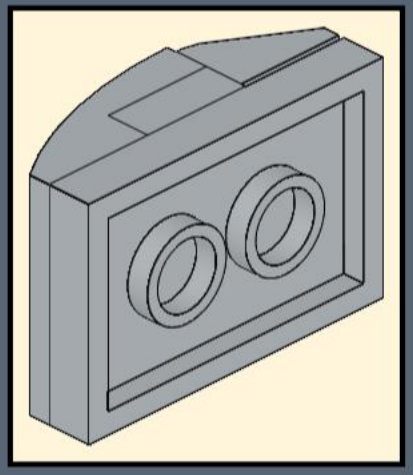

820

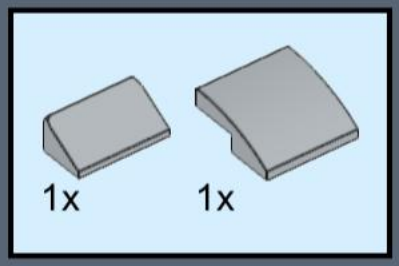

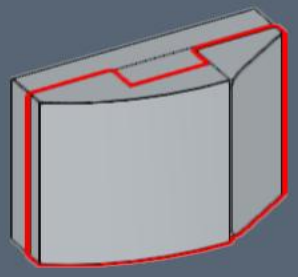

821

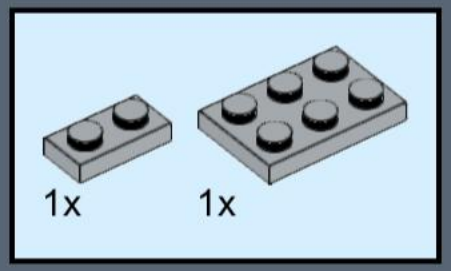

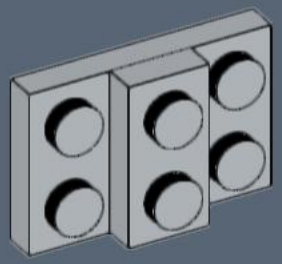

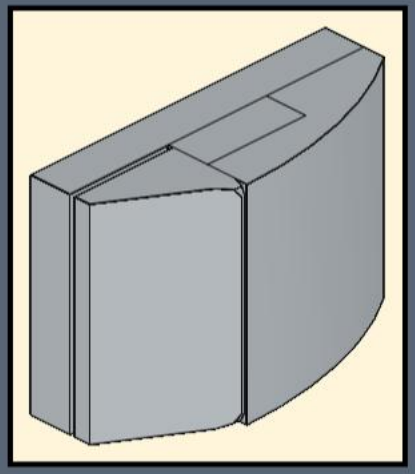

822

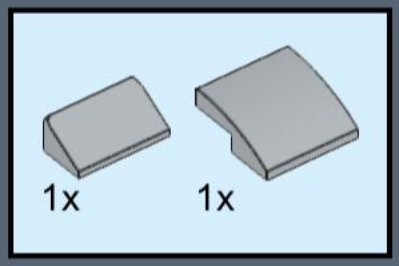

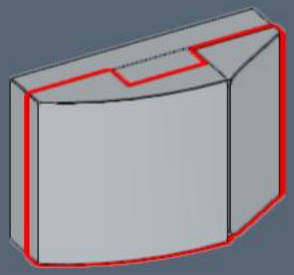

823

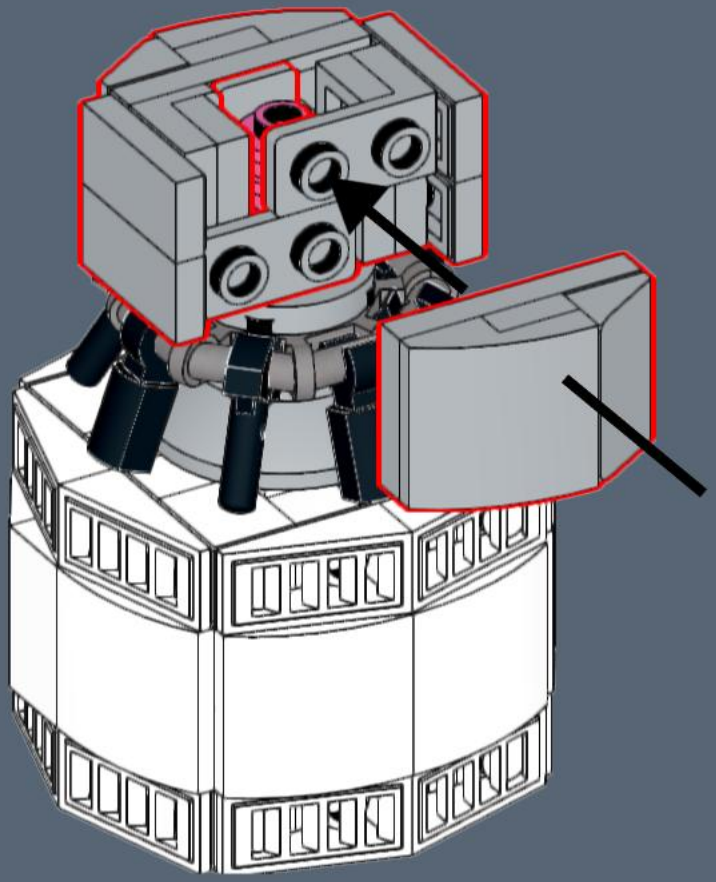

824

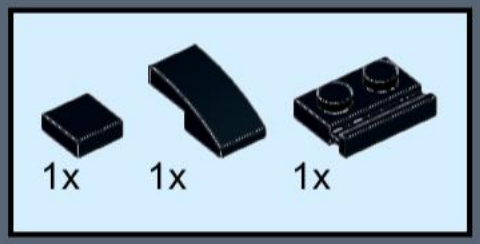



4x

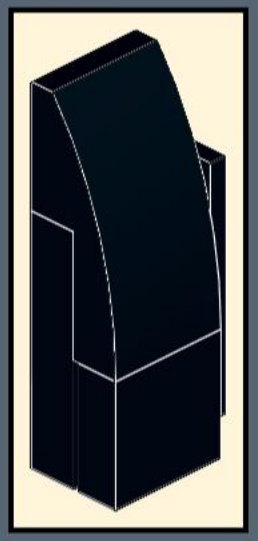

825





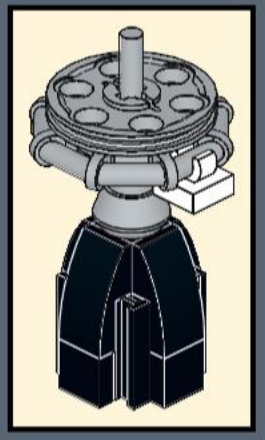

826

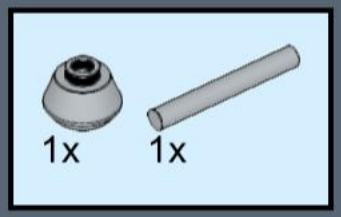

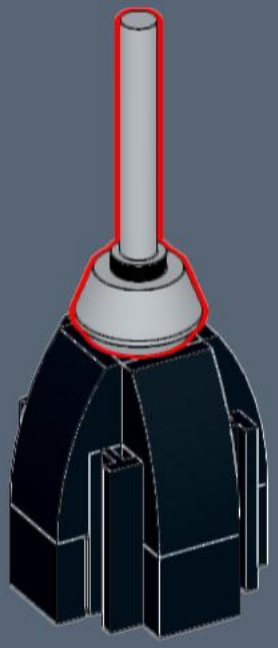

827





828

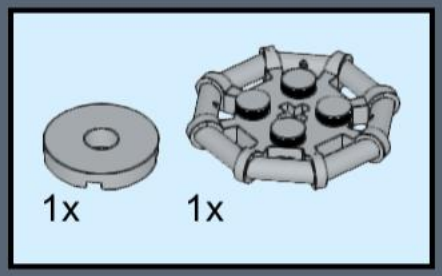

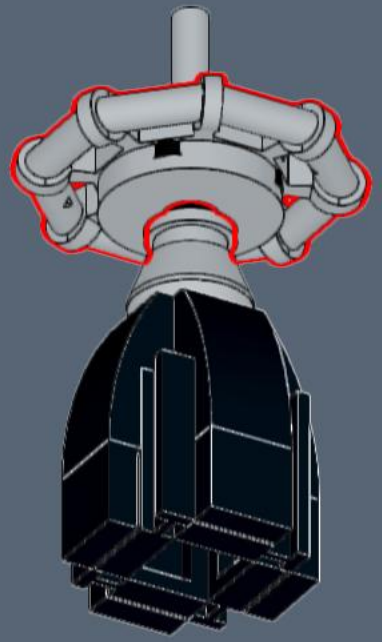

829

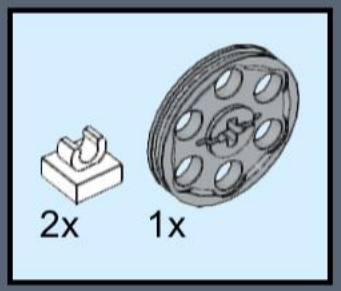

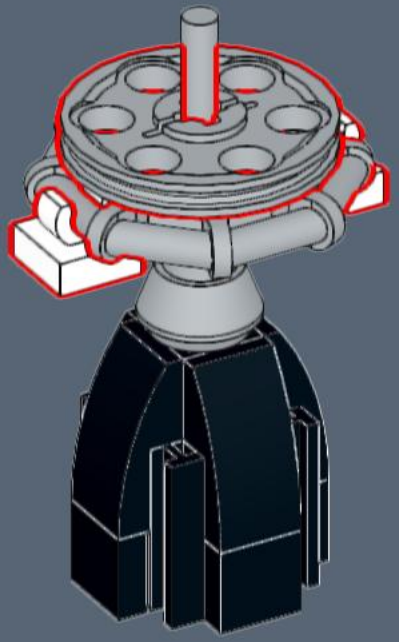

830

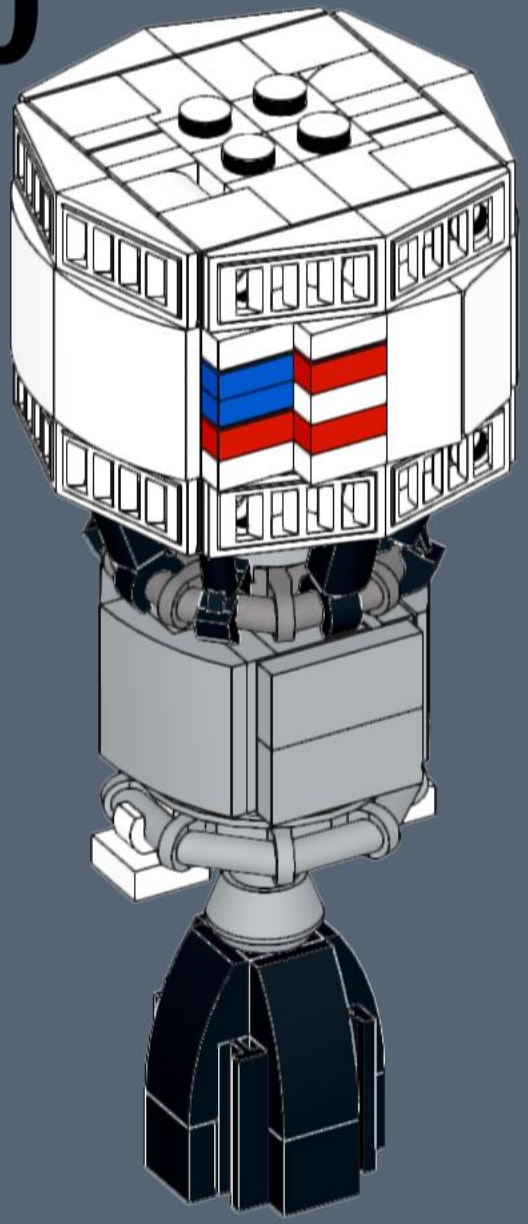

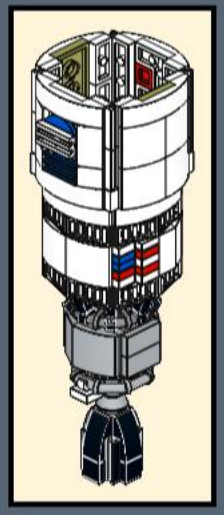

831



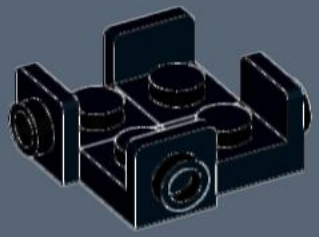

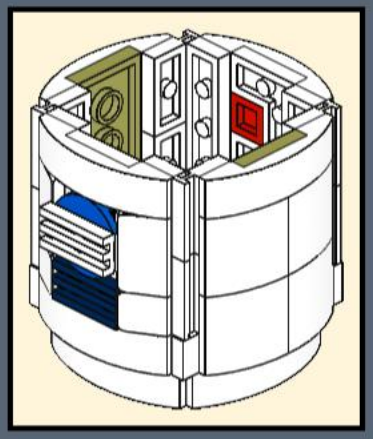

832

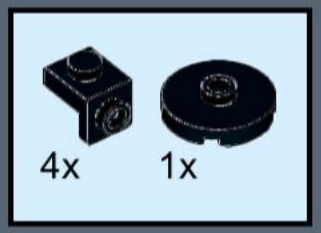

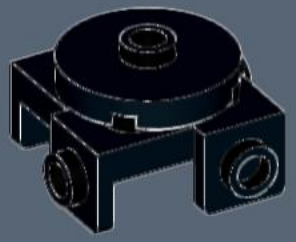

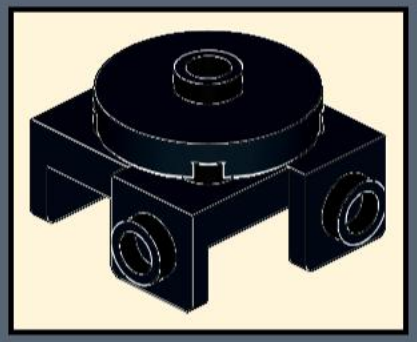

833

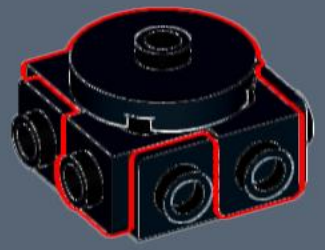

834

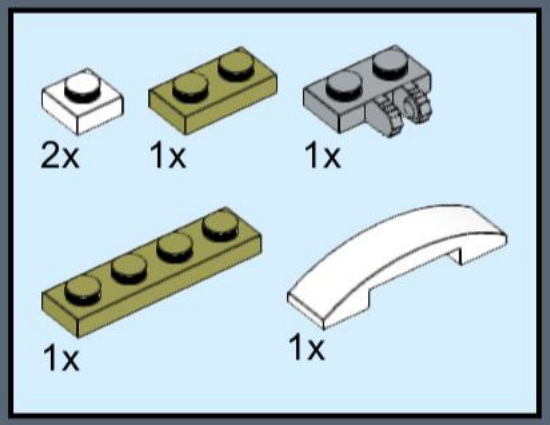

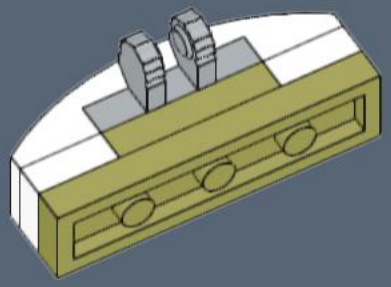

2x

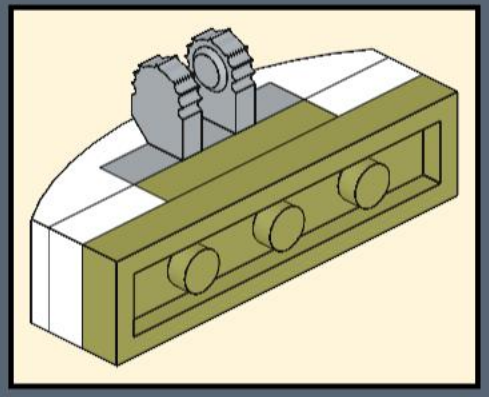

835

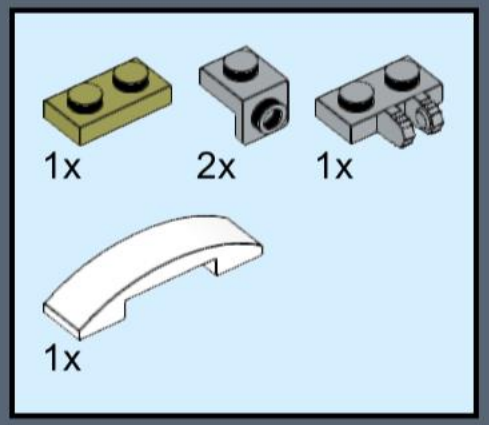

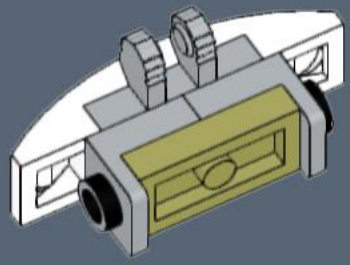

2x

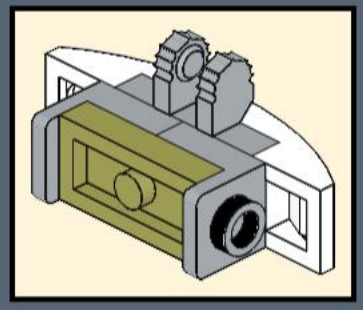

836

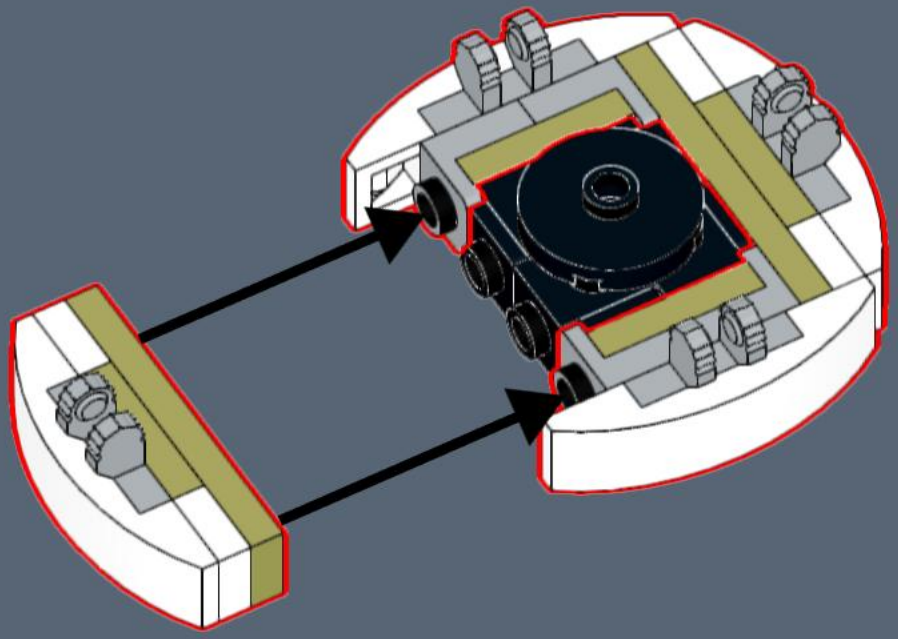

837

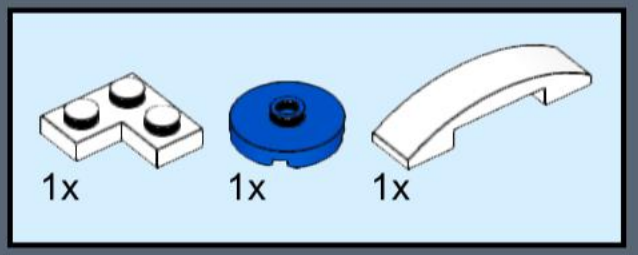

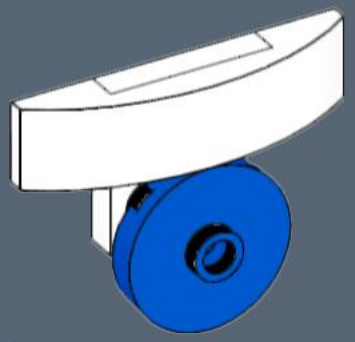

2x

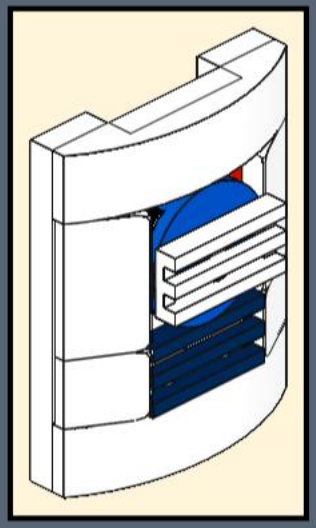

838

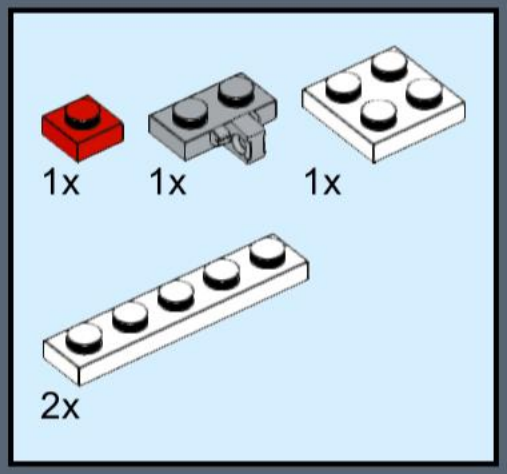

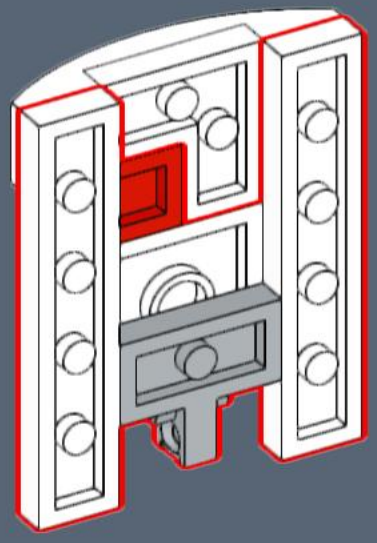

839

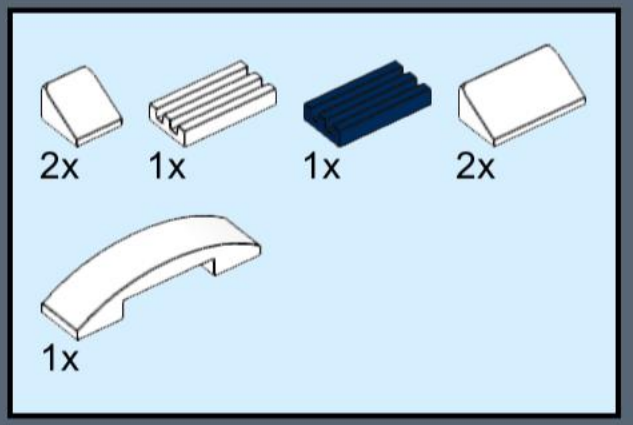

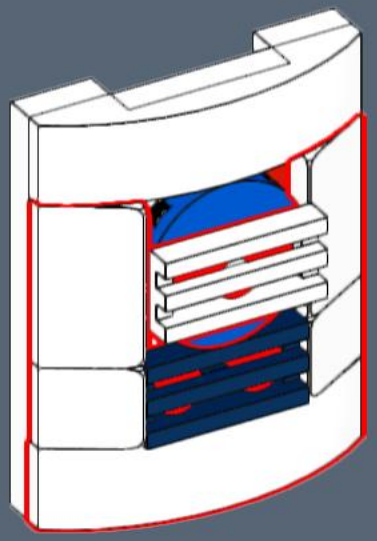

840

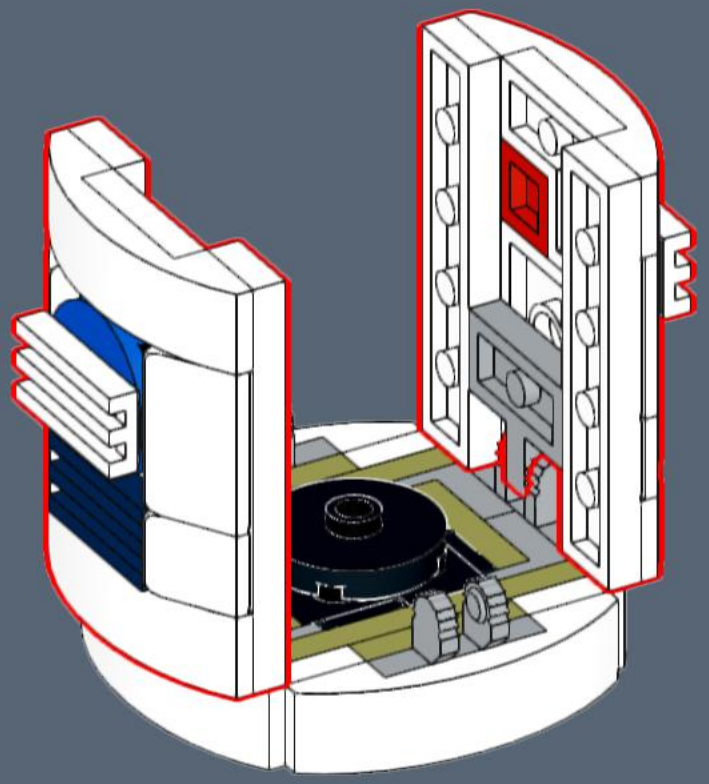

841

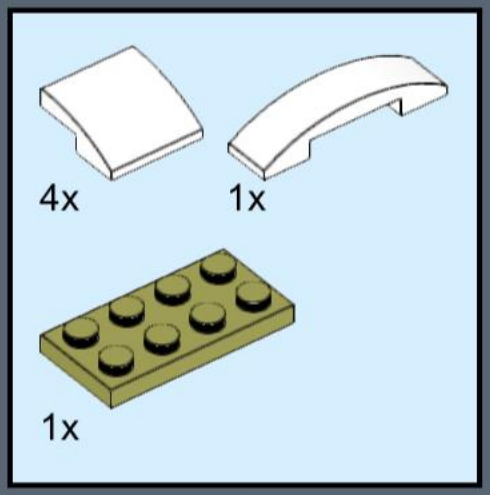

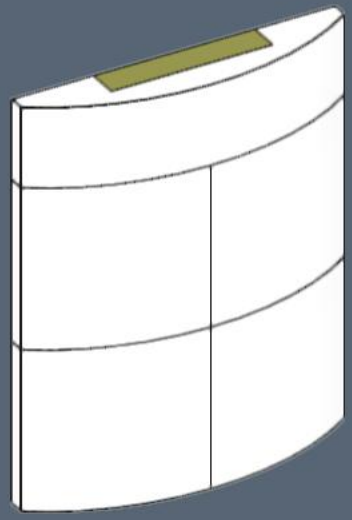

2x

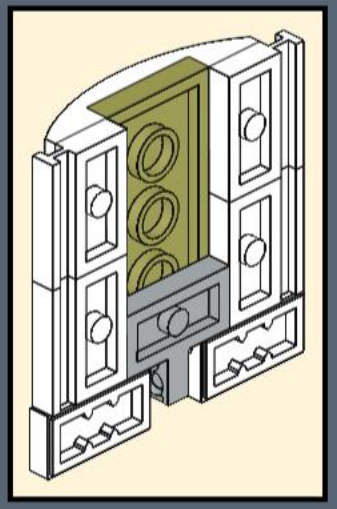

842

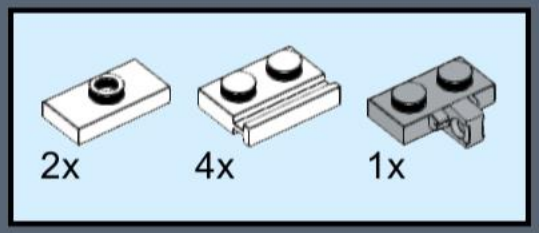

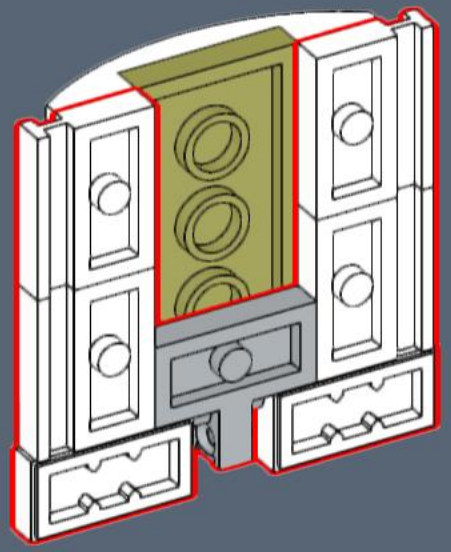

843

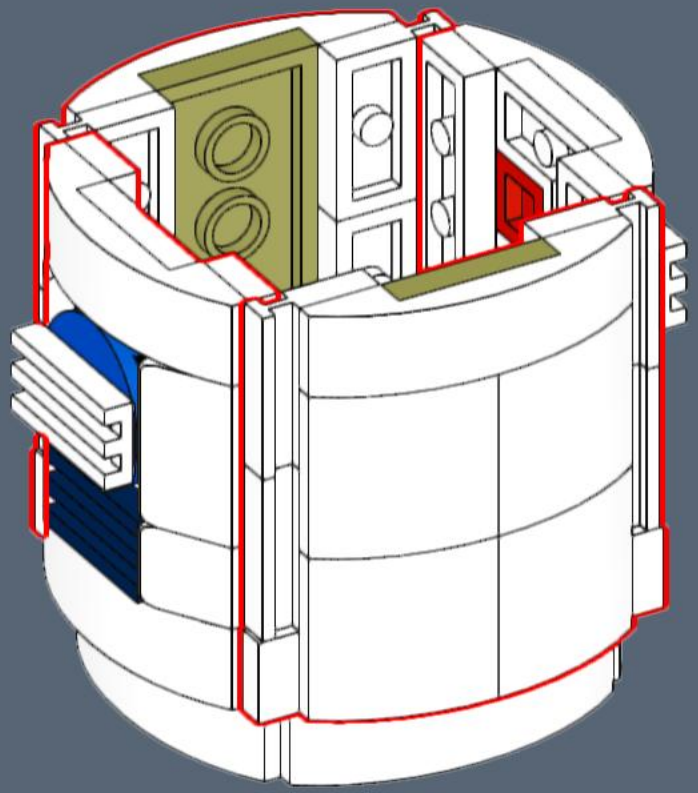

844

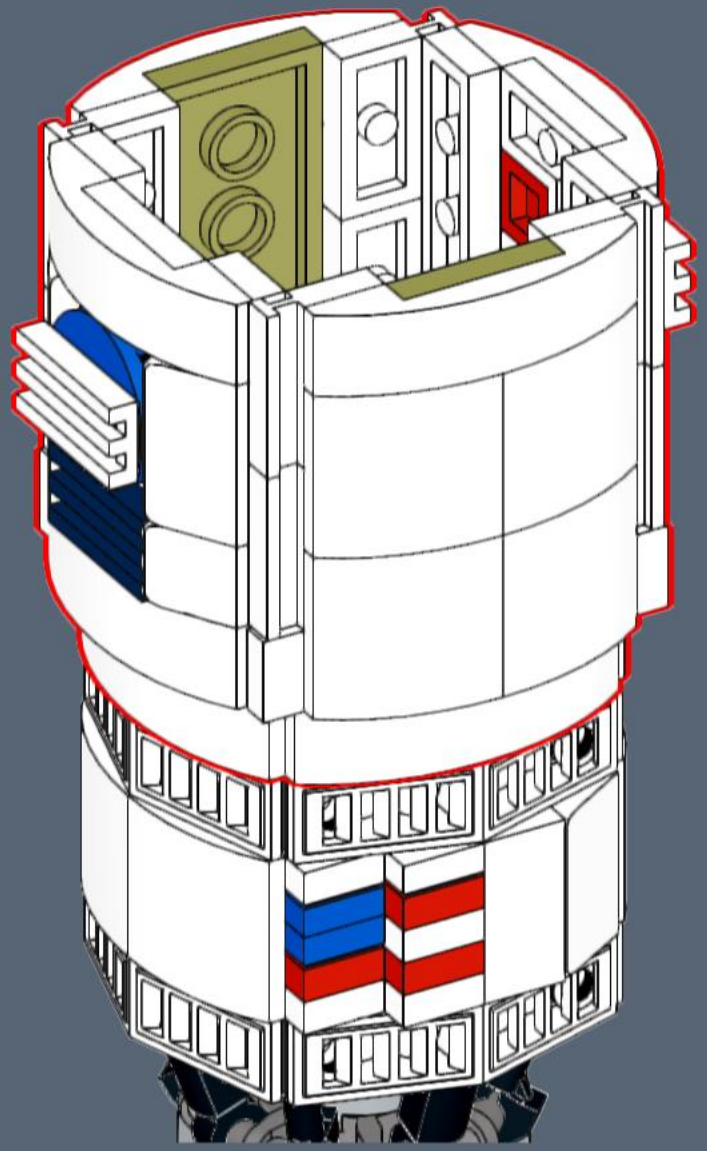

845

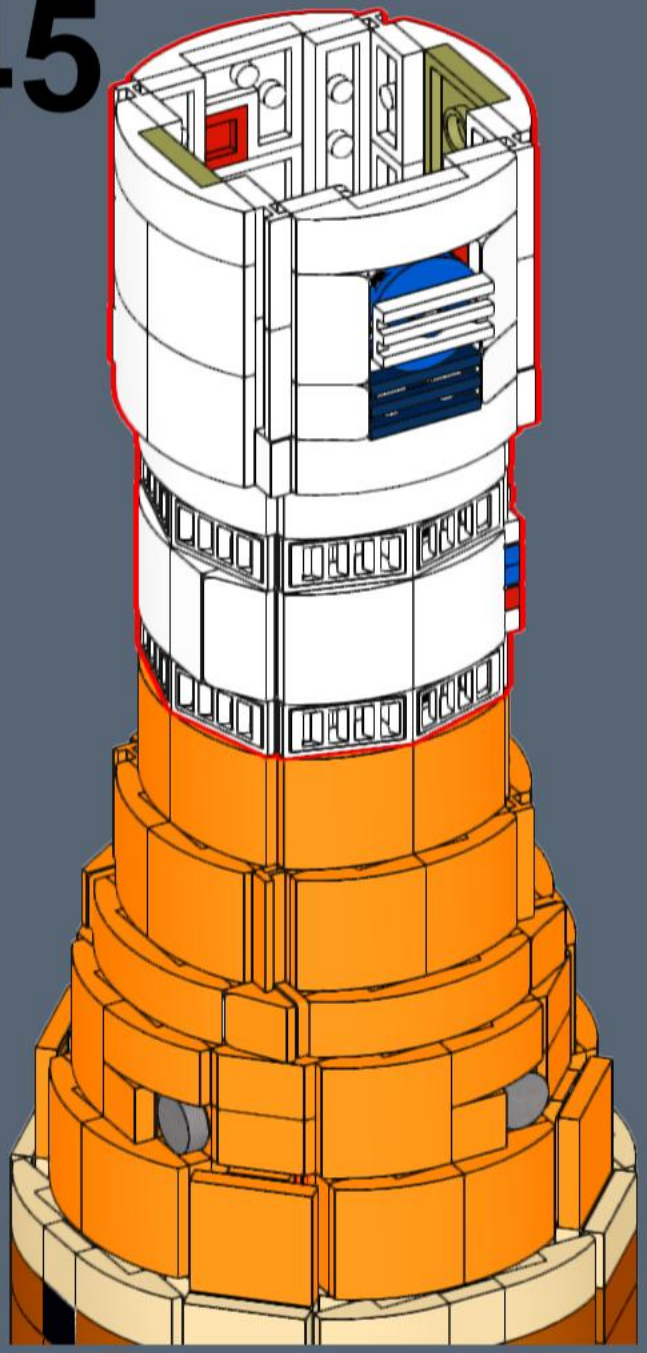

846

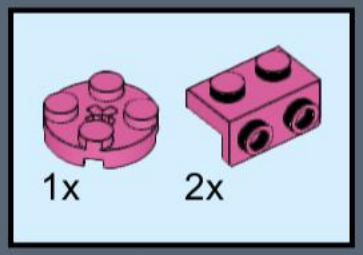

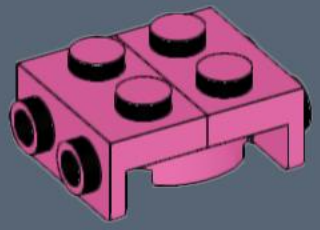

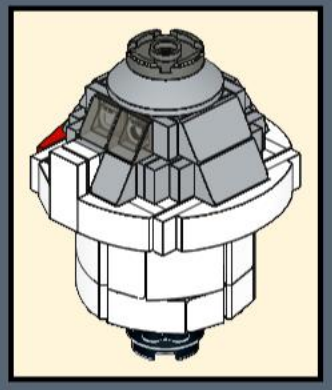

847

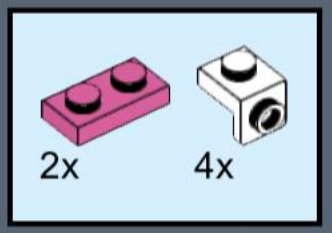

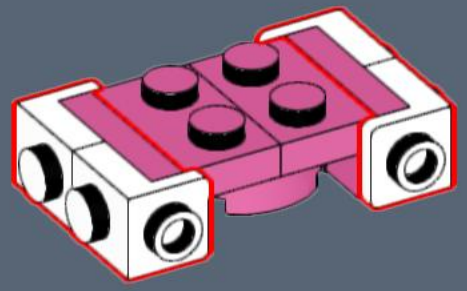

848

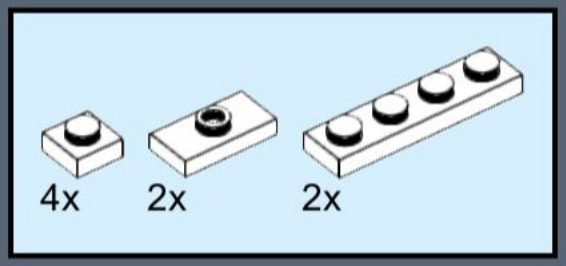

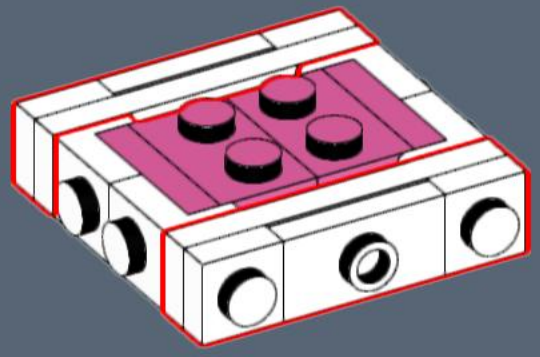

849

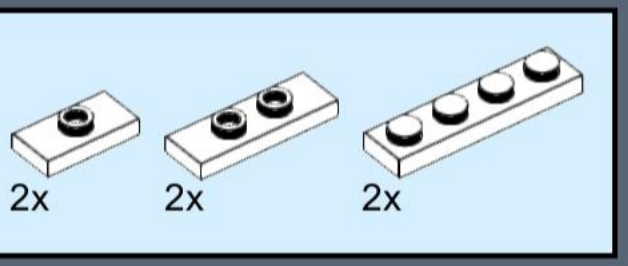

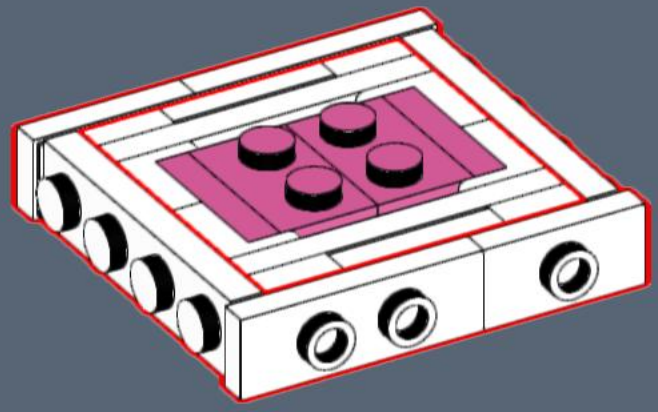

850

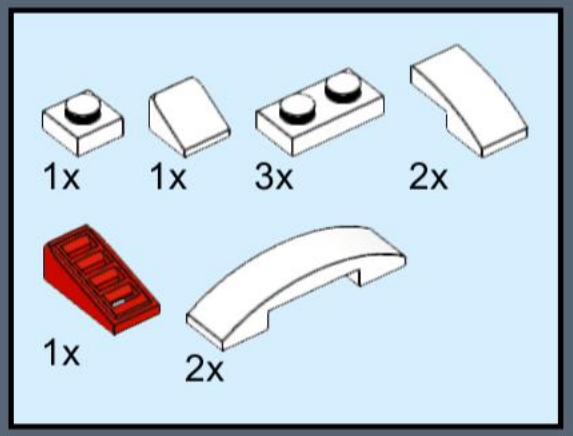

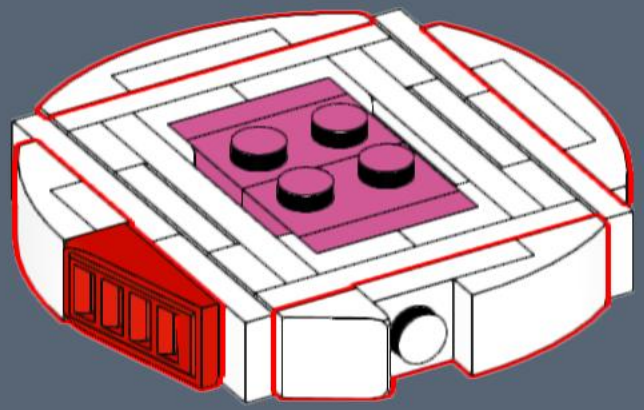

851

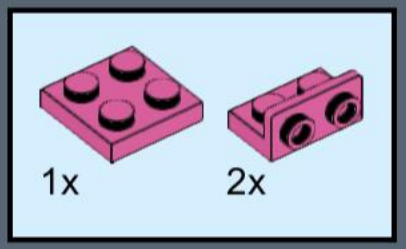

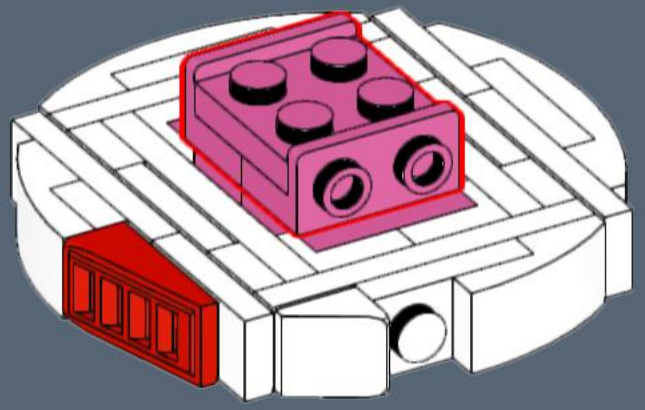

852

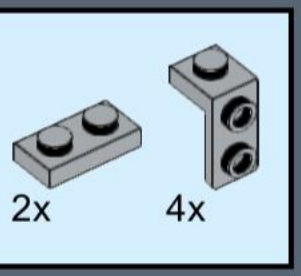

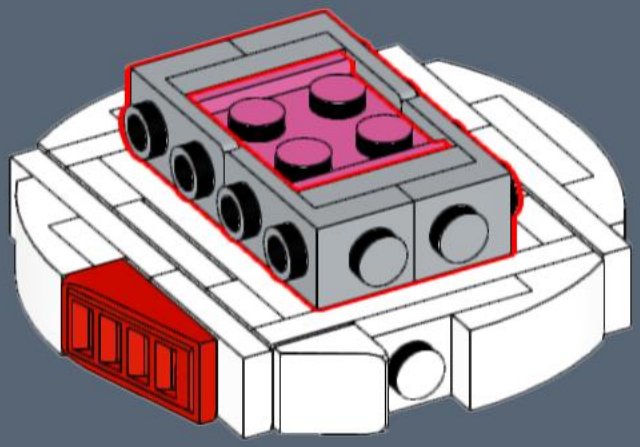

853

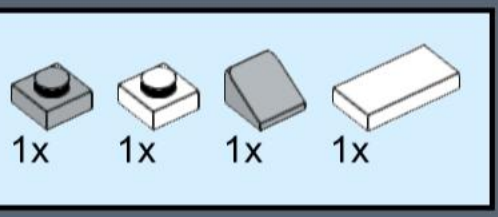

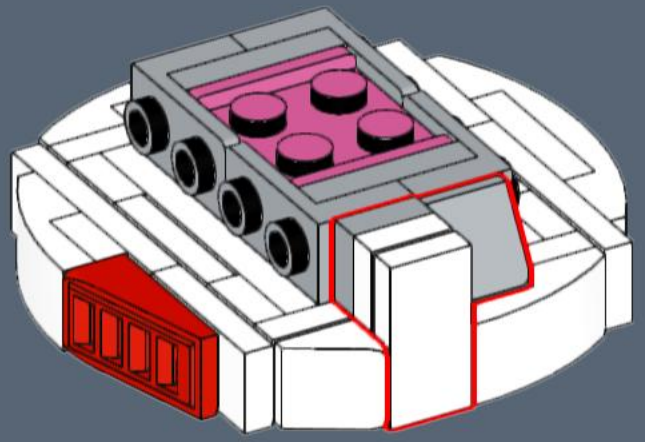

854

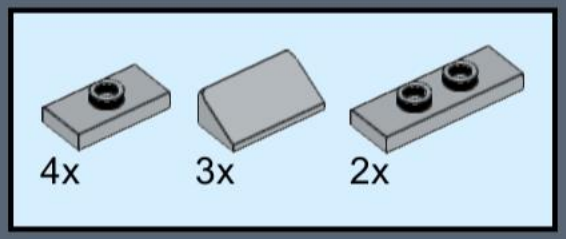

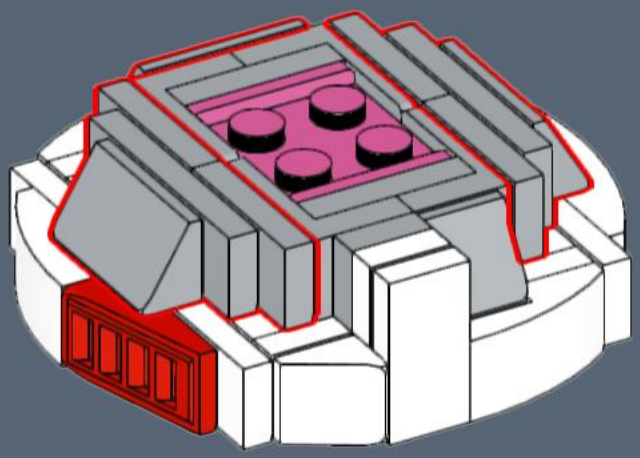

855



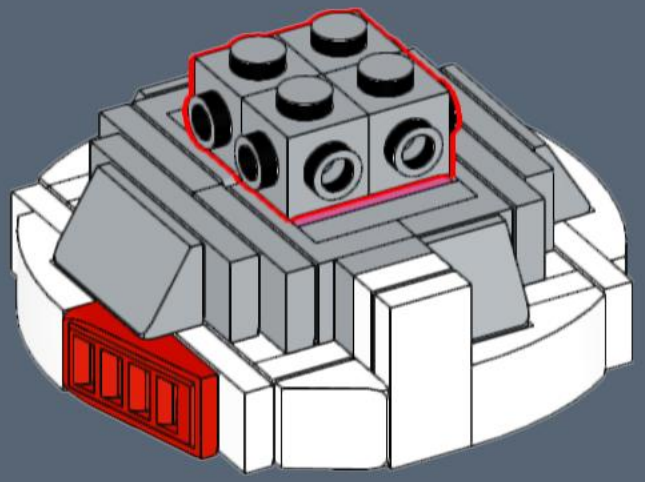

856

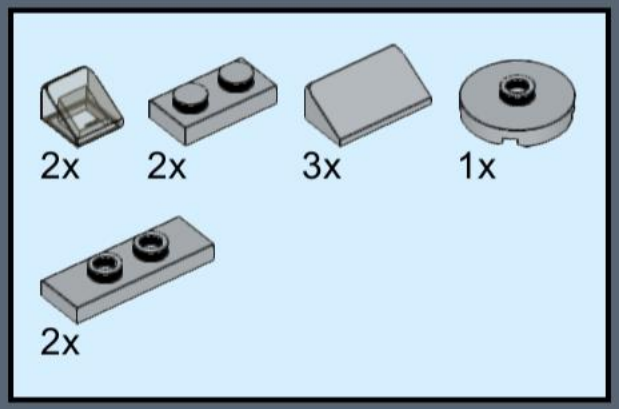

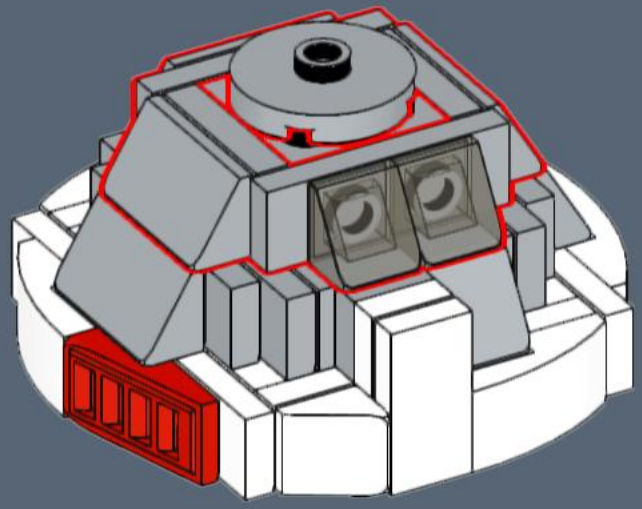

857

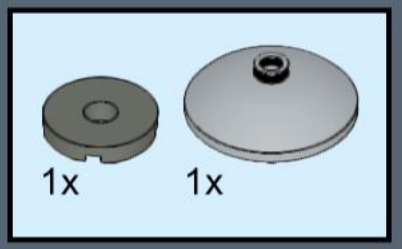

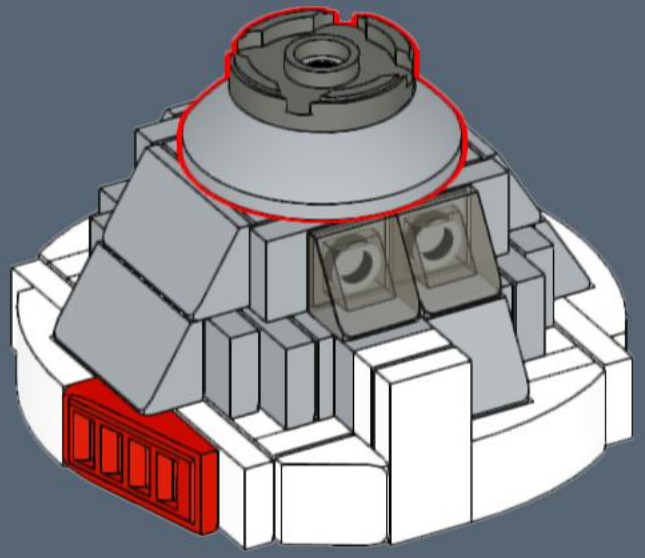

858

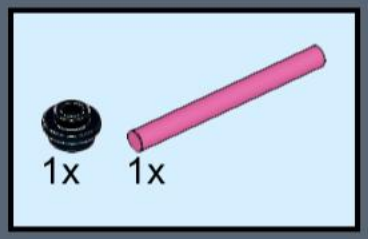

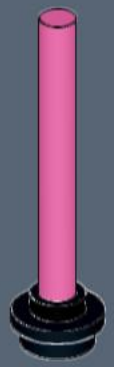

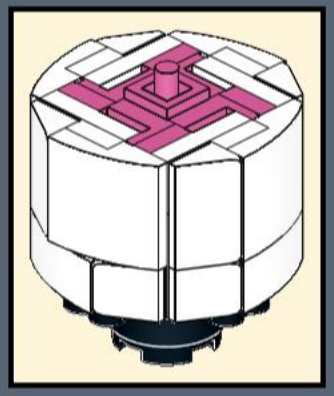

859

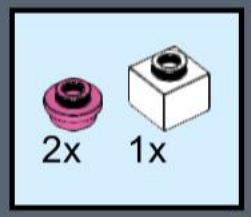



860

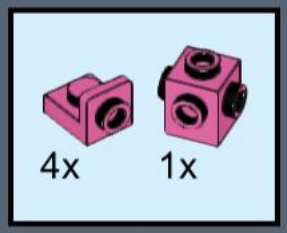

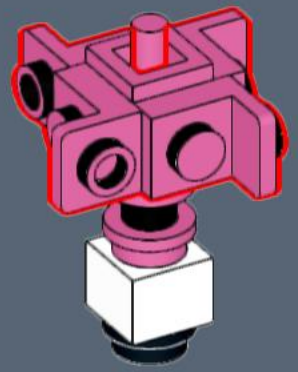

861

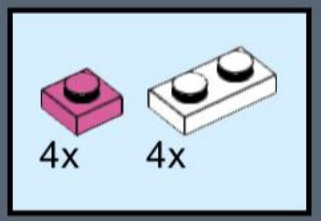

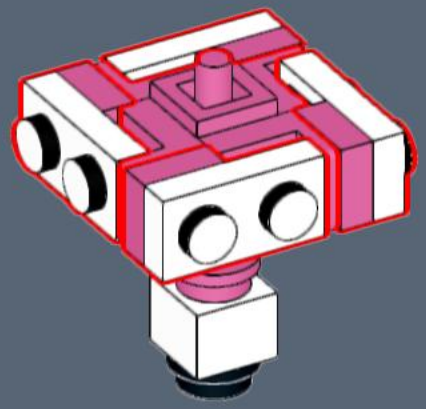

862

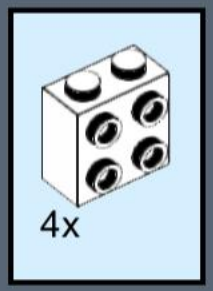

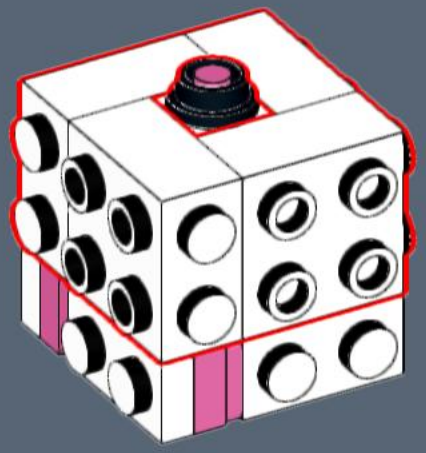

863

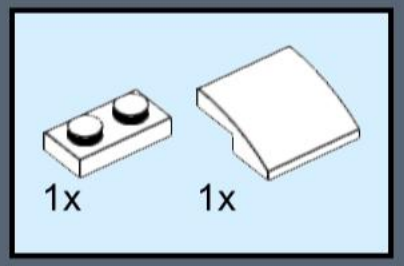

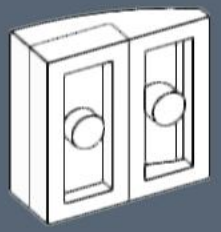

4x

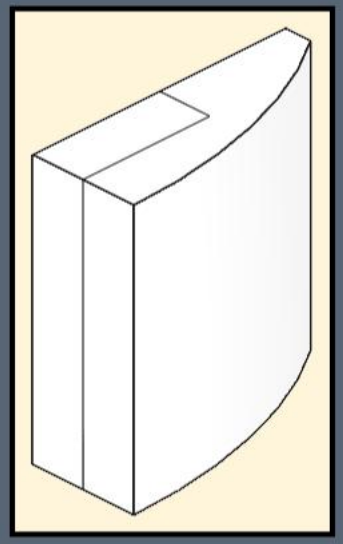

864

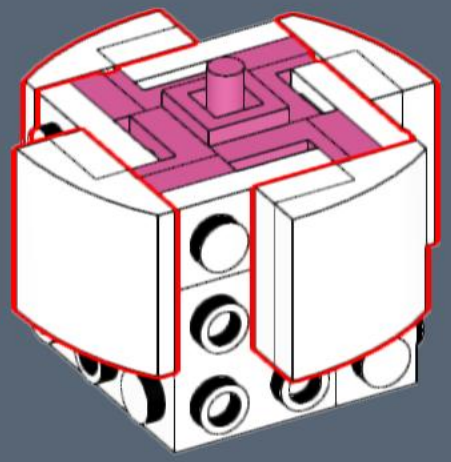

865

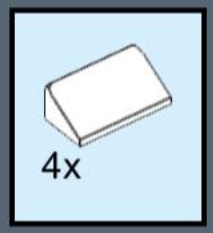

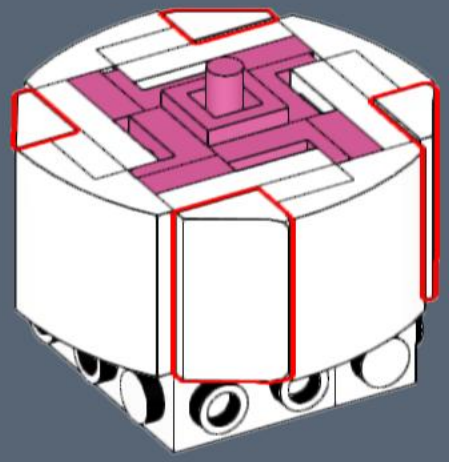

866

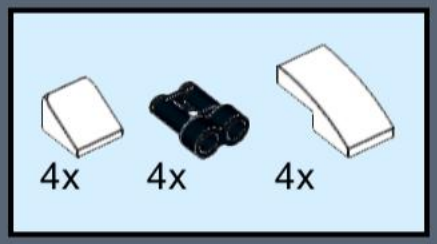

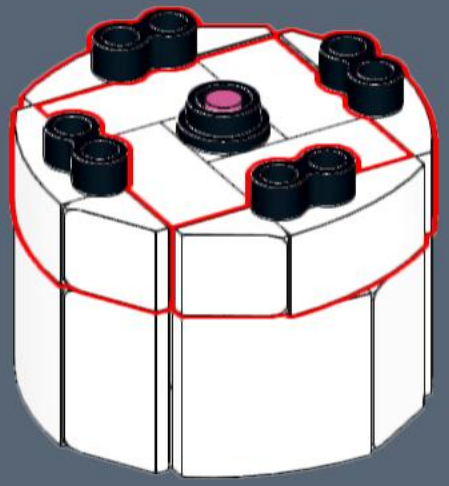

867



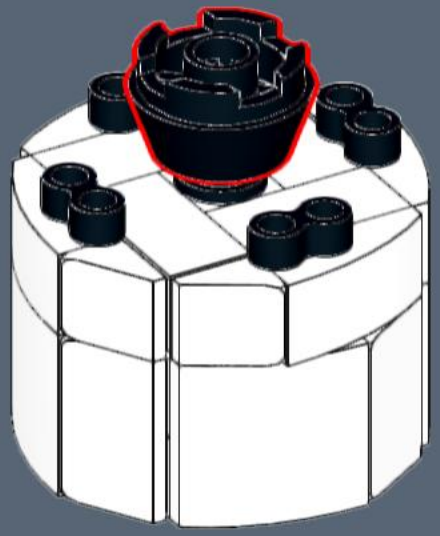

868

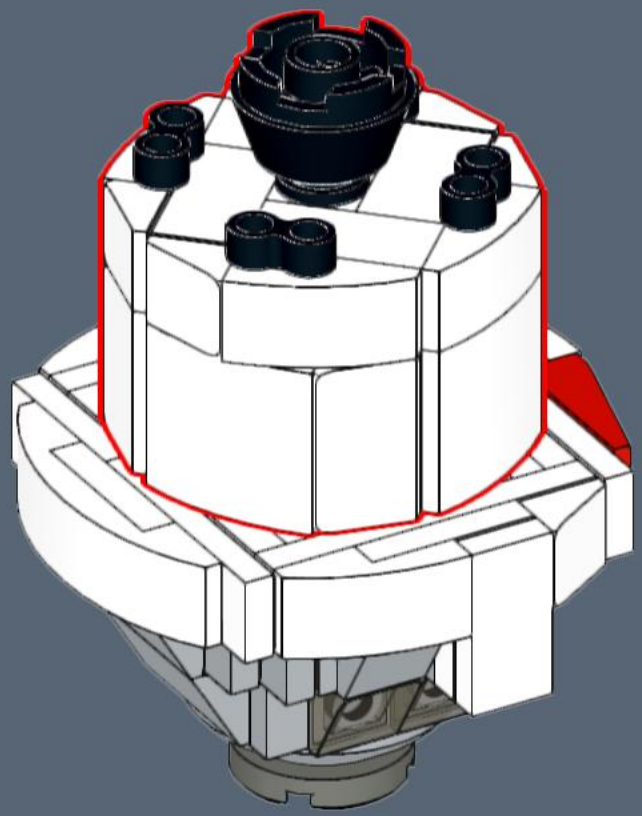

869

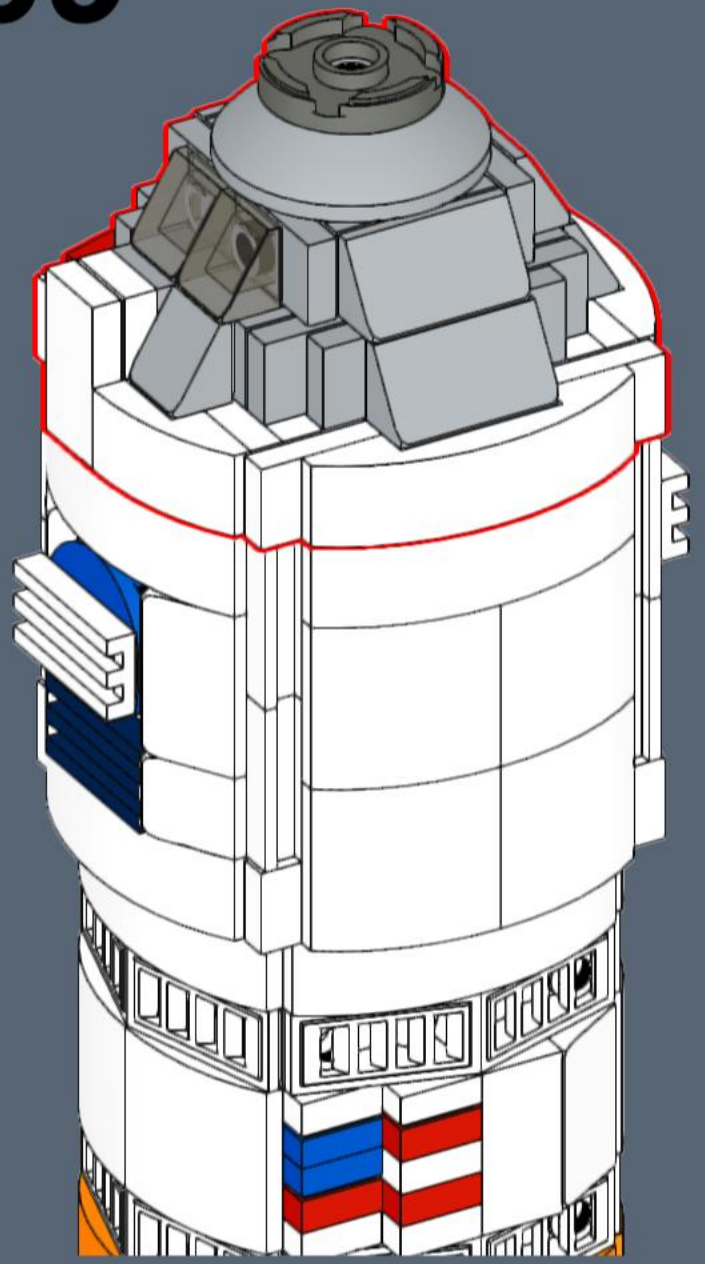

870

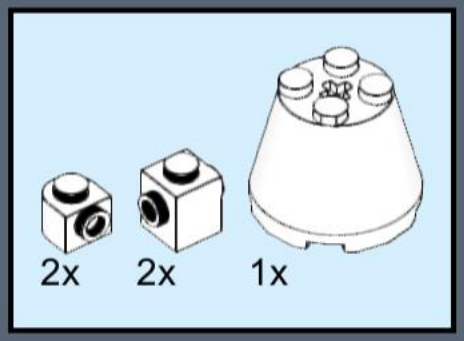

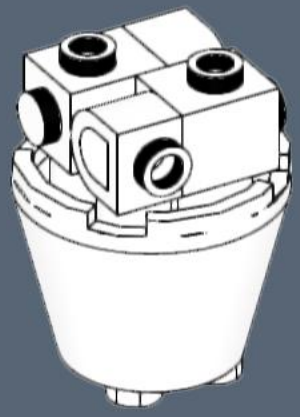

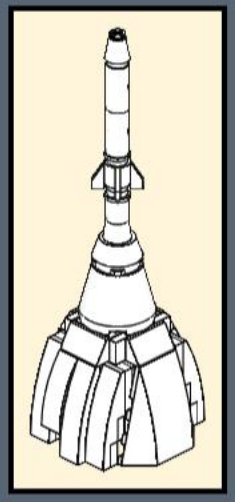

871

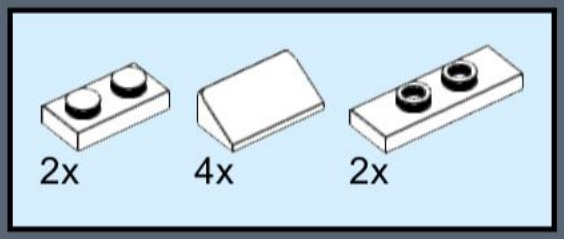

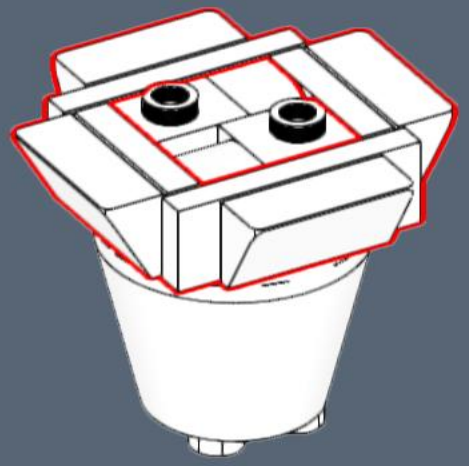

872

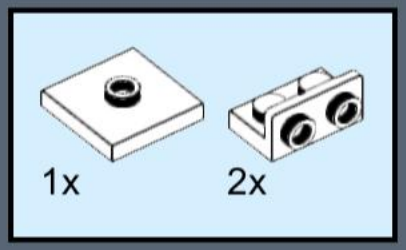

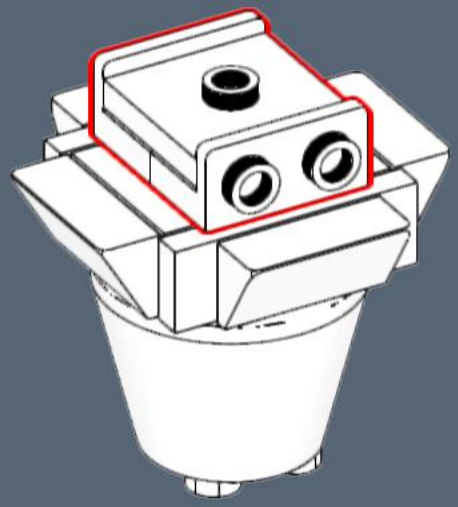

873

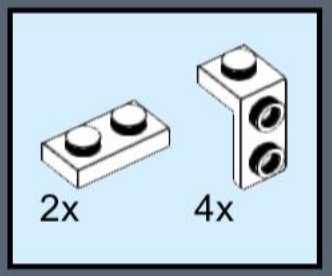

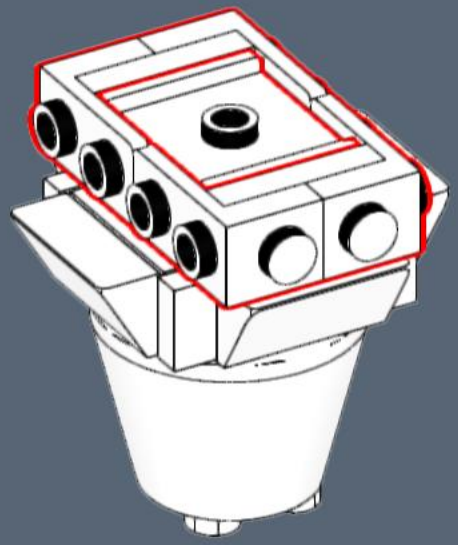

874

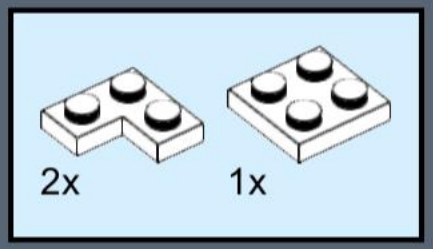

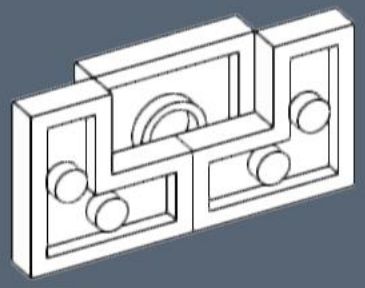

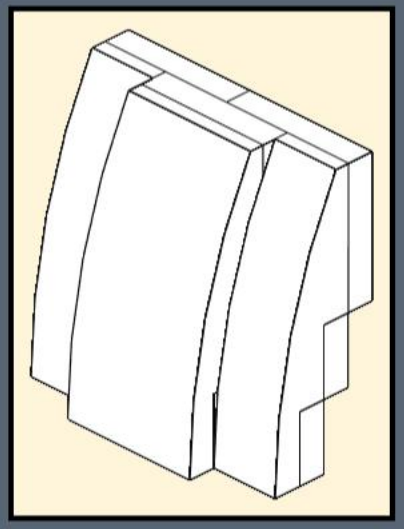

875

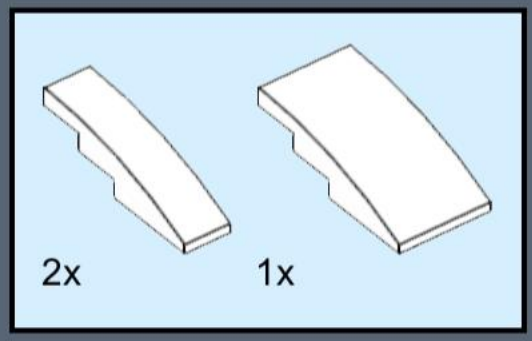

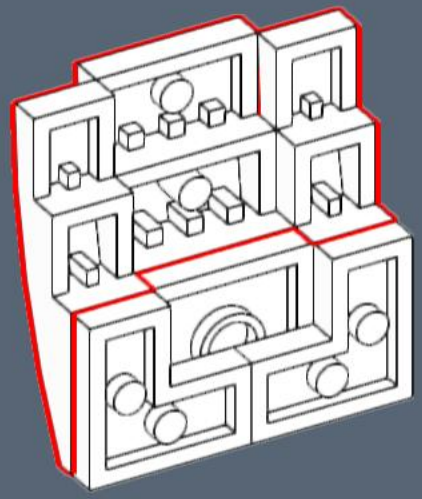

876



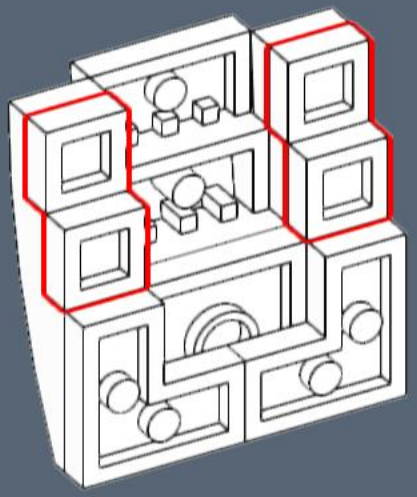

877

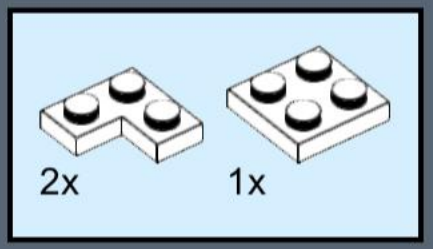

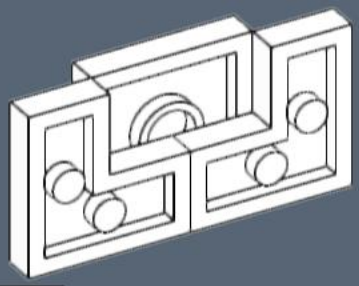

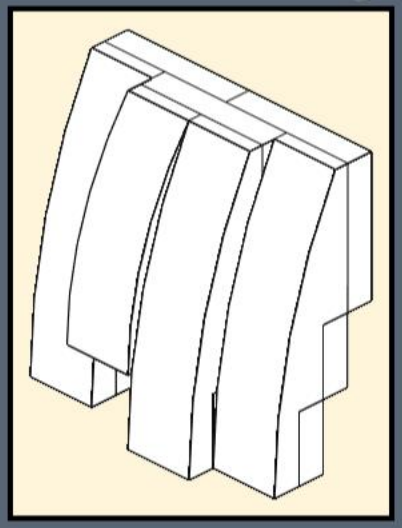

878

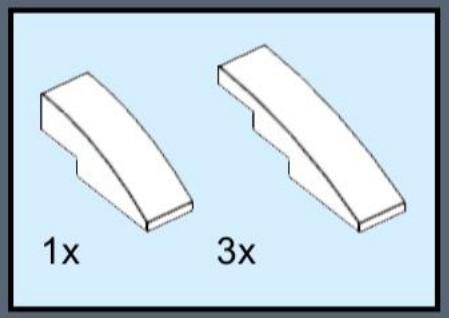

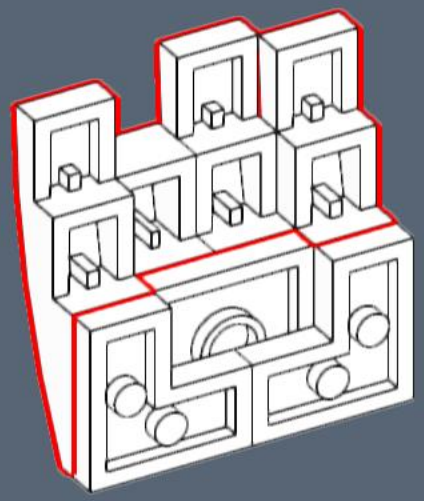

879



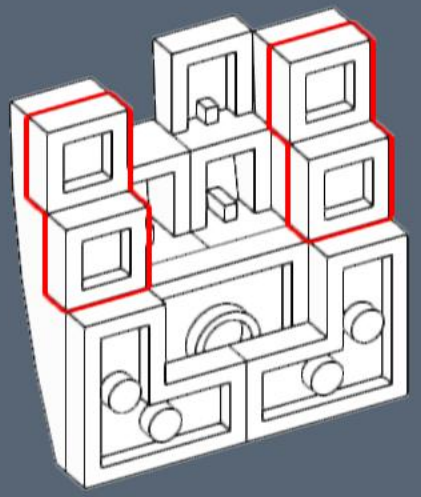

880

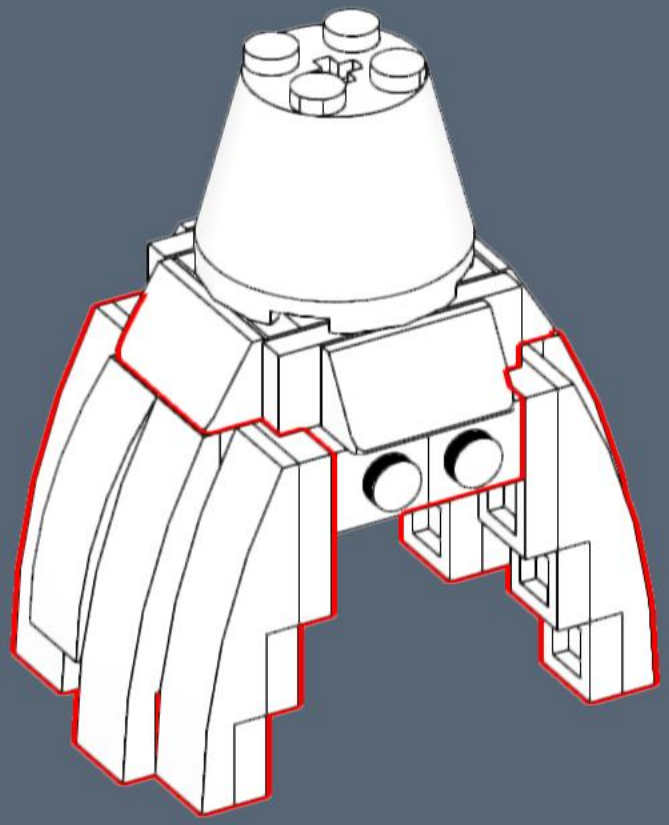

881

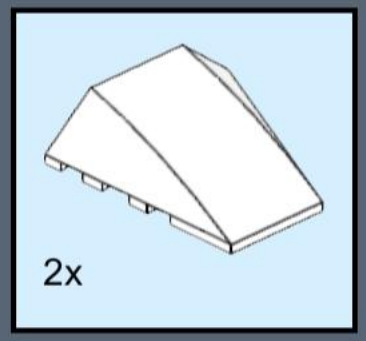

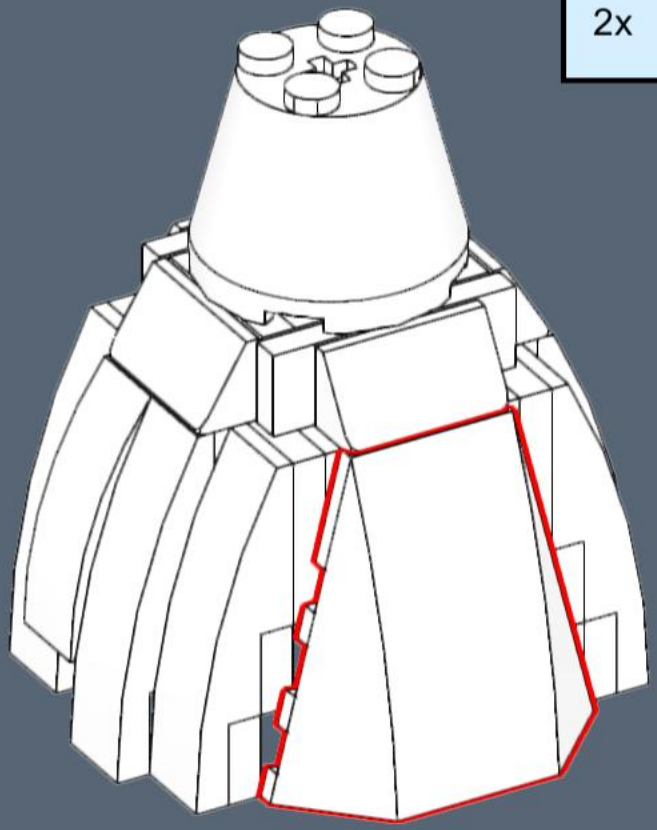

882

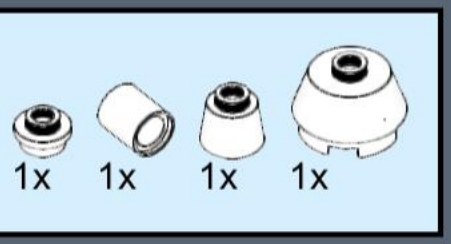

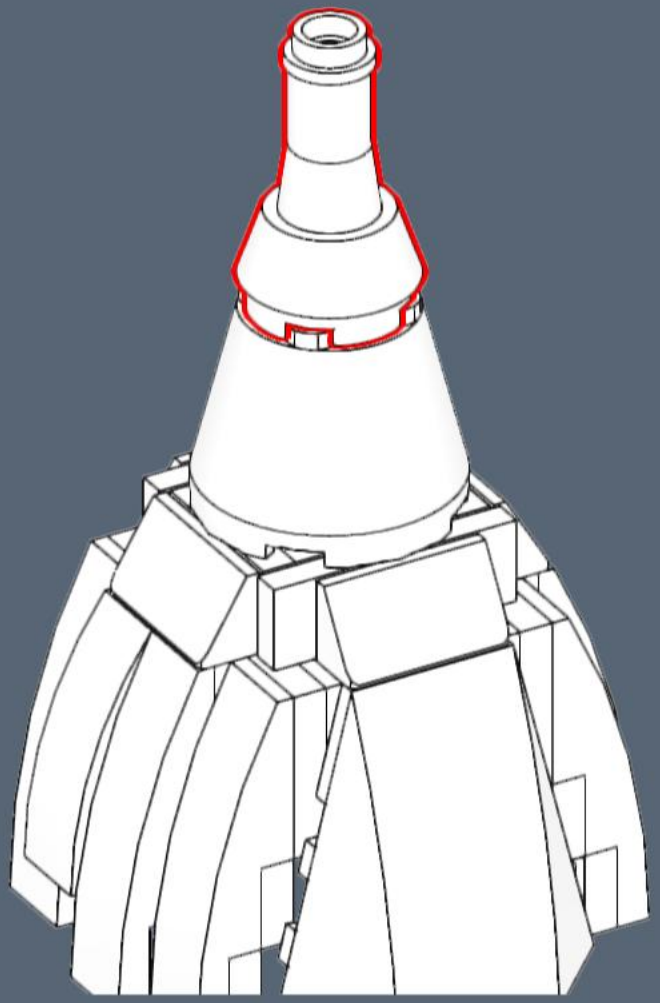

883

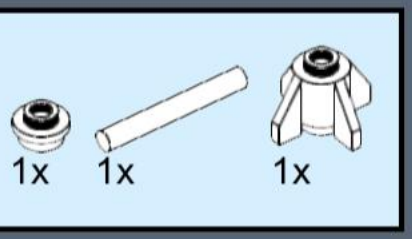

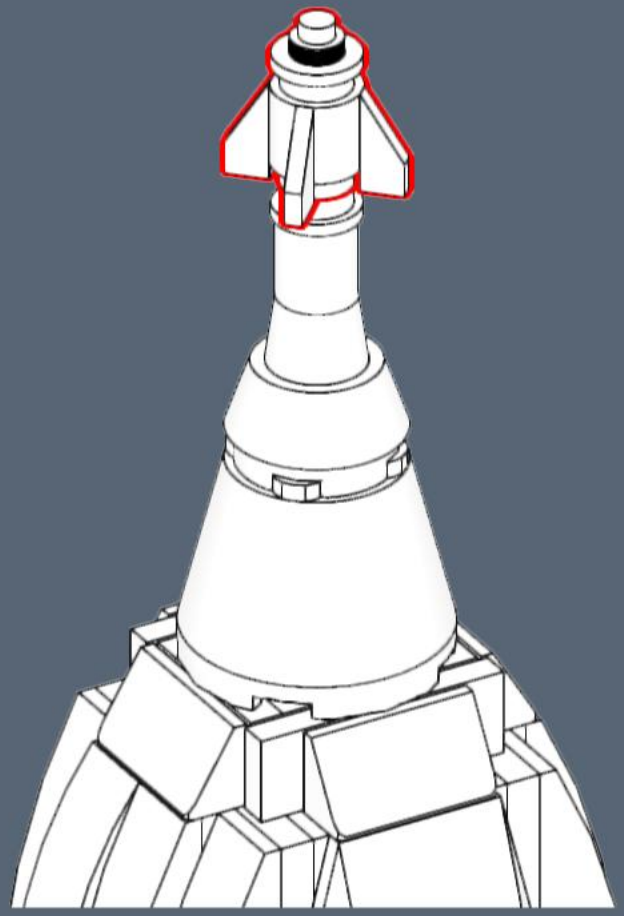

884

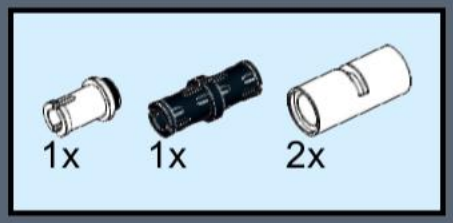

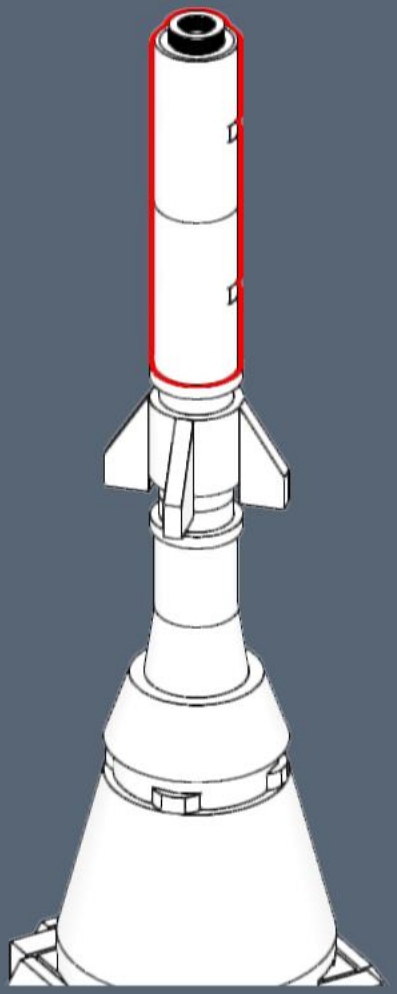

885



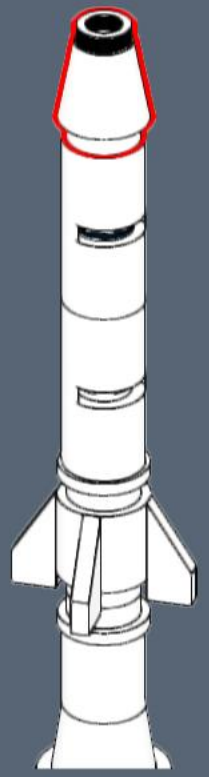

886

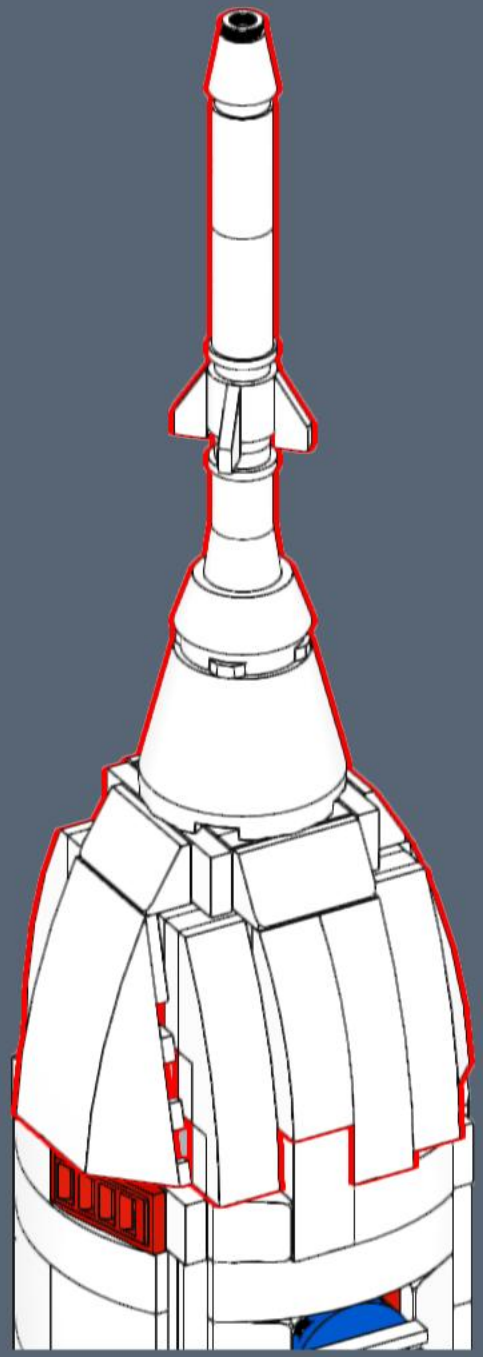

887



By SkySaac


20x
3070
Black
2x
3005
Black
4x
48729b
Black
4x
11477
Black
2x
92946
Black
8x
44567b
Black
24x
26601
Black
1x
98100
Black
4x
4185
Black
38x
3024
Black
4x
36840
Black
1x
3069
Black
9x
4733
Black
2x
99780
Black
2x
99781
Black
2x
15068
Black
4x
26603
Black
5x
85861
Black
2x
5091
Black
1x
2780
Black
4x
32028
Black
2x
3004
Black
6x
79389
Black
4x
87079
Black
8x
54200
Black
2x
5092
Black
17x
3023
Black
4x
18677
Black
2x
73825
Black
2x
33909
Black
10x
92593
Black
4x
30162
Black
8x
36841
Black
22x
61409
Black
2x
28192
Black
4x
32952
Black
36x
27263
Black
1x
18674
Black
2x
3022
Black
2x
3710
Black
6x
3020
Black
4x
11090
Black
4x
87994
Black

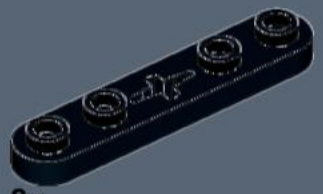

8x
32124
Black

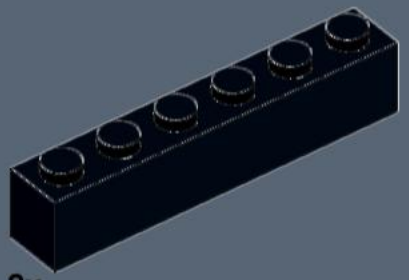

2x
3009
Black

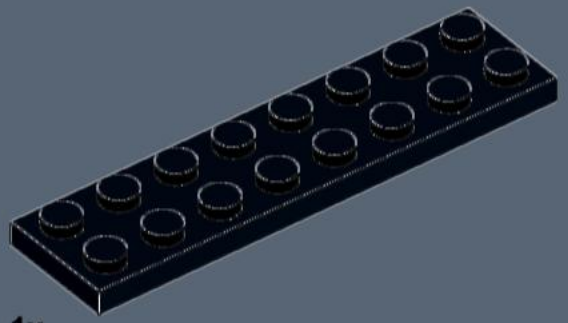

1x
3034
Black

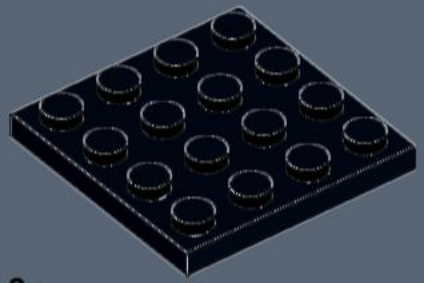

2x
3031
Black

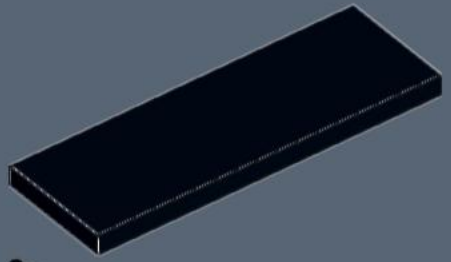

2x
69729
Black

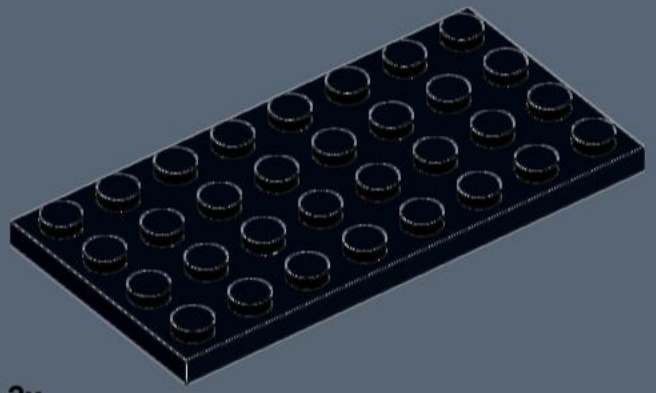

2x
3035
Black

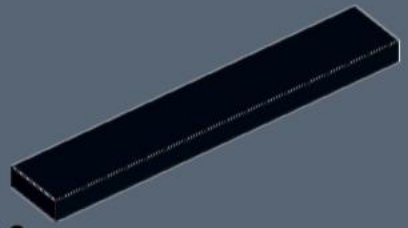

2x
6636
Black

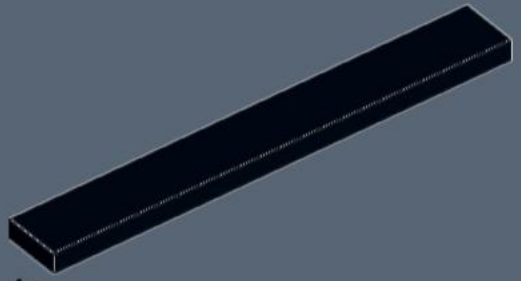

4x
4162
Black

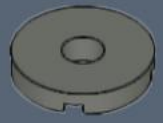

1x
15535
Dark Bluish Gray



2x
11010
Any Color

The pink parts can be of any color :)



8x
3070
Any Color



2x
86996
Any Color



4x
4073
Any Color



40x
3386
Any Color



7x
85861
Any Color



20x
11253
Any Color



91x
3024
Any Color



52x
3062
Any Color



27x
20482
Any Color



62x
36840
Any Color



4x
4274
Any Color

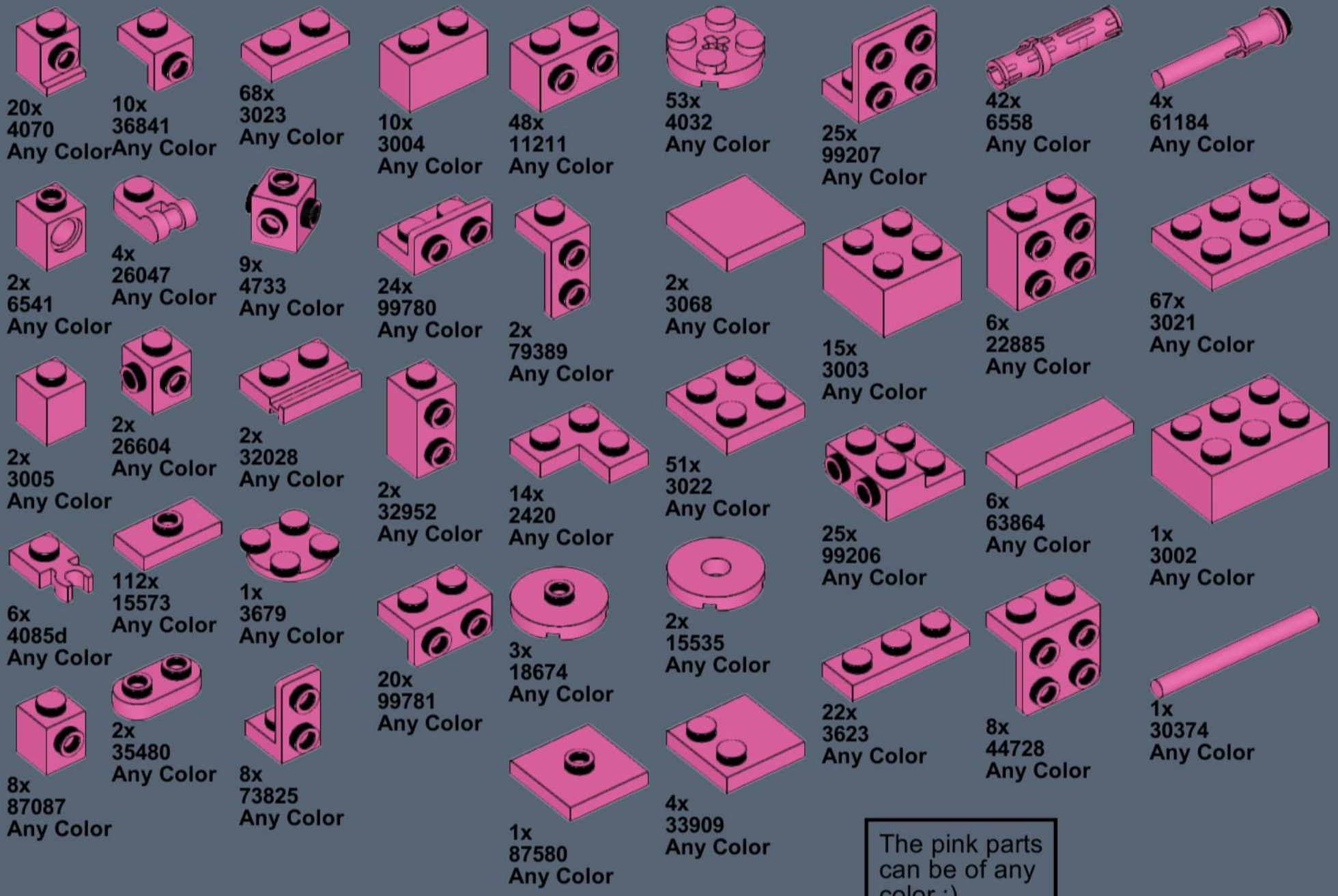
20x
4070
Any Color
10x
36841
Any Color
68x
3023
Any Color
10x
3004
Any Color
48x
11211
Any Color
53x
4032
Any Color
25x
99207
Any Color
42x
6558
Any Color
4x
61184
Any Color
2x
6541
Any Color
4x
26047
Any Color
9x
4733
Any Color
24x
99780
Any Color
2x
79389
Any Color
2x
3068
Any Color
15x
3003
Any Color
6x
22885
Any Color
67x
3021
Any Color
2x
3005
Any Color
2x
26604
Any Color
2x
32028
Any Color
2x
32952
Any Color
14x
2420
Any Color
51x
3022
Any Color
25x
99206
Any Color
6x
63864
Any Color
1x
3002
Any Color
6x
4085d
Any Color
112x
15573
Any Color
1x
3679
Any Color
20x
99781
Any Color
3x
18674
Any Color
2x
15535
Any Color
22x
3623
Any Color
8x
44728
Any Color
1x
30374
Any Color
8x
87087
Any Color
2x
35480
Any Color
8x
73825
Any Color
1x
87580
Any Color
4x
33909
Any Color
The pink parts can be of any color :)

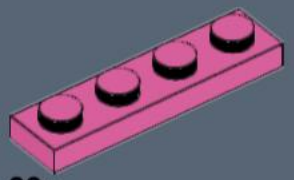

39x
3710
Any Color

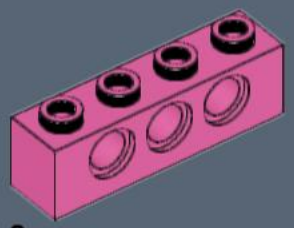

8x
3701
Any Color

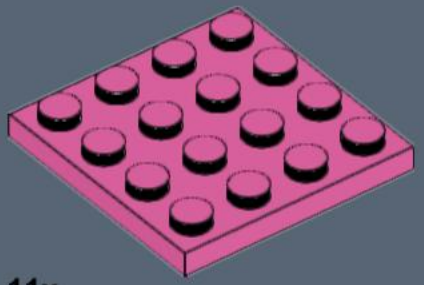

11x
3031
Any Color

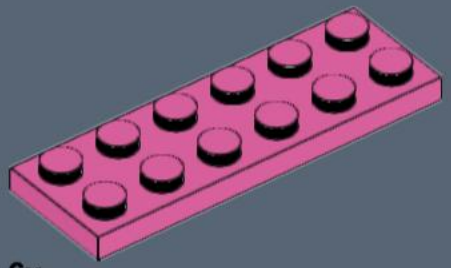

6x
3795
Any Color

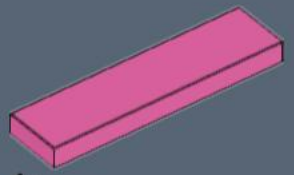

4x
2431
Any Color

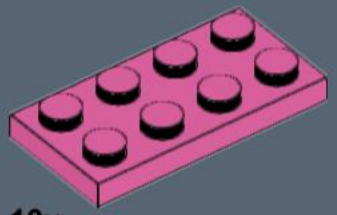

10x
3020
Any Color

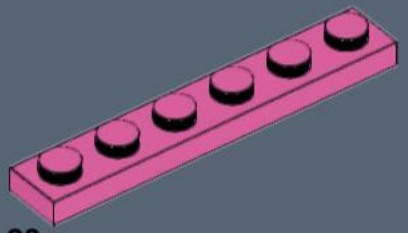

23x
3666
Any Color

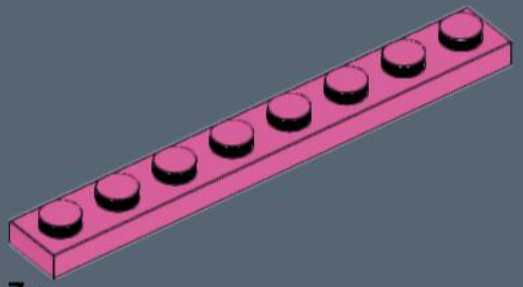

7x
3460
Any Color

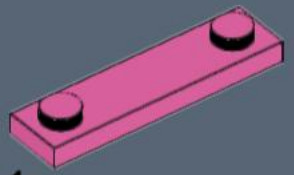

1x
41740
Any Color

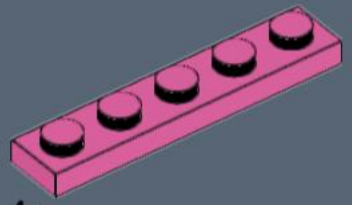

4x
78329
Any Color

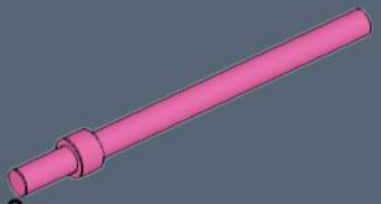

2x
63965
Any Color

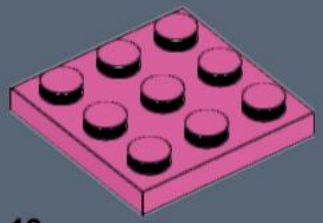

19x
11212
Any Color

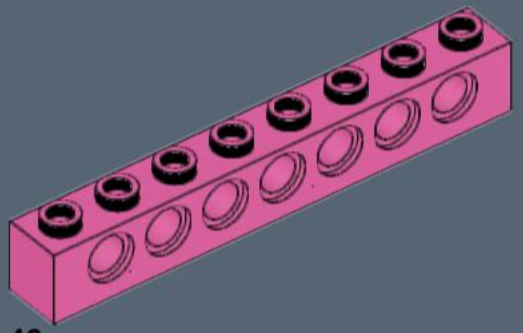

46x
3702
Any Color

The pink parts can be of any color :)

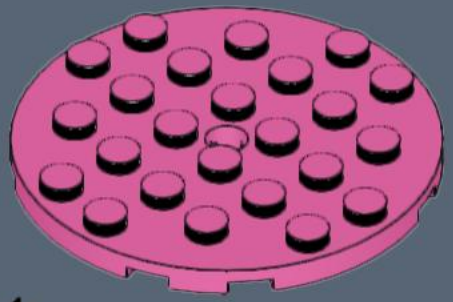

1x
11213
Any Color

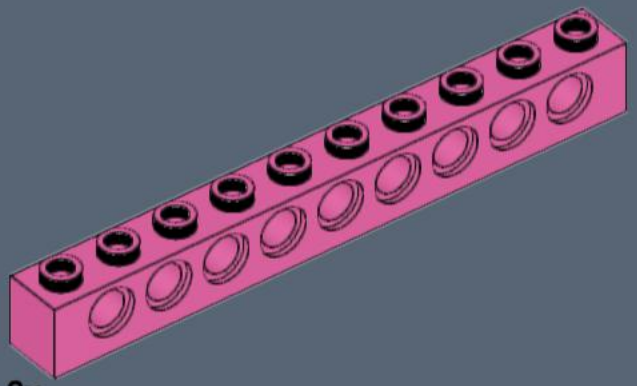

2x
2730
Any Color

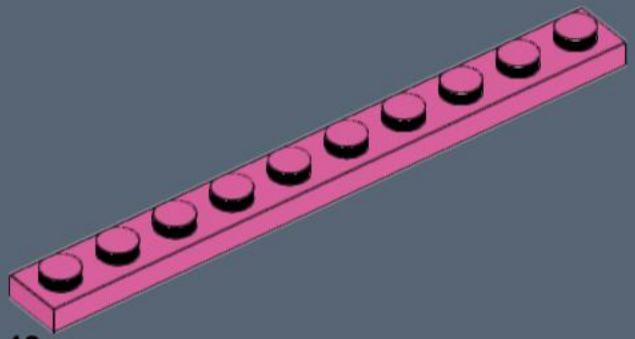

18x
4477
Any Color

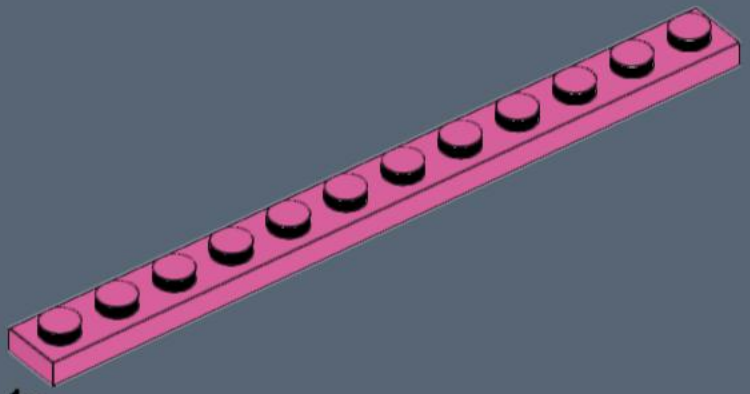

1x
60479
Any Color

The pink parts can be of any color :)

The pink parts can be of any color :)

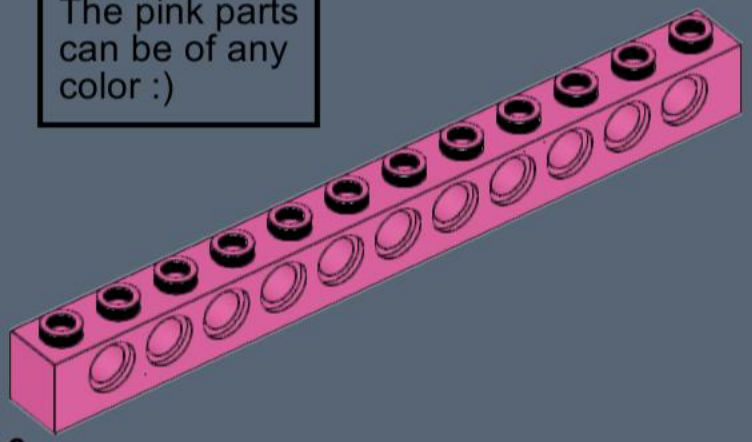

2x
3895
Any Color

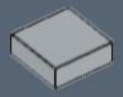

4x
3070
Light Bluish Gray



5x
85861
Light Bluish Gray



1x
3024
Light Bluish Gray



4x
4274
Light Bluish Gray



1x
33492
Light Bluish Gray

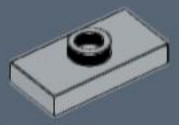

4x
15573
Light Bluish Gray

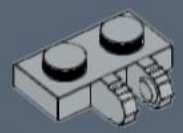

4x
60471
Light Bluish Gray

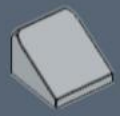

1x
54200
Light Bluish Gray



4x
26047
Light Bluish Gray

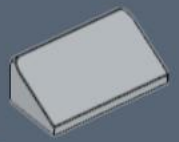

8x
85984
Light Bluish Gray



6x
79389
Light Bluish Gray



4x
3062
Light Bluish Gray



4x
26604
Light Bluish Gray

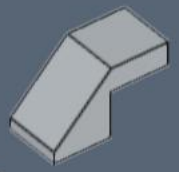

4x
28192
Light Bluish Gray

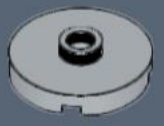

2x
18674
Light Bluish Gray



6x
36841
Light Bluish Gray

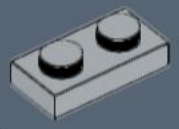

8x
3023
Light Bluish Gray



1x
73825
Light Bluish Gray

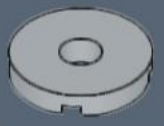

1x
15535
Light Bluish Gray



4x
48729b
Light Bluish Gray

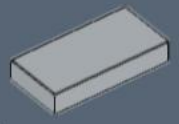

4x
3069
Light Bluish Gray

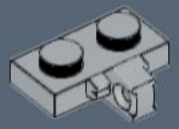

4x
44567b
Light Bluish Gray

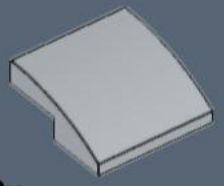

2x
15068
Light Bluish Gray

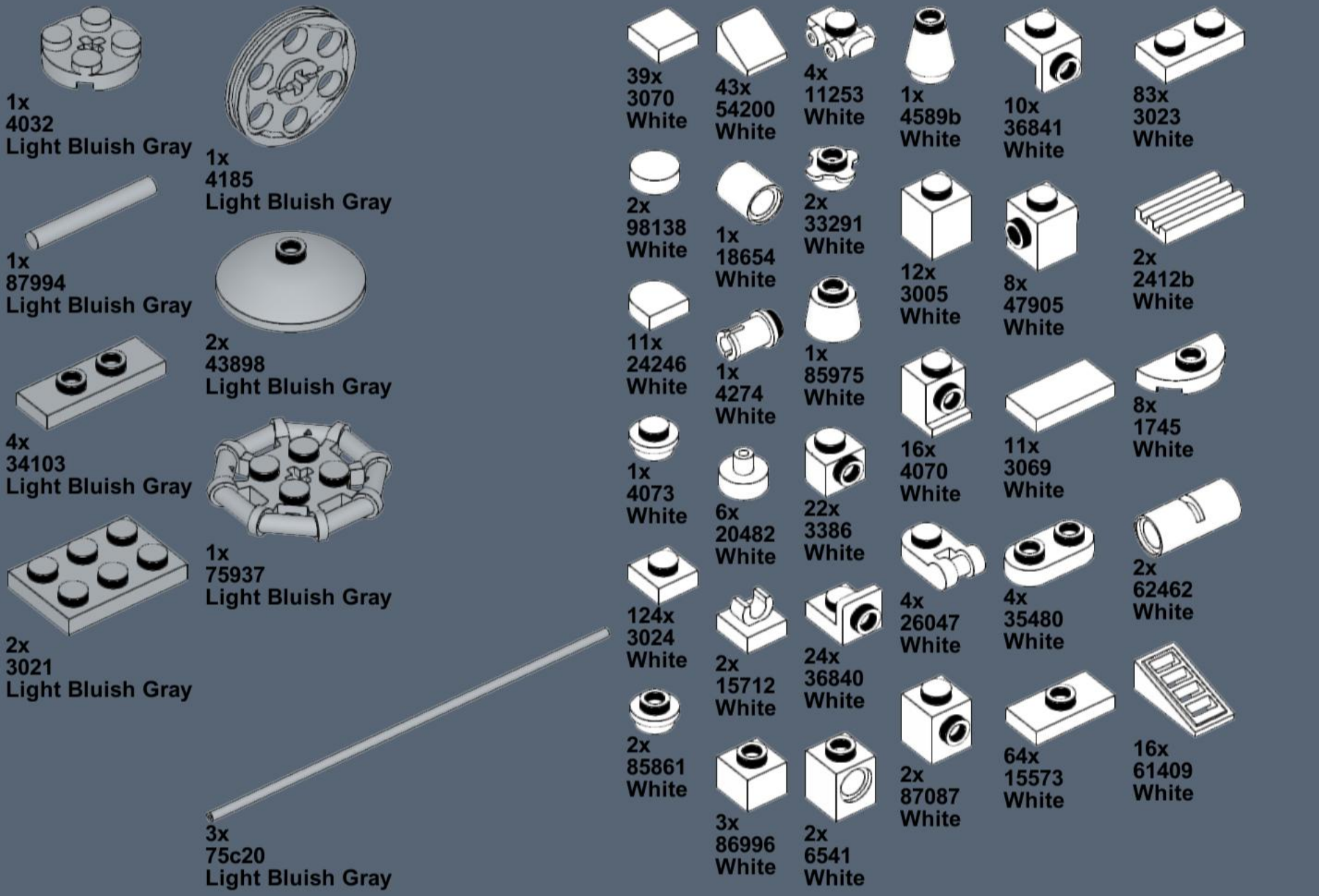
1x
4032
Light Bluish Gray
1x
4185
Light Bluish Gray
1x
87994
Light Bluish Gray
2x
43898
Light Bluish Gray
4x
34103
Light Bluish Gray
1x
75937
Light Bluish Gray
2x
3021
Light Bluish Gray
3x
75c20
Light Bluish Gray
39x
3070
White
43x
54200
White
4x
11253
White
1x
4589b
White
10x
36841
White
83x
3023
White
2x
98138
White
1x
18654
White
2x
33291
White
12x
3005
White
8x
47905
White
2x
2412b
White
11x
24246
White
1x
4274
White
1x
85975
White
16x
4070
White
11x
3069
White
8x
1745
White
1x
4073
White
6x
20482
White
22x
3386
White
4x
26047
White
4x
35480
White
2x
62462
White
124x
3024
White
2x
15712
White
24x
36840
White
2x
87087
White
64x
15573
White
16x
61409
White
2x
85861
White
3x
86996
White
2x
6541
White

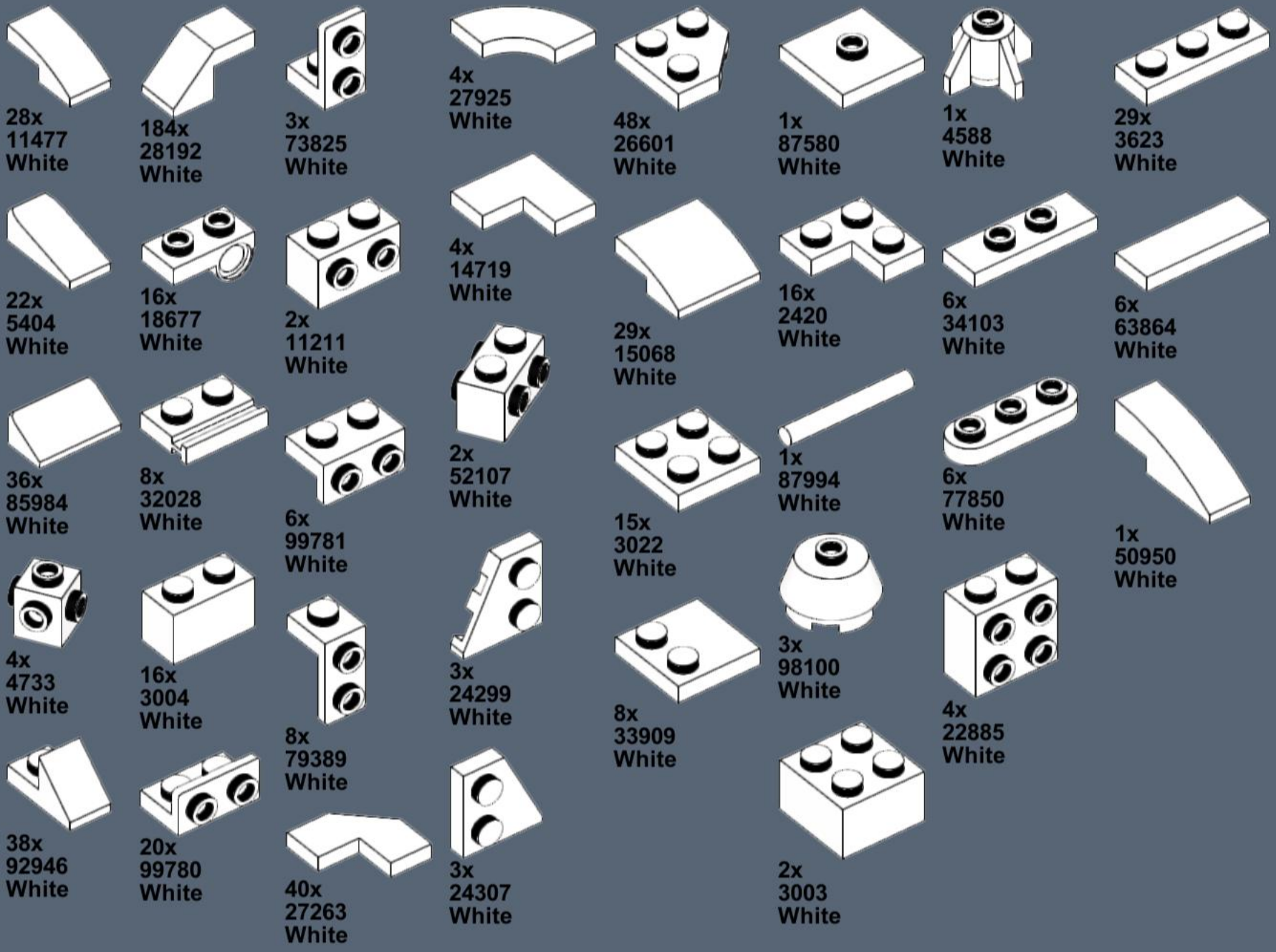
28x
11477
White
184x
28192
White
3x
73825
White
4x
27925
White
48x
26601
White
1x
87580
White
1x
4588
White
29x
3623
White
22x
5404
White
16x
18677
White
2x
11211
White
4x
14719
White
29x
15068
White
16x
2420
White
6x
34103
White
6x
63864
White
36x
85984
White
8x
32028
White
6x
99781
White
2x
52107
White
15x
3022
White
1x
87994
White
6x
77850
White
1x
50950
White
4x
4733
White
16x
3004
White
8x
79389
White
3x
24299
White
8x
33909
White
3x
98100
White
4x
22885
White
38x
92946
White
20x
99780
White
40x
27263
White
3x
24307
White
2x
3003
White

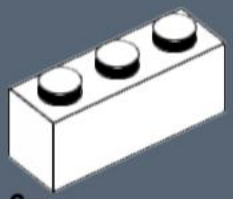

6x
3622
White

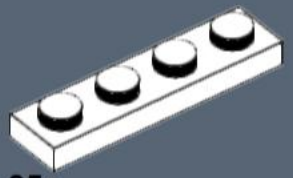

35x
3710
White

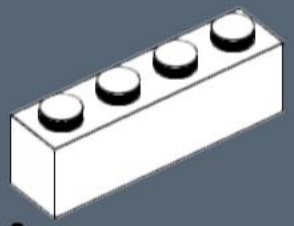

8x
3010
White

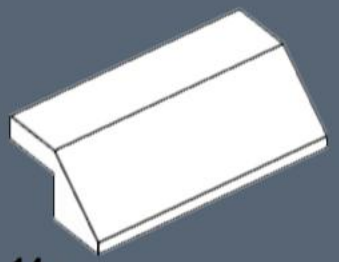

14x
5540
White

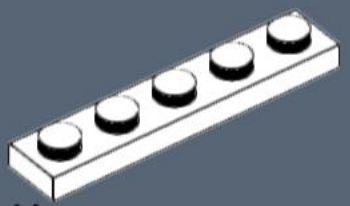

14x
78329
White

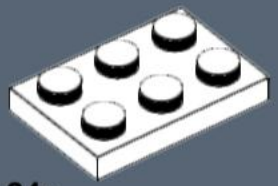

24x
3021
White



8x
68568
White

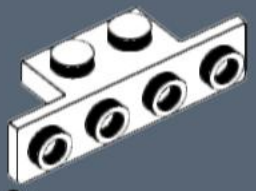

2x
28802
White

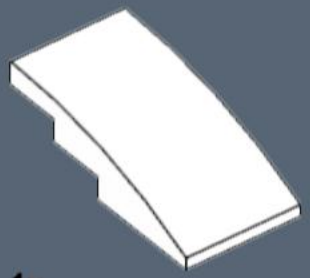

1x
93606
White

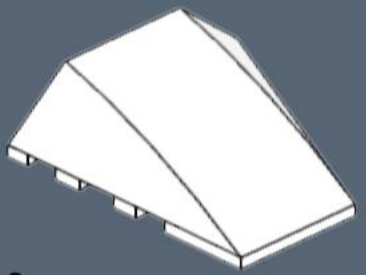

2x
47753
White

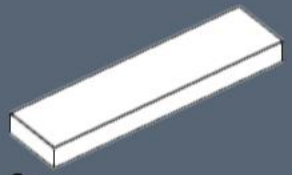

6x
2431
White

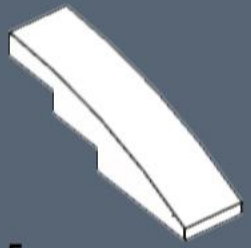

5x
61678
White

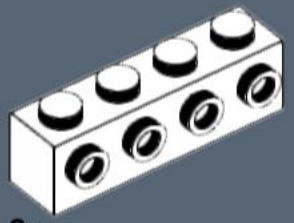

2x
30414
White

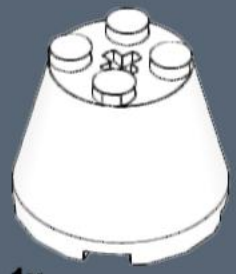

1x
6233
White

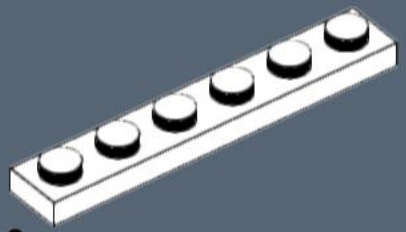

2x
3666
White

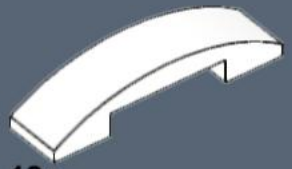

12x
93273
White

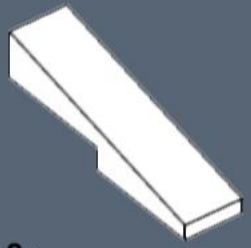

8x
5654
White

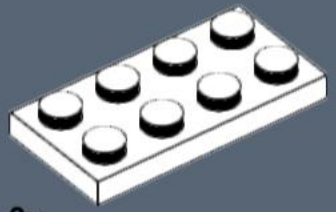

3x
3020
White

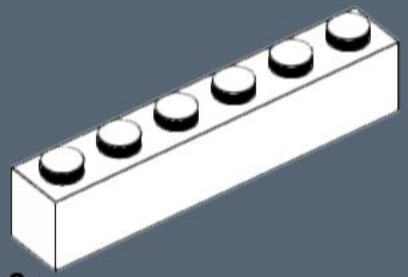

2x
3009
White

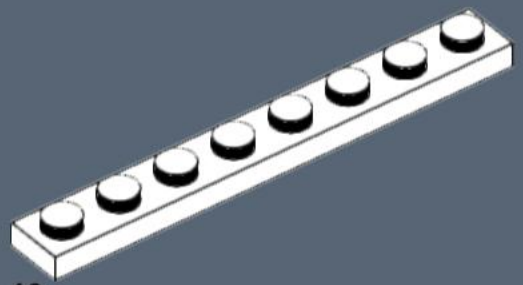

10x
3460
White

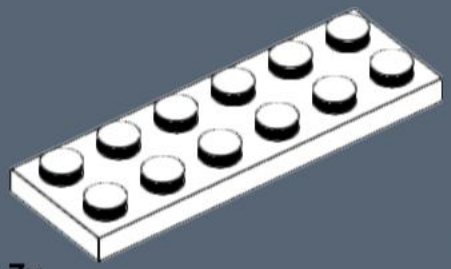

7x
3795
White

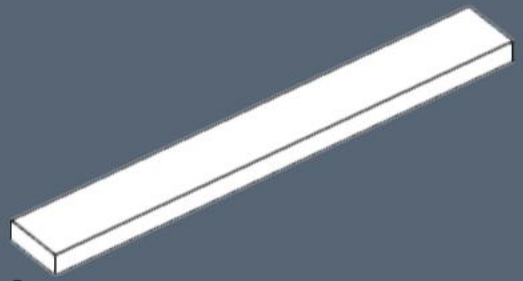

8x
4162
White

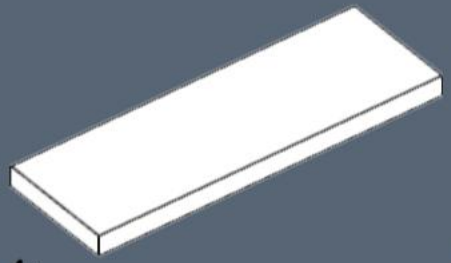

4x
69729
White

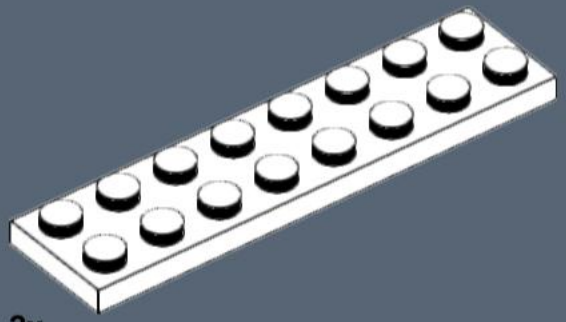

2x
3034
White



24x
25269
Red



6x
3024
Dark Orange

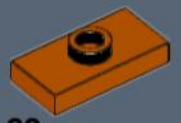

22x
15573
Dark Orange



2x
3022
Dark Orange



4x
3070
Red



7x
4073
Dark Orange



10x
3023
Dark Orange

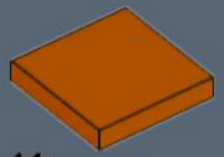

14x
3068
Dark Orange



5x
3024
Red



91x
35464
Dark Orange



35x
11477
Dark Orange

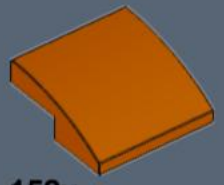

152x
15068
Dark Orange



6x
1748
Red



58x
3062
Dark Orange



2x
24201
Dark Orange



1x
61409
Red

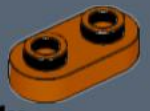

4x
35480
Dark Orange



61x
34103
Dark Orange

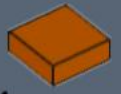

34x
3070
Dark Orange



18x
3069
Dark Orange

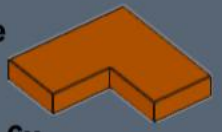

6x
14719
Dark Orange

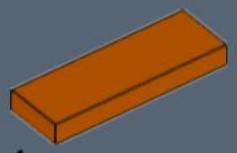

1x
63864
Dark Orange

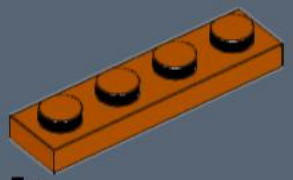

5x
3710
Dark Orange

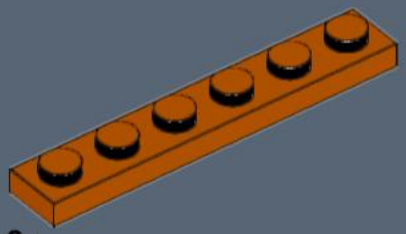

8x
3666
Dark Orange

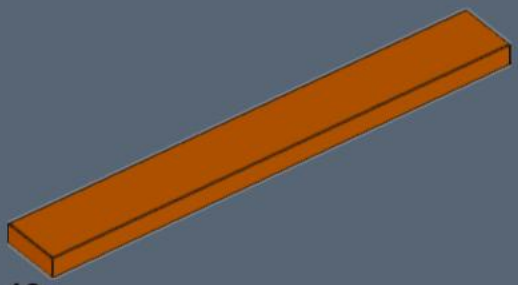

16x
4162
Dark Orange



6x
3623
Dark Orange

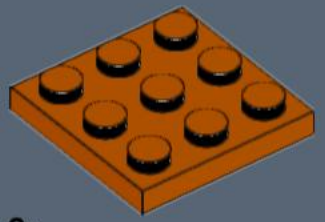

2x
11212
Dark Orange

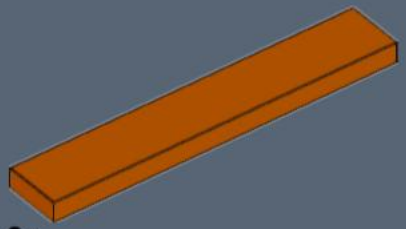

3x
6636
Dark Orange



1x
3021
Dark Orange

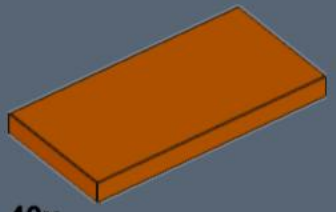

40x
87079
Dark Orange

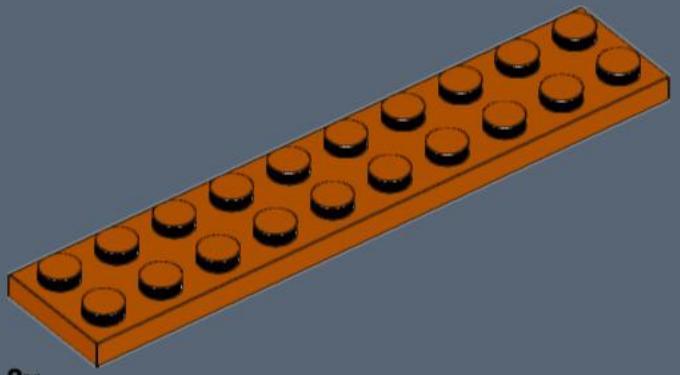

8x
3832
Dark Orange

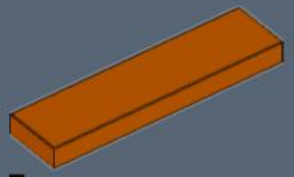

7x
2431
Dark Orange

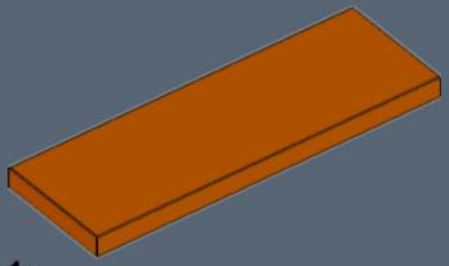

1x
69729
Dark Orange



1x
3020
Dark Orange

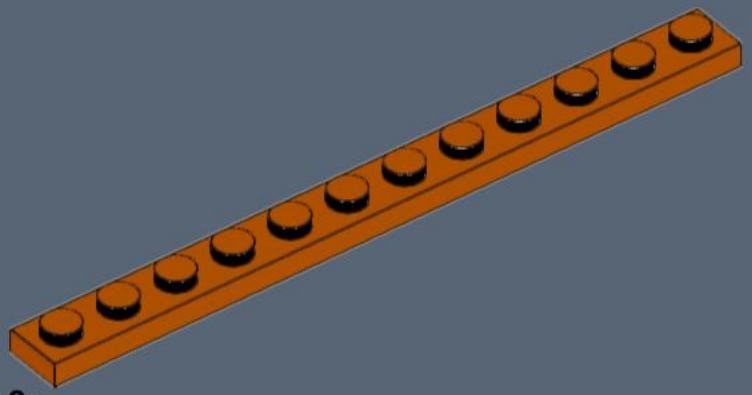

2x
60479
Dark Orange

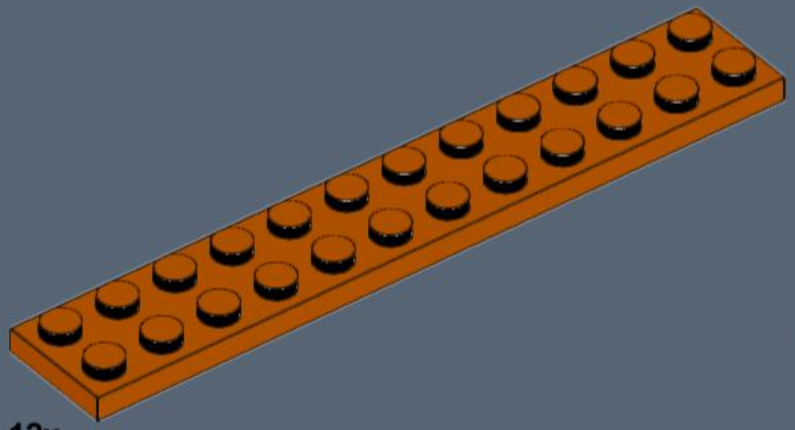

12x
2445
Dark Orange



14x
3070
Orange



2x
24246
Orange



29x
15712
Orange



10x
98138
Orange



4x
36840
Orange



24x
4073
Orange

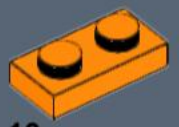

10x
3023
Orange



29x
3024
Orange

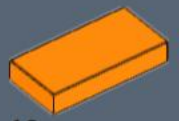

19x
3069
Orange



7x
54200
Orange

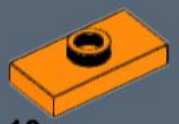

10x
15573
Orange



5x
35464
Orange



20x
11477
Orange

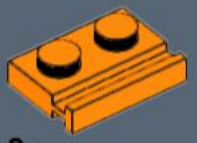

8x
32028
Orange



8x
28192
Orange



4x
11211
Orange

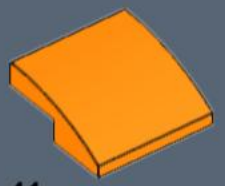

41x
15068
Orange

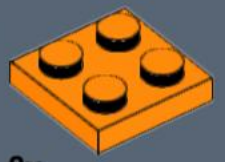

8x
3022
Orange

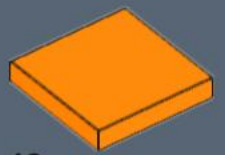

12x
3068
Orange

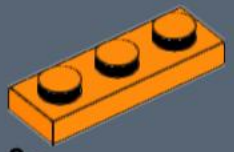

8x
3623
Orange

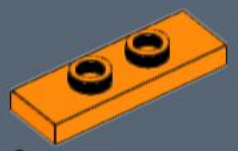

6x
34103
Orange

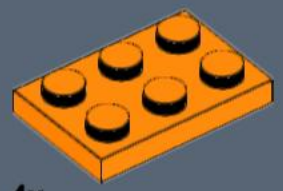

4x
3021
Orange

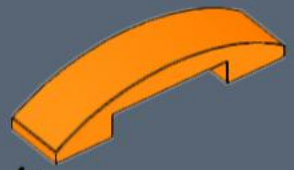

4x
93273
Orange

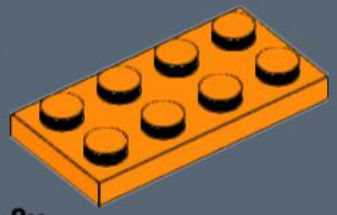

8x
3020
Orange

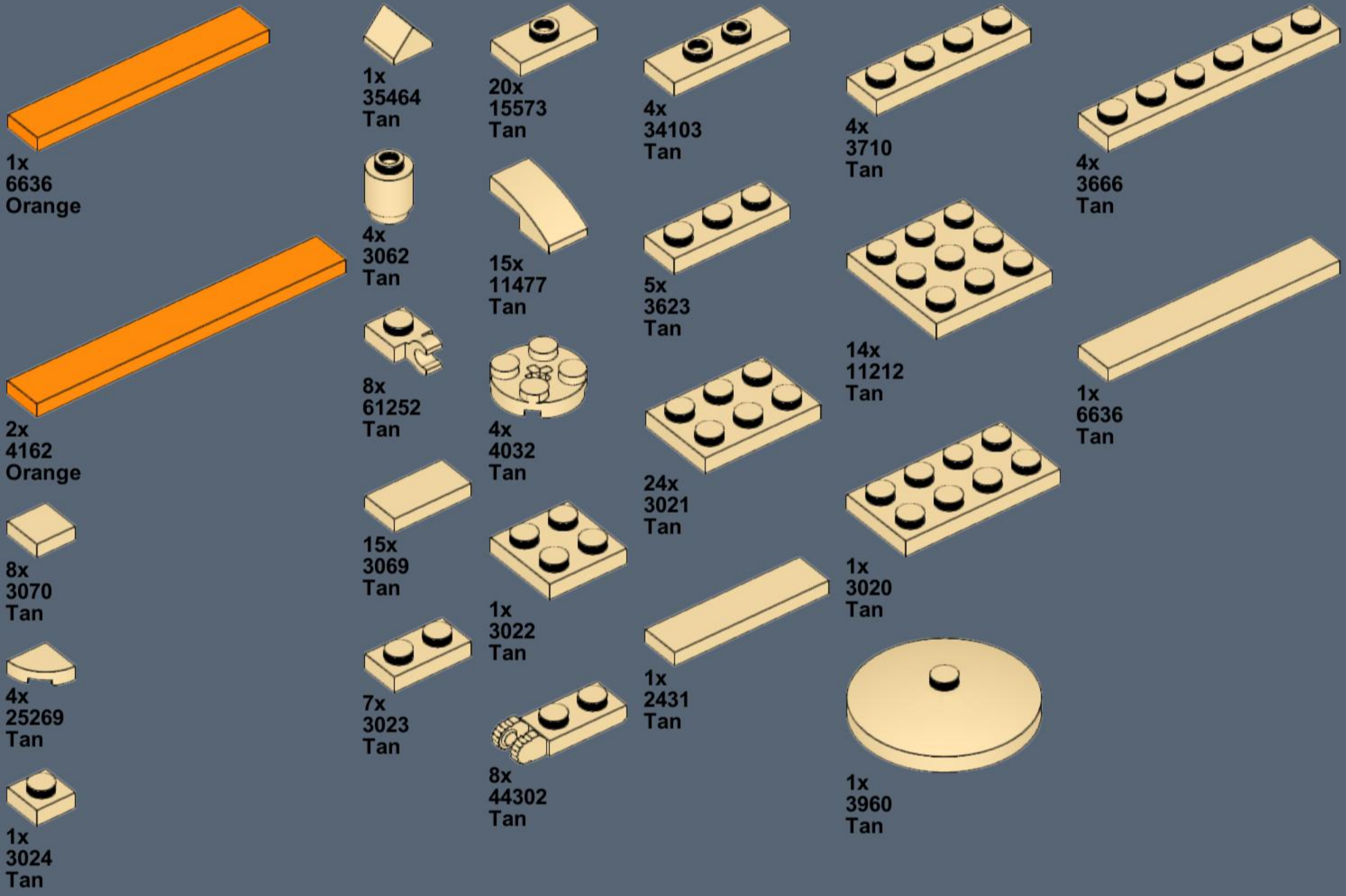
1x
6636
Orange
2x
4162
Orange
8x
3070
Tan
4x
25269
Tan
1x
3024
Tan
1x
35464
Tan
4x
3062
Tan
8x
61252
Tan
15x
3069
Tan
7x
3023
Tan
20x
15573
Tan
15x
11477
Tan
4x
4032
Tan
1x
3022
Tan
8x
44302
Tan
4x
34103
Tan
5x
3623
Tan
24x
3021
Tan
1x
2431
Tan
4x
3710
Tan
14x
11212
Tan
1x
3020
Tan
1x
3960
Tan
4x
3666
Tan
1x
6636
Tan

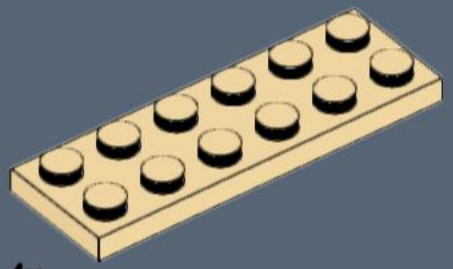

4x
3795
Tan

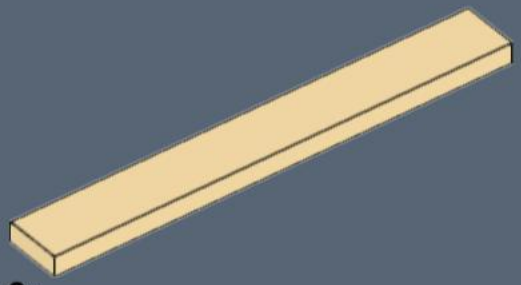

2x
4162
Tan

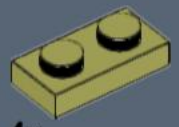

4x
3023
Olive Green

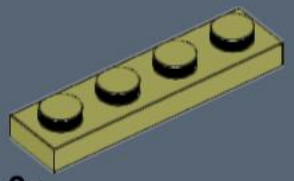

2x
3710
Olive Green

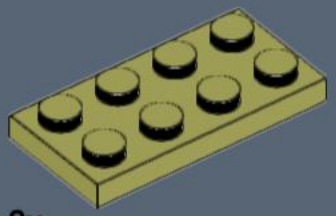

2x
3020
Olive Green

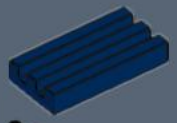

2x
2412b
Dark Blue

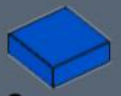

2x
3070
Blue



4x
24246
Blue

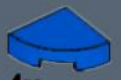

4x
25269
Blue

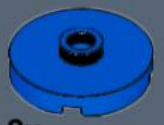

2x
18674
Blue

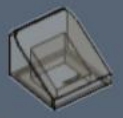

2x
54200
Trans-Brown



6x
11010
Chrome Gold



5x
98138
Flat Silver



1x
75937
Flat Silver